Producent: CEDRUS
95-060 Brzeziny, ul. Przemysłowa 1
www.cedrus.com.pl
email: biuro@cedrus.com.pl
tel. (+48) 46 874 18 60

CEDRUS

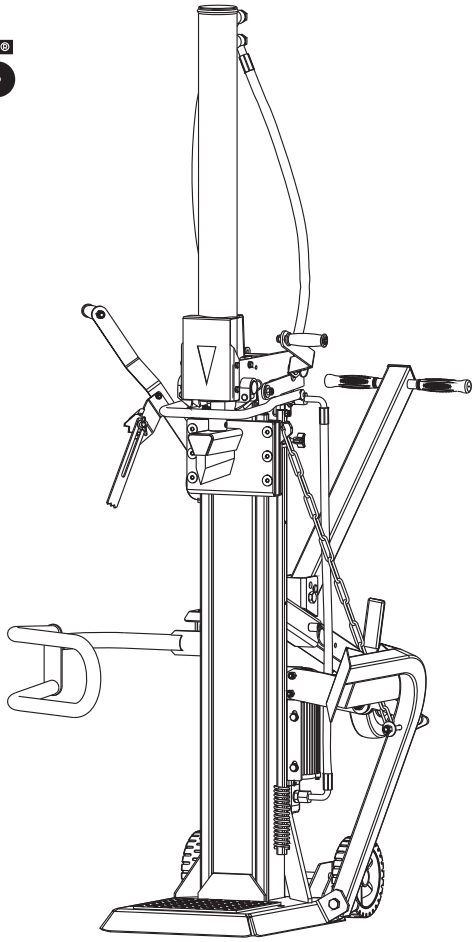

Pionowa łuparka do drewna

Instrukcja obsługi

NUMER MODELU CEDLS08V, CEDLS09V

NUMER SERYJNY: _____

Zarówno numer modelu i numer seryjny można znaleźć na tabliczce znamionowej.
Należy je zachować i zapisać w bezpiecznym miejscu do wykorzystania w przyszłości.

DLA WŁASNEGO BEZPIECZEŃSTWA

NALEŻY PRZECZYTAĆ I ZROZUMIEĆ CAŁĄ INSTRUKCJĘ OBSŁUGI
PRZED URUCHOMIENIEM MASZYNY

Niniejszy podręcznik należy zachować na przyszłość

Instrukcja oryginalna

2019/1/23 15:02:38

TABLE OF CONTENTS

Wstęp 2
Symbole 2
Bezpieczeństwo 3
Ostrzeżenia i instrukcje dot. bezpieczeństwa 3
Specyfikacja techniczna 5
Zawartość zestawu 7
Montaż 8
Transport 9
Dostarczenie łuparki do miejsca pracy 10
Użytkowanie 10
Wyjmowanie zakleszczonej kłody 12
Wymiana oleju hydraulicznego 13
Ostrzenie klina 13
Rozwiązywanie problemów 14
Schemat połączeń 15
Schemat hydrauliczny 15
Schemat części 16
Deklaracja zgodności z normami EC 19

WSTĘP

Nasza łuparka pionowa do drewna z pewnością spełni Państwa oczekiwania. Maszyna została wyprodukowana zgodnie z rygorystycznymi standardami jakościowymi, aby spełnić najwyższe kryteria wydajności. Maszyna zapewnia łatwą i bezpieczną obsługę, a przy odpowiedniej konserwacji, zapewni również Państwu wieloletnią i niezawodną pracę.

Dokładnie przeczytać instrukcję obsługi przed użytkowaniem łuparki do drewna. Zachować szczególną ostrożność, przestrzegać ostrzeżeń oraz potencjalnych zagrożeń.

ŚRODOWISKO

Wszystkie zużyte materiały należy poddać procesowi recyklingu. Ponadto wszystkie narzędzia, węże i opakowania powinny zostać wykorzystane, zabrane do centrum recyklingu i zutylizowane w sposób bezpieczny dla środowiska

SYMBOLE

Tabliczka znamionowa na maszynie może zawierać różne symbole, które zawierają ważne informacje o produkcie lub instrukcje użytkowania maszyny.

Dokładnie przeczytać instrukcję obsługi.

Należy pamiętać o założeniu odpowiedniego obuwia.

Należy pamiętać o założeniu rękawic ochronnych.

Pamiętać o używaniu ochronników słuchu i okularów ochronnych

Należy utrzymywać porządek w miejscu pracy! Nieład może powodować wypadki.

Usunięcie / manipulowanie przy zabezpieczeniach lub urządzeniach zabezpieczających jest zabronione.

Zutylizuj zużyty olej w sposób przyjazny dla środowiska.

Nie używać na deszczu.

Ostrożnie! Trzymać się z daleka od ruchomych części .

2019/1/23 15:02:38

Nie usuwać ręcznie zakleszczonych kłód.

Uwaga! Maszyna może wyrzucić resztki materiału lub inne przedmioty.

Pamiętać o rozłączeniu wtyczki przed naprawą, czyszczeniem lub konserwacją łuparki.

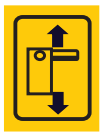

Unikać obrażeń spowodowanych ruchem rozłupującego ostrza.

Nie dopuszczać dzieci i osób postronnych w obszar pracy urządzenia.

Nie łupać drewna podczas transportu urządzenia.

Nie łupać drewna podczas, gdy maszyna jest przechylona.

BEZPIECZEŃSTWO

Ostrzeżenia i instrukcje dot. bezpieczeństwa

l ZROZUMIENIE DZIAŁANIA ŁUPARKI DO DREWNA

Należy przeczytać ze zrozumieniem całą instrukcję obsługi i naklejki umieszczone na maszynie. Należy poznać zastosowania, ograniczenia oraz potencjalne zagrożenia charakterystyczne dla tej maszyny.

NARKOTYKI, ALKOHOL, LEKI

Nie wolno obsługiwać łuparki będąc pod wpływem narkotyków, alkoholu lub leków, które mogłyby wpłynąć na zdolność poprawnego użytkowania maszyny

UNIKANIE NIEBEZPIECZNYCH WARUNKÓW PRACY

Łuparkę do drewna należy używać na suchym, twardym, równym podłożu. Nigdy nie używać łuparki do drewna na śliskich, mokrych, błotnistych lub oblodzonych powierzchniach. Wybrana lokalizacja powinna być wolna od wysokiej trawy, zarośli i innych przeszkód. Łuparka powinna być użytkowana tam, gdzie jest dużo miejsca do jej obsługi, a użytkownik może zachować uwagę. Miejsce pracy powinno być czyste i dobrze oświetlone. Bałagan sprzyja obrażeniom.

Aby uniknąć potknięcia, nie zostawiać narzędzi, kawałków drewna itd. wokół miejsca pracy. Nie używać łuparki w mokrych, wilgotnych, wystawionych na deszcz przestrzeniach. Nie korzystać z łuparki tam, gdzie opary z farb, rozpuszczalników i łatwopalnych cieczy stwarzają potencjalne zagrożenia.

l SPRAWDZENIE ŁUPARKI

Sprawdzić przed włączeniem. Nie zdejmować osłon, doprowadzić do stanu używalności. Przed każdym włączeniem należy wyrobić sobie nawyk sprawdzania, czy klucze regulacyjne są usunięte z obszaru pracy. Brakujące uzupełnić, a uszkodzone lub niesprawne części wymienić przed użyciem. Upewnić się, że wszystkie nakrętki, śruby, wkręty, złączki hydrauliczne, zaciski węża itp. są dobrze dokręcone. Zawsze sprawdzać poziom oleju hydraulicznego w zbiorniku. Jeśli łuparka wymaga naprawy lub jest w złym stanie technicznym, nie wolno z niej korzystać. Przed rozpoczęciem pracy należy przetestować zabezpieczenia awaryjne, aby zapewnić ich bezpieczną pracę.

l ODPOWIEDNIA ODZIEŻ

Nie należy nosić luźnej odzieży, rękawiczek, krawatów lub biżuterii (pierścionków, zegarków na rękę). Mogą one zostać wciągnięte między ruchome części maszyny. Zalecane jest, by podczas pracy z łuparką nosić ochronne, nieprzewodzące prąd rękawice oraz antypoślizgowe obuwie. Ochronniki słuchu są również rekomendowane do pracy z łuparką. Należy założyć środek zabezpieczający długie włosy przed ich wciągnięciem w maszynę.

l OCHRONA OCZU I TWARZY

Każdy model łuparki do drewna może spowodować wyrzucenie resztek drewna w kierunku oczu, co może doprowadzić do trwałego uszkodzenia wzroku. Zawsze pamiętać o okularach ochronnych, gdyż soczewki zwykłych okularów są odporne jedynie na uderzenia, nie są okularami zabezpieczającymi.

l PRZEDŁUŻACZE

Niewłaściwe stosowanie przedłużacza może spowodować nieefektywne działanie łuparki, co w efekcie może prowadzić do jej przegrzania. Należy pamiętać, by przedłużacz nie był dłuższy niż 10 m, a przekrój nie mniejszy niż 2,5 mm^2, co zapewni wystarczający przepływ prądu do silnika.Unikać obluzowanych, źle zaizolowanych połączeń, które muszą być wykonane z materiału, który zapewni odpowiednią ochronę podczas użytku zewnętrznego.

2019/1/23 15:02:39

l UNIKANIE PORAŻENIA PRĄDEM

Sprawdzić, czy obwód elektryczny jest odpowiednio zabezpieczony i czy odpowiada on mocy, napięciu i częstotliwości prądu dla danego silnika. Upewnić się, że występuje uziemienie i zabezpieczenie różnicowoprądowe na linii. Pamiętać o uziemieniu łuparki. Unikać kontaktu ciała z powierzchniami uziemionymi: rurami, grzejnikami, piecami i obudowami chłodziarek. Nigdy samemu nie otwierać skrzynki sterowniczej. Jeśli jednak jest to konieczne, należy skontaktować się z wykwalifikowanym elektrykiem. Należy pamiętać o tym, by nie dotykać metalowych styków podczas podłączania lub odłączania łuparki.

l UNIKAJ ZAPRÓSZENIA OGNIEM

Podczas uzupełniania oleju hydraulicznego w łuparce należy zachować ostrożność i unikać ognia. Nigdy nie używać łuparki w pobliżu płomienia lub iskry. Olej jest łatwopalny, może nastąpić eksplozja.

l OSOBY POSTRONNE Z DALA OD ŁUPARKI

Łuparkę musi zawsze obsługiwać tylko jedna osoba. Inne osoby, w tym goście, dzieci i zwierzęta, powinny zachować bezpieczną odległość od miejsca pracy, szczególnie, gdy łuparka jest włączona i użytkowana. Jedynie operator może stać w pobliżu maszyny, w obrębie bezpiecznego obszaru roboczego, który jest opisany w niniejszej instrukcji. Nigdy nie wolno korzystać z pomocy innych osób przy uwalnianiu zakleszczonej kłody. Nikt w wieku poniżej 16 lat nie powinien mieć zezwolenia na obsługę łuparki do drewna. Każda osoba poniżej 18 roku życia powinna wcześniej odbyć niezbędne szkolenie, umieć prawidłowo i bezpiecznie wykonywać czynności i być zawsze pod nadzorem osoby dorosłej.

l SPRAWDZENIE KŁODY / PNIA

Należy upewnić się, że w kłodzie przeznaczonej do łupania nie ma żadnych gwoździ, kabli lub innych elementów obcych. Końce kłody muszą być równo i prosto ścięte, co zapobiegnie przesuwaniu się kłody będącej pod naciskiem. Gałęzie należy odciąć tak, by nie odstawały od kłody.

l UTRZYMANIE RÓWNOWAGI

Należy zawsze utrzymywać prawidłową postawę i równowagę. Nie wolno stawać na łuparce. W przypadku przechylenia maszyny lub przypadkowego kontaktu operatora z elementami tnącymi, może dojść do poważnych obrażeń. Nie przechowywać czegokolwiek nad łuparką lub w jej bezpośrednim otoczeniu, a także w miejscu, gdzie ktoś mógłby dosięgnąć maszyny.

l UNIKNIJ OBRAŻEŃ PODCZAS WYPADKÓW

Podczas pracy z łuparką nie należy rozciągać się nad ani przekraczać obszaru łupania. Kłód przeznaczonych do łupania nie należy układać w taki sposób, aby trzeba było po nie sięgnąć nad łuparką. Używać jedynie rąk do obsługi dźwigni sterujących, nie wolno używać w tym celu stóp, kolana, liny ani czegokolwiek innego. Należy zawsze skupić całą swoją uwagę na ruchu popychacza kłody. Nie wolno podejmować prób włożenia kłody do łuparki przed zatrzymaniem popychacza kłody. Trzymać ręce z dala od wszelkich ruchomych jej części. Nie próbować dzielić dwóch kłód jedna na drugiej, jako, że jedna z nich może wypaść i uderzyć operatora.

l OCHRONA RĄK

Gdy siłownik łuparki znajduje się w trybie powrotu, trzymać ręce z dala od maszyny. Należy trzymać ręce z dala od rozłamów i pęknięć powstałych w kłodzie, jako, że mogą się one nagle zamknąć i zmiażdżyć lub odciąć ręce. Nie usuwać ręcznie zakleszczonych kłód.

l NIE WOLNO PRZECIĄŻAĆ URZĄDZENIA

Narzędzie będzie działać lepiej i bezpieczniej, jeśli jest użytkowane zgodnie z określonymi wartościami roboczymi. Nie wolno używać łuparki do celów, do których nie jest przeznaczona. W żadnym wypadku nie wolno modyfikować łuparki. To urządzenie zostało zaprojektowane i skonstruowane tak, aby użytkować je w sposób, określony w niniejszym dokumencie. Nigdy nie wolno łupać kłód większych niż określono w specyfikacji.

l ODŁĄCZANIE ZASILANIA

Odłączać zasilanie, gdy maszyna nie jest używana, oraz przed dokonywaniem regulacji, wymianą części, czyszczeniem lub pracą przy łuparce. Przed serwisowaniem, zapoznać się z instrukcją.

2019/1/23 15:02:39

•KONSERWACJA URZĄDZENIA

Przed czyszczeniem, naprawą, konserwacją lub regulacją, należy wyłączyć maszynę i upewnić się, że wszystkie ruchome części zostały zatrzymane. Czyścić maszynę po każdym użyciu. Aby zapewnić najlepsze i najbezpieczniejsze działanie łuparki, należy utrzymywać ją w czystości. Postępować zgodnie z instrukcjami dotyczącymi smarowania. Przed użyciem, sprawdzić wszystkie uszczelki, węże i złączki pod kątem wycieków. Dźwignie sterujące i włącznik zasilania muszą być suche, utrzymane w czystości oraz niepobrudzone olejem i smarem przez cały czas.

OCHRONA ŚRODOWISKA

Zużyty olej należy oddać do punktu specjalizującego się w jego utylizacji lub postępować zgodnie z przepisami w kraju, w którym jest wykorzystywana łuparka. Oleju nie wolno wylewać do kanalizacji, gleby lub wody.

•ZABEZPIECZENIE PRZED DZIEĆMI

Pamiętać o zamknięciu pomieszczenia roboczego. Przechowywać łuparkę z dala od dzieci i innych osób nieposiadających kwalifikacji, by z niej korzystać.

•W RAZIE WYPADKU

W przypadku potrzeby, należy zawsze mieć naszykowaną gaśnicę i apteczkę pierwszej pomocy. W nagłych wypadkach należy znać lokalizację najbliższego telefonu lub trzymać telefon w miejscu pracy. Zapisać numery telefonów pogotowia, lekarza i straży pożarnej w widocznym miejscu. Informacje te są nieocenione w przypadku sytuacji awaryjnej.

•OSTRZEŻENIE

- *Urządzenie zostało zaprojektowane do obsługi przez jedną osobę. Z pomocy drugiej można skorzystać na zasadzie załadunku oraz rozładunku drewna przy maszynie. Maszynę obsługuje tylko jeden operator!*
- *Maszyna nie może być używana przez dzieci;*
- *Osoba ubsługująca łuparkę musi być zaznajomiona z ninejszą instrukcją obsługi oraz wszystkimi informacjami w niej zawartymi.*

Specyfkiacja techniczna

Numer modelu		CEDLS08V	CEDLS09V
Silnik (S6 40%)*		230V~ 50Hz 3000W 13A	400V 3~ 50Hz 3500W 7.1A
Wielkość kłody	Średnica	10-30 cm	10-30 cm
	Długość	56~104 cm	56~104 cm
Siła maksymalna		11 Ton ± 10%	14 Ton ± 10%
Ciśnienie hydrauliczne		25.2 Mpa	24.6 Mpa
Poj. zbiornika oleju hydraul.		7.0 L	7.5 L
Zasięg siłownika		85 cm	85 cm
Prędkość	do przodu	13.9 cm/s	21.8 cm/s
		2.9 cm/s	4.2 cm/s
	do tyłu	3.7 cm/s	5.2 cm/s
Poziom hałasu (LpA)		⩽ 80 db(A)	⩽ 80 db(A)
Wibracje		2.5 m/s²	2.5 m/s²
Wymiar całkowity	Długość	144 cm	144 cm
	Szerokość	133 cm	135 cm
	Wysokość	228 cm	228 cm
Waga		178 kg	187 kg

** S6 40%, praca ciągła: czas jednego cyklu obciążenia wynosi 10 min, czas pracy przy stałym obciążeniu wynosi 4 min, czas pracy przy braku obciążenia wynosi 6 minut.*

2019/1/23 15:02:39

WARUNKI STOSOWANIA

Niniejsza łuparka przeznaczona jest do pracy w temperaturach otoczenia od + 5 °C do 40 °C i do pracy na wysokości nie większej niż 1000m n.p.m. Wilgotność otoczenia nie powinna przekraczać 50% w temperaturze 40 °C. Urządzenie może być przechowywane lub transportowane w temp. otoczenia mieszczącej się w zakresie pomiędzy -25 °C a 55 °C.

WYMAGANIA ELEKTRYCZNE

*Dla modelu **CEDLS09V:***

W przypadku trójfazowego elektrycznego 400 V / 50Hz silnika, łuparka do drewna powinna być podłączona do standardowego źródła zasilania 400 V ± 10% / 50 Hz±1%Hz, wyposażonego w ochronę przeciwprzepięciową, nadmiarowo prądową, przed zbyt niskim napięciem, oraz wyposażonym w wyłącznik różnicowoprądowy (RCD) o natężeniu znamionowym 0,03 A. Przyłącze sieciowe i przedłużacz muszą mieć 5 żył = 3P + N + PE (3 / N / PE). Połączenie sieciowe musi mieć maksymalnie bezpiecznik 16 A. Zasilające kable z izolacją gumową, muszą być zgodne z EN60245 i być zawsze oznaczone symbolem H 07 RN. Kable muszą być zawsze oznaczone, zgodnie z ustawą.

*Dla modelu **CEDLS08V***

W przypadku silnika 230 V / 50Hz, łuparka do drewna powinna być podłączona do standardowego źródła zasilania 230 V ± 10% / 50 Hz±1%Hz, wyposażonego w ochronę przeciwprzepięciową, nadmiarowo prądową (16A), przed zbyt niskim napięciem, oraz wyposażonym w wyłącznik różnicowoprądowy (RCD) o natężeniu znamionowym 0,03 A. Zasilające kable z izolacją gumową, muszą być zgodne z EN60245 i być zawsze oznaczone symbolem H 07 RN. Kable muszą być zawsze oznaczone, zgodnie z ustawą.

2019/1/23 15:02:39

ZAWARTOŚĆ ZESTAWU

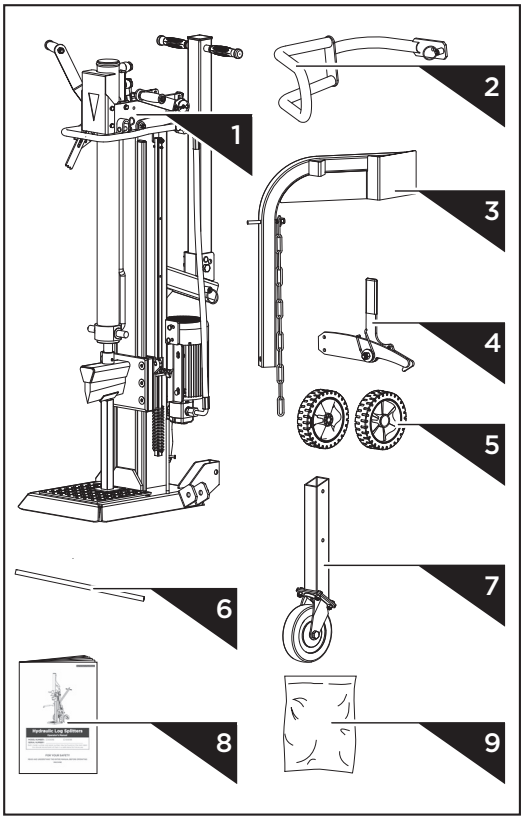

1. Łuparka
2. Uchwyt
3. Podnośnik kłody
4. Hak podtrzymujący
5. Koła
6. Oś kół
7. Koło podporowe
8. Instrukcja obsługi
9. Torba z narzędziami, zawierająca:

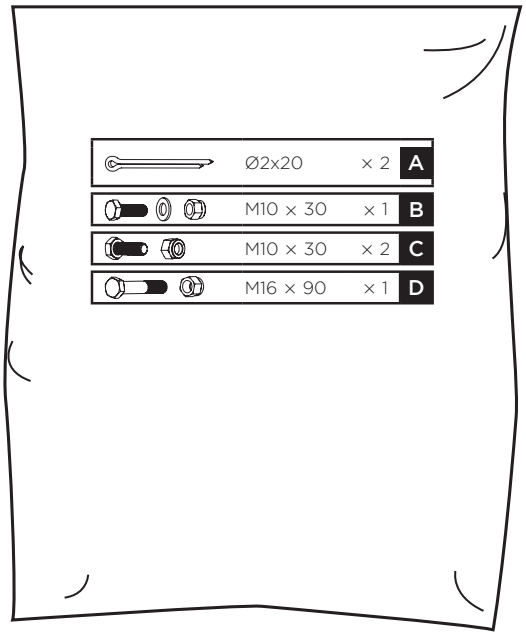

2019/1/23 15:02:39

MONTAŻ

1. Przełożyć oś kół przez otwory wspornika montażowego. Nałożyć koła na oś i zabezpieczyć zawleczkami Ø2x20 od zewnątrz. Zaślepić otwory kołpakami.

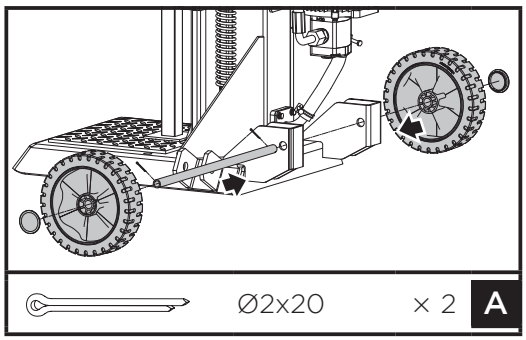

2. Trzymając wspornik przy klinie, wyjąć zawleczkę i śrubę, aby zwolnić cylinder. Obniżyć uchwyty sterujące, aby podnieść siłownik do góry. Włożyć śrubę i zawleczkę, aby zabezpieczyć cylinder.

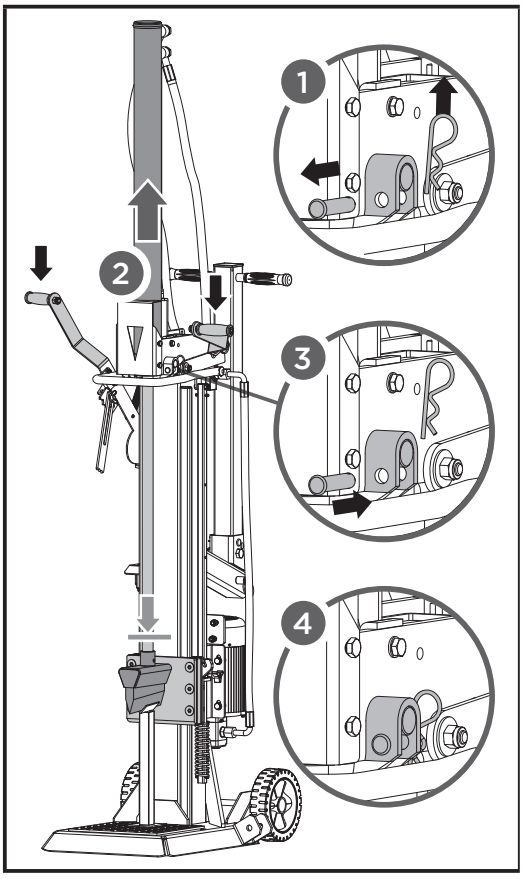

3. Zwolnić uchwyty sterujące, aby klin mógł powrócić do położenia górnego. Usunąć podpórkę.

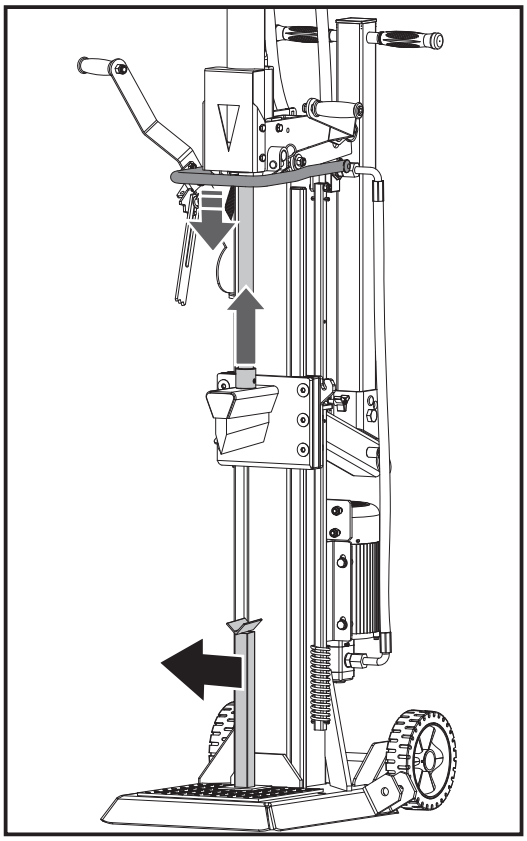

4. Dopasować sworzeń blokujący ramienia osłony do otworu wspornika montażowego. Zabezpieczyć ramię ochronne za pomocą śrub sześciokątnych M10X30, dwóch podkładek i nakrętki, znajdujących się w torbie z narzędziami.

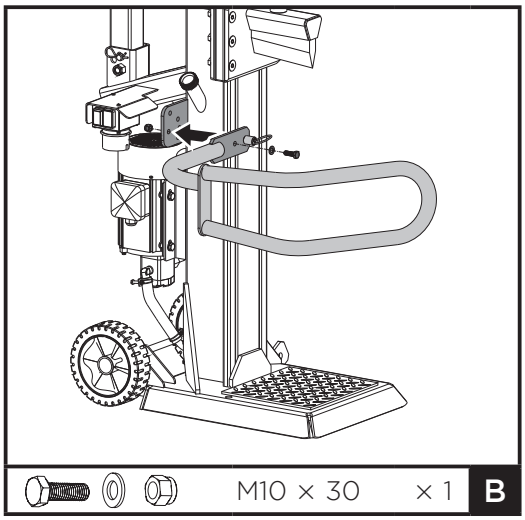

2019/1/23 15:02:41

5. Umieścić hak na ramie, zabezpieczyć go dwiema śrubami sześciokątnymi M10X30 i nakrętkami.

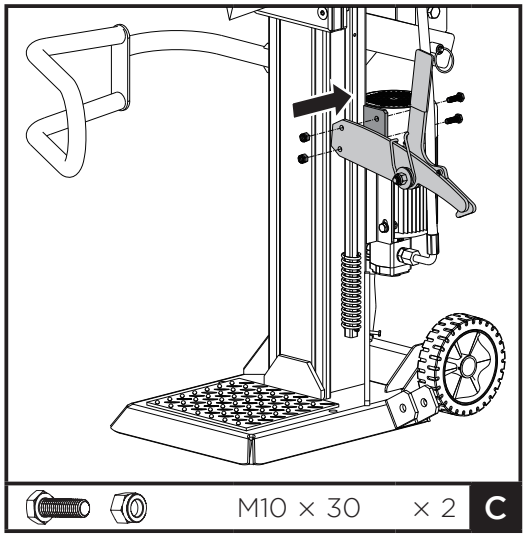

6. Umieścić podnośnik kłody we wsporniku montażowym, aby następnie dopasować do otworów wspornika montażowego. Zabezpieczyć za pomocą śruby sześciokątnej M16X90 i nakrętki. Zaczepić łańcuch podnośnika kłody do prowadnicy.

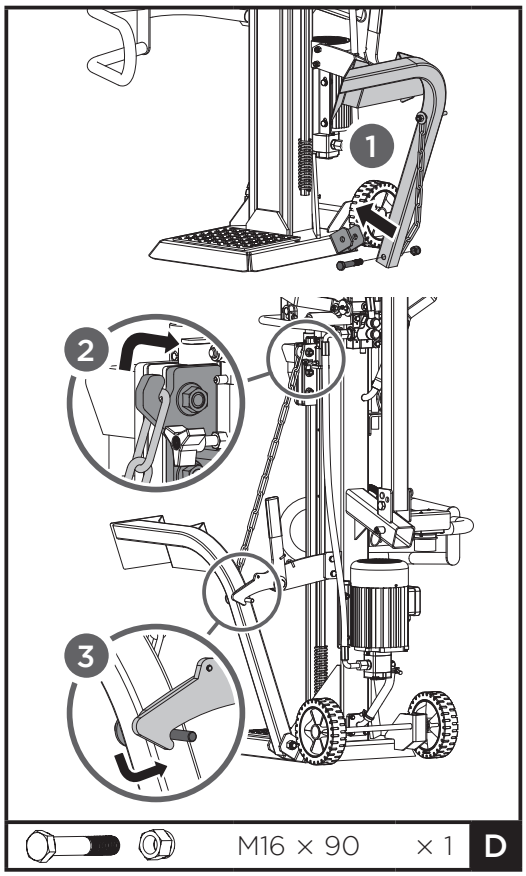

TRANSPORT

Wyjąć kołek blokujący ramy łuparki, następnie zamocować go w wybranym otworze wspornika koła podporowego jak pokazano poniżej.

Górny otwór służy do transportu urządzenia, a dolny do jego przechowywania. Koło podporowe jest kołem pomocniczym, nie jest wystarczająco stabilne do transportu jeśli jest zamontowane na dolnym otworze!

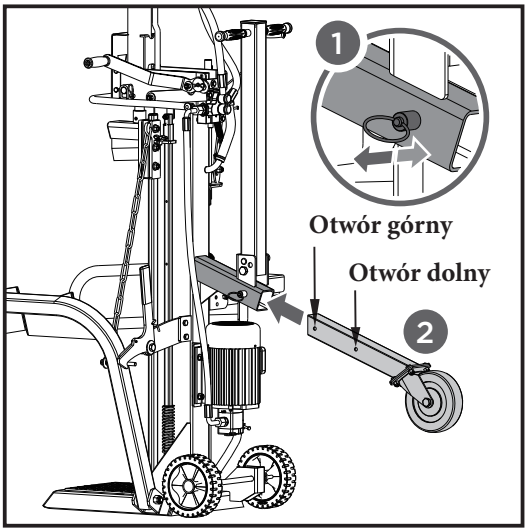

Uchwyt transportowy maszyny został unieruchomiony w pionie za pomocą kołka z zaciskiem, co ułatwia transport maszyny. Należy usunąć kołek i zacisk, aby opuścić uchwyt w kierunku wskazanym strzałką i zabezpieczyć go, mocując kołek do zewnętrznego otworu za pomocą zacisku.

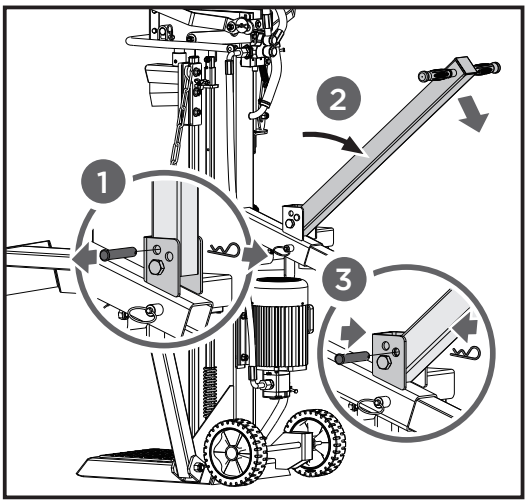

2019/1/23 15:02:43

DOSTARCZENIE ŁUPARKI DO MIEJSCA PRACY

Łuparka do drewna jest wyposażona w dwa kółka do mniejszych ruchów. Aby przenieść maszynę w miejsce pracy, chwycić uchwyt (a), aby lekko przechylić łuparkę, po wcześniejszym upewnieniu się, że pokrywa zbiornika oleju jest dokręcona.

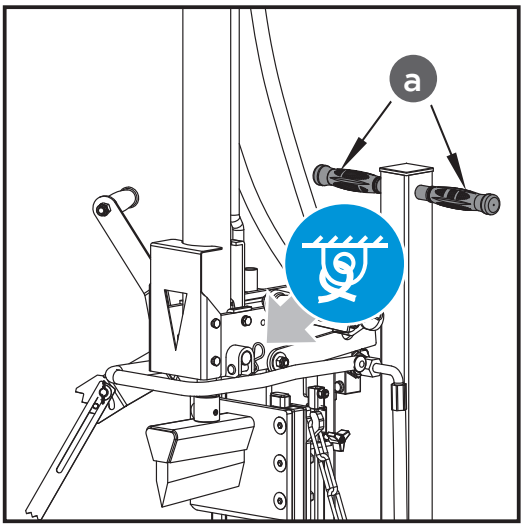

W przypadku użycia sprzętu do uniesienia łuparki, linę należy zaczepić w miejscu zaznaczonym niebieskim piktogramem na powyższej grafice.

UŻYTKOWANIE

Zaplanować swoje miejsce pracy. Pracować bezpiecznie, oszczędzając równocześnie czas dzięki wcześniejszemu zaplanowaniu pracy. Kłody powinny znajdować się w łatwo dostępnym miejscu. Zaplanować miejsce pracy tak, aby ułożyć rozłupane drewno na stercie lub załadować je na pobliską ciężarówkę lub inny środek transportu. Ustawić łuparkę do drewna na płaskim podłożu.
Należy nałożyć cienką warstwę smaru na powierzchnię siłownika, aby wydłużyć jego żywotność.

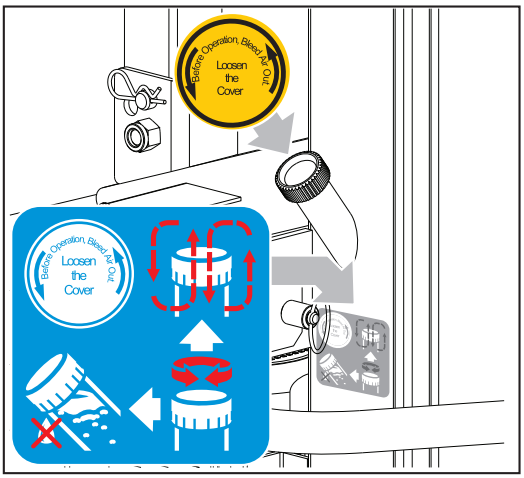

Spuścić powietrze z układu hydraulicznego przed uruchomieniem łuparki, należy odkręcić śrubę odpowietrzenia o kilka obrotów, do momentu aż powietrze będzie mogło dostawać się do i wydostawać ze zbiornika oleju.

Przepływ powietrza przez otwór śruby odpowietrzenia powinien być wykrywalny w trakcie, gdy łuparka jest w użyciu.

Aby nie doszło do wycieku oleju, należy upewnić się, że śruba odpowietrzenia jest dokręcona jeszcze przed przeniesieniem łuparki.

Niepoluzowanie korka spustowego może spowodować zatrzymanie się skompresowanego powietrza w systemie hydraulicznym. Takie ciągłe sprężanie i rozprężanie powietrza spowoduje zerwanie plomb w układzie hydraulicznym i trwałe uszkodzenie łuparki.

CEDLS09V - Silnik Ustawić przełącznik silnika w pozycji ON, aby uruchomić łuparkę do drewna. Aby zatrzymać maszynę, należy ustawić wyłącznik silnika w pozycji OFF.

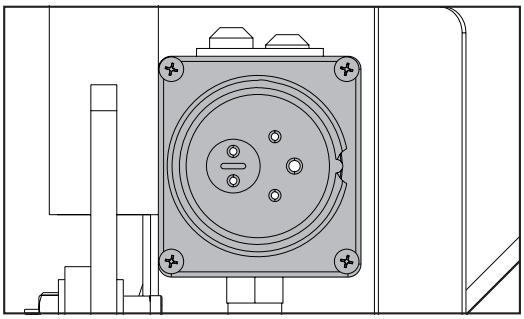

2019/1/23 15:02:44

Upewnić się, że kierunek obrotu silnika jest odpowiedni. Włączyć silnik, a wtedy siłownik klina powinien automatycznie wznieść się do najwyższej pozycji. Jeśli siłownik klinowy znajduje się już w najwyższym położeniu po uruchomieniu silnika, należy chwycić dźwignie sterującą i nacisnąć ją, a siłownik klinowy powinien zacząć poruszać się w dół.

Jeśli nie wykryto ruchu tłoka po uruchomieniu silnika, należy natychmiast wyłączyć silnik, aby zmienić polaryzację silnika, obracając urządzenie przełączające biegun wewnątrz wtyczki przy pomocy śrubokręta.

Nie wolno zezwalać na pracę silnika w kierunku przeciwnym. Spowoduje to uszkodzenie pompy i unieważni gwarancję.

Łupanie

1. Umieścić kłodę pionowo na stole roboczym, tak aby do niego przylegała. Nacisnąć lewą dźwignię sterującą , aby opuścić wspornik podtrzymujący, w celu zabezpieczenia kłody.

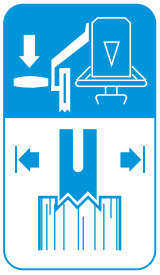

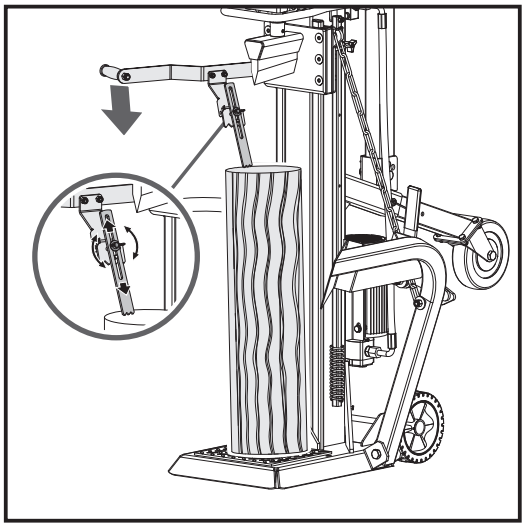

2. Przytrzymując lewą dźwignię sterującą, w międzczasie przesunać klin rozłupujący w dół naciskając prawą dźwignię sterującą do połowy skoku, aby najpierw rozdzielić kłodę, następnie wcisnąć do końca w celu pełnego rozpołowienia.

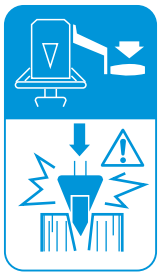

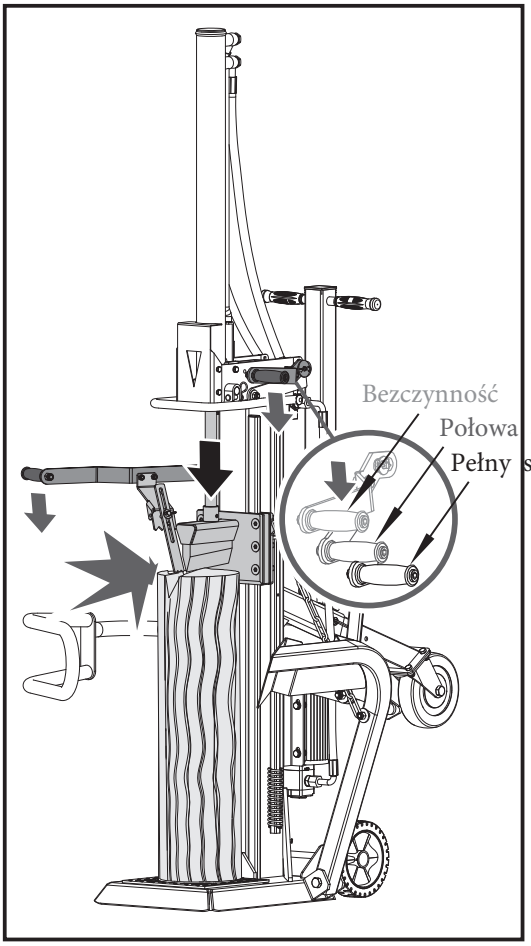

3. Powrót klina rozłupującego do pozycji początkowej odbywa się za pomocą dźwigni sterowania wycofaniem. Klin należy podnieść powyżej wysokości kłody.

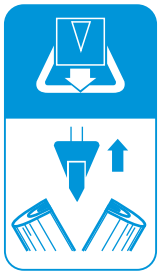

2019/1/23 15:02:44

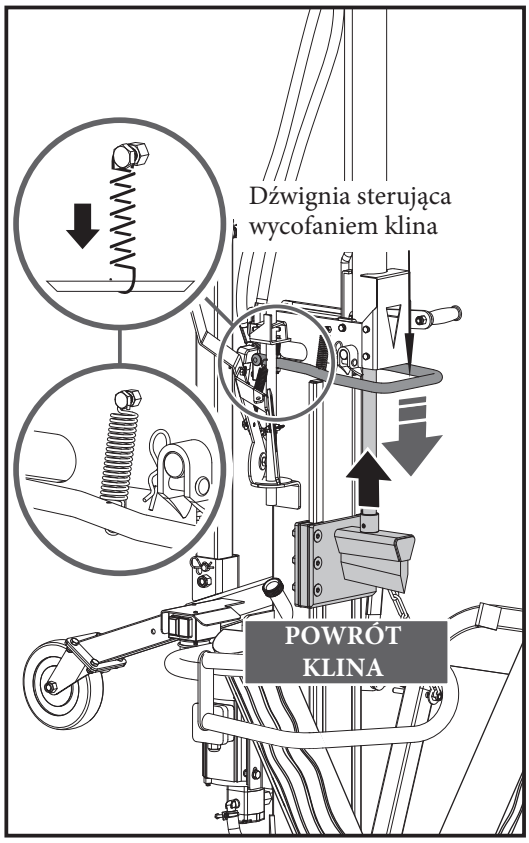

Sprężyna dźwigni sterującej fabrycznie jest już zamontowana na uchwycie

Dźwignia rozłupująca

Siła łupania i prędkość sterowane są za pomocą stopniowanego uchwytu.

Nacisnąć dźwignię łupania do połowy jej skoku, aby uzyskać maksymalną siłę rozłupywania przy mniejszej prędkości, w tym trybie należy rozpoczynać łupanie oraz pracować z kłodami szczególnie twardymi lub sezonowymi.

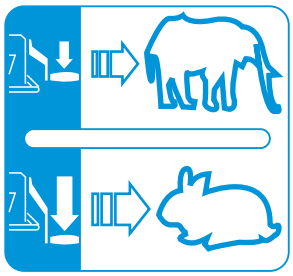

Nacisnąć dźwignię do pełnego skoku, w celu zwiększenia prędkości przy mniejszej sile łupania. W tym trypie zakańczamy podział kłód lub obrabiamy te o standardowej twardości.

Zmiana pomiędzy trybami następuje przy lekkim podniesieniu lub opuszczeniu dźwigni sterującej.

Nie próbować łupać świeżych pni i kawałków drewna. Suche, sezonowane kłody rozdzielają się znacznie łatwiej i nie będą zacinać się tak często, jak świeże drewno.

Kłodę rozłupywać w kierunku narastania słojów. Kłoda nie może być umieszczona w poprzek łuparki, jako, że jest to niebezpieczne i może spowodować poważne uszkodzenie maszyny.

Nie usuwać zakleszczonych kłód rękami. Nigdy nie wolno korzystać z pomocy innych osób, aby uwolnić zakleszczoną kłodę.

W trakcie pracy, układać kolejne kłody na stercie. Zapewni to bezpieczniejszą przestrzeń do pracy, dzięki utrzymaniu jej w czystości i uniknięciu niebezpieczeństwa potknięcia się lub uszkodzenia przewodu zasilającego.

Skumulowane drewno i ścinki mogą stworzyć niebezpieczne środowisko pracy. Nie wolno pracować w zagraconym miejscu pracy, które może spowodować poślizgnięcie, potknięcie lub upadek operatora.

WYJMOWANIE ZAKLESZCZONEJ KŁODY

Nie usuwać zakleszczonych kłód rękami. Jeśli kłoda się zaklinowała, należy zatrzymać silnik i poluzować kłodę, uderzając młotkiem w dolną jej część.

2019/1/23 15:02:45

WYMIANA OLEJU HYDRAULICZNEGO

Układ hydrauliczny jest zamkniętym układem ze zbiornikiem oleju, pompą oleju i zaworem sterującym. Niski poziom oleju może uszkodzić pompę olejową. Należy regularnie sprawdzać poziom oleju za pomocą bagnetu. Olej należy całkowicie zmienić raz w roku.

Do układu hydraulicznego łuparki zalecane jest stosowanie olejów (lub odpowiedników) wymienionych poniżej:

SHELL Tellus 22
MOBIL DTE 11
ARAL Vitam GF 22
BP Energol HLP-HM 22

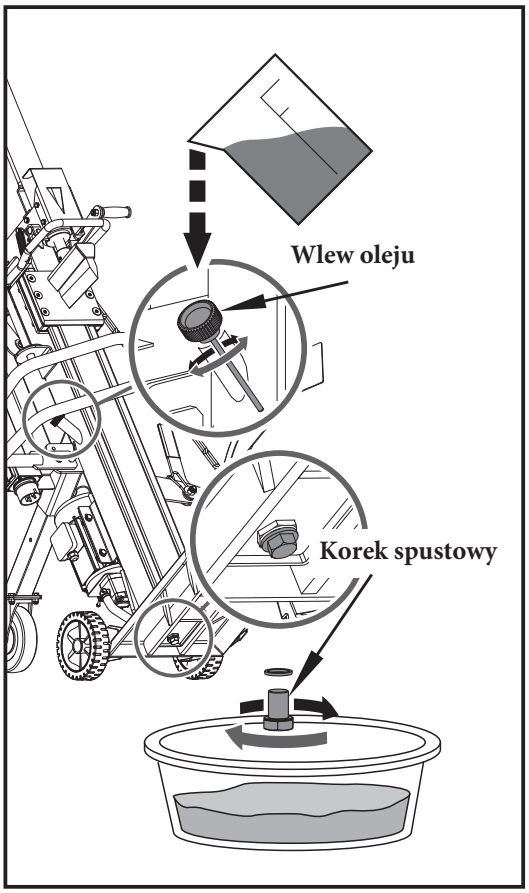

Pod korek spustowy należy podstawić pojemnik, do którego będzie można zlać olej z urządzenia.

Wykręcić korek spustowy oleju, aby spuścić olej z hydraulicznego układu przeniesienia napędu. Zbadać olej pod kątem metalowych wiórów, aby zapobiec problemom w przyszłości.

Po całkowitym spuszczeniu oleju z maszyny, zainstalować korek spustowy.

Uzupełnić hydrauliczny układ przeniesienia napędu zalecanym olejem przez otwór wlewu.

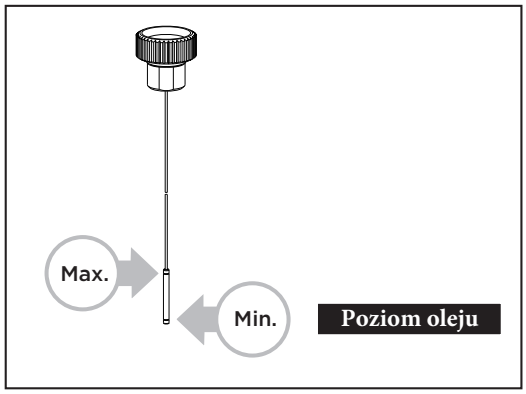

Za pomocą bagnetu można określić maksymalny i minimalny poziom oleju. Niski poziom oleju może uszkodzić pompę olejową. Przepełnienie natomiast spowoduje nadmierną temperaturę w układzie hydraulicznym.

Nałóż uszczelniacz na korek wlewu i zainstaluj go ponownie.

Po wymianie oleju należy kilkukrotnie aktywować łuparkę do drewna, jednak bez wykonywania pracy tj. łupania kłód.

OSTRZENIE KLINA

Łuparka jest wyposażona we wzmocniony klin rozłupujący, którego ostrze musi być odpowiednio pielęgnowane. Po długich okresach eksploatacji łuparki, klin należy naostrzyć przy użyciu drobno ząbkowanego pilnika. Należy wygładzić wszelkie zadziory i wykruszenia na krawędzi tnącej.

2019/1/23 15:02:46

ROZWIĄZYWANIE PROBLEMÓW

PROBLEM	MOŻLIWA PRZYCZYNA	ZALECANE DZIAŁANIE
Silnik nie uruchamia się	Przełącznik jest w pozycji "OFF"	Przełączyć na pozycję "ON"
Nieprawidłowy kierunek obrotów silnika	Nieodpowiednie połączenie	Przełączyć urządzenie we wtyczce używając śrubokręta
		Wezwać elektryka, by odwrócił polaryzację
Łuparka nie działa, gdy silnik jest włączony	Zawór nie otwiera się - części przyłączeniowe są obluzowane	Sprawdzić i dokręcić części
	Dźwignie sterowania lub części przyłączeniowe są wygięte	Naprawić wygięte części
	Niższy poziom oleju hydraulicznego	Sprawdzić i dolać oleju
Podczas pracy, łuparka hałasuje oraz wydaje z siebie nadmierne wibracje	Niższy poziom oleju hydraulicznego	Sprawdzić i dolać oleju

UWAGA: WSZYSTKIE PRACE NAPRAWCZE DOTYCZĄCE ŁUPARKI MUSZĄ BYĆ WYKONYWANE PRZEZ SPECJALISTĘ!

2019/1/23 15:02:46

SCHEMAT POŁĄCZEŃ

CEDLS08V

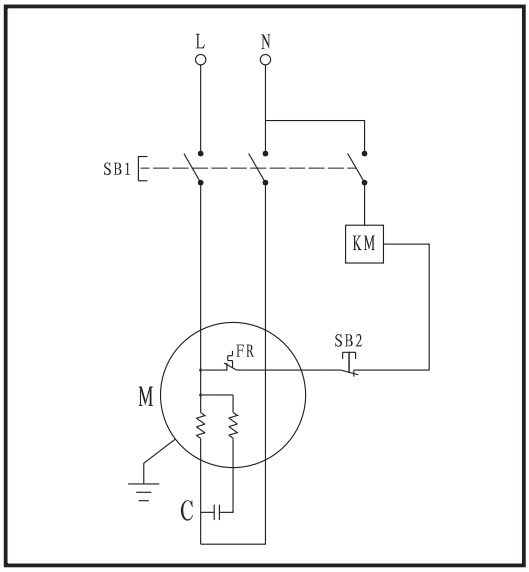

CEDLS09V

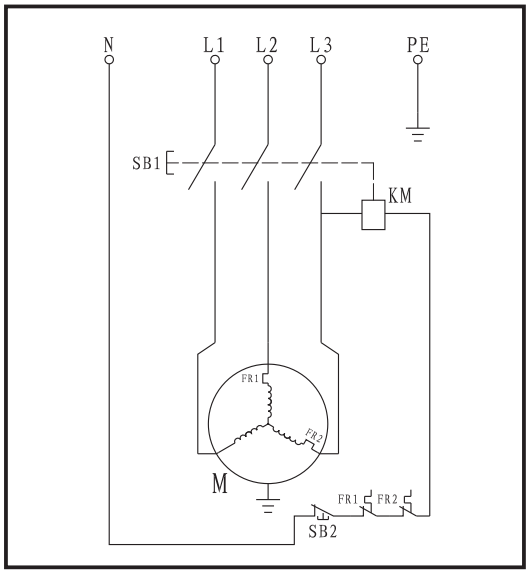

SCHEMAT HYDRAULICZNY

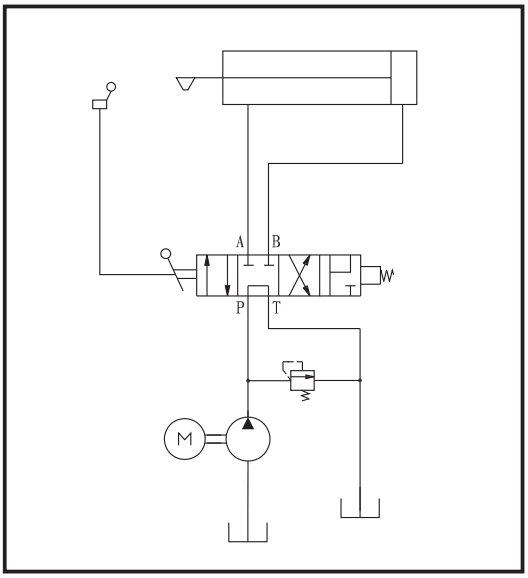

2019/1/23 15:02:46

SCHEMAT CZĘŚCI

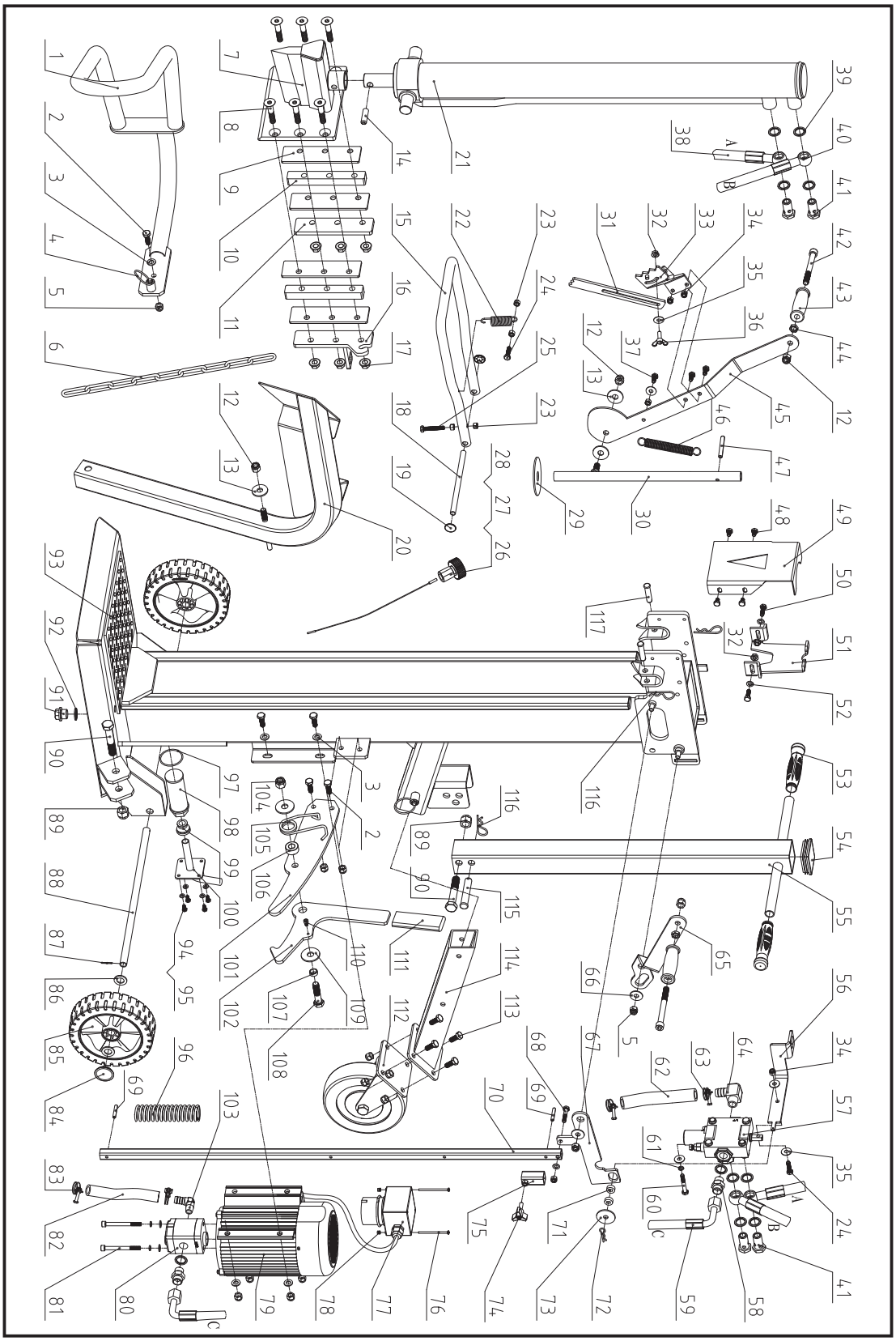

2019/1/23 15:02:47

Lista części

No.	Description	Q'ty
1	Left Guard Bracket	1
2	Bolt M10x30	7
3	Flat Washer 10	9
4	Locating Pin Handle	2
5	Locknut M10	13
6	Lift Chain Φ6	1
7	Wedge Weldment	1
8	Bolt M12x65	6
9	Friction Plate	4
10	Baffle Plate	2
11	Left Plate	1
12	Locknut M12	4
13	Large Washer 12	3
14	Cylindrical Pin 8x40	1
15	Control U-Handle	1
16	Right Plate	1
17	Nut M12	6
18	Axis Pin	1
19	Wheel Cap 12	2
20	Lift Guard	1
21	Cylinder	1
22	Spring	1
23	Nut M8	5
24	Bolt M8x30	2
25	Bolt M8x80	1
26	Oil Cap	1
27	O- Ring 25x2.65	1
28	Oil Dipstick	1
29	Nylon Washer	1
30	Shaft	1
31	Extended Log Fixing Claw	1
32	Nut M8	3
33	Log Fixing Claw	1

No.	Description	Q'ty
34	Locknut M8	4
35	Large Washer 8	6
36	Wing Bolt M8x25	1
37	Bolt M8x20	3
38	Lower Hose	1
39	Combined Washer 20	10
40	Upper Hose	1
41	Valve Connecter	4
42	Screw M12x120	2
43	Operating Handle Grip	2
44	Thin Nut M12	2
45	Lever	1
46	Reset Spring	1
47	Cylindrical Pin 8x60	1
48	Bolt M8x12	4
49	Front Support Plate for Cylinder	1
50	Bolt M8x25	2
51	Rear Support Plate for Cylinder	1
52	Flat Washer 8	3
53	Handle Grip	1
54	Square Plug	1
55	Pull Rod	1
56	Connecting Plate for Valve	1
57	Valve	1
58	Hose Nipple	2
59	Inlet Hose	1
60	Bolt M8x50	2
61	Spring Washer 8	4
62	Oil Hose 19	1
63	Hose Clamp 28-36	2
64	Hose Connector	1
65	Right Operating Lever	1
66	Large Washer 10	2

2019/1/23 15:02:47

No.	Description	Q'ty
67	Connectin Lever	1
68	Bolt M8x40	1
69	Cylindrical Pin 6x40	2
70	Stroke Adjusting Lever	1
71	Round Plate	2
72	Clip 2.5	1
73	Large Washer 10	1
74	Star Knob	1
75	Adjusting Sleeve	1
76	Screw M4x60	2
77	Switch	1
78	Locknut M4	2
79	Motor	1
80	Gear Pump	1
81	Screw M8x90	1
82	Oil Hose 16	1
83	Hose Clamp 20-26	2
84	Wheel Cap	2
85	Wheel	2
86	Flat Washer 16	4
87	Cotter Pin 2x20	2
88	Wheel Axle	1
89	Locknut M16	2
90	Bolt M16x90	2
91	Screw Plug	1
92	Combined Washer 22	1

No.	Description	Q'ty
93	Main Frame	1
94	Bolt M6x12	4
95	Flat Washer 6	4
96	Buffer Spring	1
97	O- Ring 50x2.65	1
98	Oil Filter K	1
99	Bush K	1
100	Flange	1
101	Locating Plate	1
102	Hook	1
103	Rectangular Nozzle	1
104	Locknut M14	1
105	Torsional Spring	1
106	Locating Bush for Spring	1
107	Locating Bush	1
108	Bolt M14x60	1
109	Large Washer 14	2
110	Screw M6x10	1
111	Handle Grip	1
112	Support Wheel Assy.	1
113	Bolt M10x25	4
114	Fixing Tube	1
115	Pin B 16x85	1
116	Clip 3	3
117	Pin B 12x50	2
	Pin B 12x55 (tylko dla LS09V)	

2019/1/23 15:02:47