Zachować instrukcję do późniejszego wykorzystania

Instrukcja oryginalna

CEDRUS
95-060 Brzeziny, ul. Przemysłowa 1
www.cedrus.com.pl
email: biuro@cedrus.com.pl
tel. (+48) 46 874 18 60

Kosiarka spalinowa

Instrukcja obsługi

NUMER MODELU: KS51S-ZT

NUMER SERYJNY:

Numer modelu i numer seryjny można znaleźć na tabliczce znamionowej.
Należy je zapisać i zachować w bezpiecznym miejscu.

UWAGA: Przed użyciem niniejszego urządzenia należy zapoznać się ze wszystkimi zasadami bezpieczeństwa i instrukcjami i zastosować się do nich.

Dziękujemy za wybór naszego urządzenia.

Aby zapewnić jak najwyższą wydajność kosiarki, przed użyciem należy dokładnie przeczytać instrukcję obsługi i wszystkie zawarte w niej informacje dotyczące bezpieczeństwa i obsługi.

Spis treści

Informacje dotyczące bezpieczeństwa 2

Montaż 5

Przed użyciem 9

Obsługa 12

Konserwacja 17

Rozwiązywanie problemów 24

Przechowywanie 25

Specyfikacja techniczna 25

INFORMACJE DOTYCZĄCE BEZPIECZEŃSTWA

Bezpieczeństwo użytkownika oraz innych osób przebywających w pobliżu jest bardzo ważne. Odpowiednie informacje dotyczące bezpieczeństwa zamieszczono w niniejszej instrukcji i na samej kosiarce. Dotyczą one potencjalnych zagrożeń dla użytkownika i osób postronnych. Należy dokładnie zapoznać się z treścią tych ostrzeżeń.

Oczywiście nie da się wymienić, ani przewidzieć wszystkich zagrożeń związanych z obsługą lub konserwacją kosiarki. Należy więc kierować się zdrowym rozsądkiem.

Istotne informacje dotyczące bezpieczeństwa podano w kilku różnych formach:

Etykiety bezpieczeństwa – umieszczone na kosiarce.

Instrukcje – opisy prawidłowego i bezpiecznego użycia kosiarki.

Ważne: Przed użyciem maszyny należy przeczytać instrukcję obsługi.

Niebezpieczeństwo ze strony wyrzucanych przedmiotów.
Osoby postronne nie powinny zbliżać się do pracującego urządzenia.

Ostrzeżenie: Przed naprawą lub konserwacją kosiarki należy odłączyć przewód świecy zapłonowej od świecy i przeczytać instrukcję.

Niebezpieczeństwo zranienia przez elementy tnące.
Ruchome ostrza. Nie należy zbliżać, ani wkładać dłoni, bądź stóp do otworu tarczy tnącej.

Nie korzystać z urządzenia na wzniesieniach powyżej 22°.

Nie dotykać ruchomych elementów.

Wyłączyć urządzenie przed przystąpieniem do oczyszczania miejsca pracy.

Ostrzeżenie: Korzystać wyłącznie z odpowiednich narzędzi i oryginalnych części zamiennych.

Ostrzeżenie: Nóż tnący urządzenia jest ostry, nie dotykać ostrza.

Nie pracować w pobliżu osób postronnych, a w szczególności dzieci.

Ogólne warunki użycia

- Niniejsza kosiarka służy wyłącznie do koszenia naturalnej trawy. Nie należy nigdy używać kosiarki do innych celów. Jakiekolwiek inne użycie może stwarzać zagrożenie dla użytkownika i skutkować uszkodzeniem kosiarki.
- Kosiarki mogą używać wyłącznie osoby powyżej 16 roku życia, pod warunkiem wcześniejszego zapoznania się z instrukcją obsługi.
- Użytkownik jest odpowiedzialny za bezpieczeństwo innych ludzi w miejscu pracy. Dzieci i zwierzęta domowe nie mogą zbliżać się do pracującej kosiarki.
- Przed rozpoczęciem pracy należy usunąć z trawnika wszystkie przedmioty, które mogłyby zostać wyrzucone w powietrze. Podczas koszenia należy zachować czujność, aby nie najechać kosiarką na pozostawiony przedmiot.

Instrukcje użytkowania

- Należy sprawdzić, czy wszystkie nakrętki i śruby są odpowiednio dokręcone.
- Przed koszeniem należy zamontować kosz na trawę.
- Przed koszeniem należy upewnić się, że nóż jest odpowiednio zamocowany, a śruba mocująca jest odpowiednio dokręcona. Jeśli nóż wymaga ponownego naostrzenia, należy naostrzyć go równomiernie z obu stron, tak aby był odpowiednio wyważony. Jeśli nóż jest uszkodzony, należy go wymienić.
- Podczas koszenia należy zawsze nosić długie spodnie i odpowiednie obuwie robocze.
- Nie należy uruchamiać silnika w zamkniętych i/lub słabo wentylowanych pomieszczeniach, ponieważ spaliny silnikowe zawierają tlenek węgla, który jest szkodliwy dla zdrowia.
- Należy pracować jedynie w warunkach wystarczającego oświetlenia.
- Nie należy używać kosiarki podczas deszczu lub gdy trawa jest mokra.
- Należy zachować szczególną ostrożność podczas koszenia pochyłych powierzchni. Takie powierzchnie należy kosić w poprzek, nigdy w górę, ani w dół zbocza.
- W przypadku konieczności pozostawienia kosiarki bez nadzoru, należy wyłączyć silnik i zabezpieczyć kosiarkę.
- Nie należy nigdy unosić tylnej części kosiarki podczas uruchamiania silnika, ani wkładać rąk lub stóp pod urządzenie tnące lub do tylnego wyrzutu podczas pracy silnika.
- Nie należy nigdy w żaden sposób modyfikować prędkości znamionowej silnika.
- W przypadku kosiarek z napędem przed uruchomieniem należy rozłączyć napęd.
- Nie należy nigdy podnosić, ani przenosić kosiarki, gdy silnik jest włączony.
- W następujących sytuacjach należy zatrzymać silnik i zdjąć pokrywę świecy zapłonowej:
  - Przed wykonaniem jakichkolwiek czynności na spodzie urządzenia tnącego lub tylnego wyrzutu trawy
  - Przed każdą konserwacją, naprawą lub kontrolą.
  - Przed przenoszeniem, podnoszeniem lub przemieszczaniem kosiarki.

- W przypadku konieczności pozostawienia kosiarki bez nadzoru lub zmiany wysokości koszenia.
- W celu demontażu i opróżnienia kosza na trawę.
- Po uderzeniu w przedmiot pozostawiony na trawniku należy zatrzymać silnik i dokładnie sprawdzić kosiarkę pod kątem ewentualnych uszkodzeń. W razie potrzeby należy skontaktować się z punktem serwisowym.

UWAGA: Po zatrzymaniu silnika nóż tnący będzie nadal się obracać jeszcze przez kilka sekund.

- Jeśli kosiarka wibruje w nieprawidłowy sposób, należy poszukać przyczyny i skontaktować się z punktem serwisowym.
- Należy regularnie sprawdzać, czy śruby i nakrętki są odpowiednio dokręcone, aby zapewnić bezpieczne użytkowanie kosiarki.

Benzyna jest wysoce łatwopalna

- Benzynę należy przechowywać w przeznaczonym do tego celu kanistrze.
- Zbiornik należny napełniać na zewnątrz budynków, używając lejka. Podczas tej czynności zabrania się palenia tytoniu. Nie należy również używać telefonów komórkowych.
- Benzynę i olej należy wlewać przed uruchomieniem silnika. Nie należy nigdy odkręcać korka wlewu paliwa, aby dolać benzyny, gdy silnik pracuje lub jest nadal rozgrzany.
- W przypadku rozlania benzyny nie należy uruchamiać silnika. W takiej sytuacji należy odsunąć kosiarkę od miejsca rozlania i unikać kontaktu ze źródłami ciepła, dopóki benzyna nie wyparuje całkowicie.
- Należy odpowiednio dokręcić korek wlewu paliwa i szczelnie zamknąć wlew kanistra.

MONTAŻ

Rozpakowywanie

Wyjąć kosiarkę z tekturowego opakowania i sprawdzić, czy nie pozostała w nim żadna z części.

Ustawienie uchwytu

Wyjąć uchwyt i zamontować za pomocą czterech śrub i pokręteł. Umieścić uchwyt linki rozrusznika po prawej stronie i zamocować przy pomocy plastikowego kołnierza. Wprowadzić linkę rozrusznika do tulejki prowadzącej.

Regulacja wysokości uchwytu

Aby wyregulować wysokość uchwytu, należy wybrać otwór „L” lub „H” w lewym i prawym wsporniku i przymocować uchwyt za pomocą śrub i pokręteł.

Otwór „H” to wysoka pozycja uchwytu, a otwór „L” to niska pozycja uchwytu.

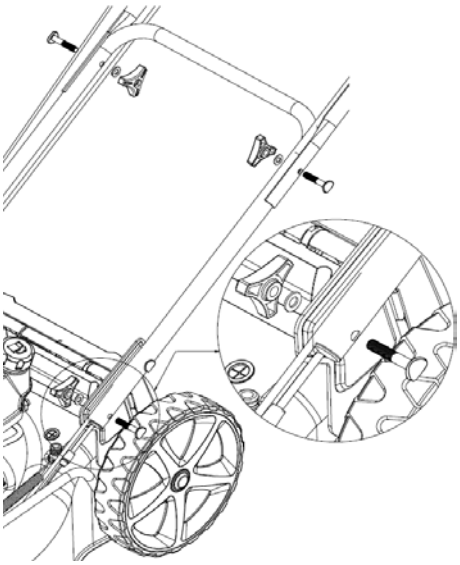

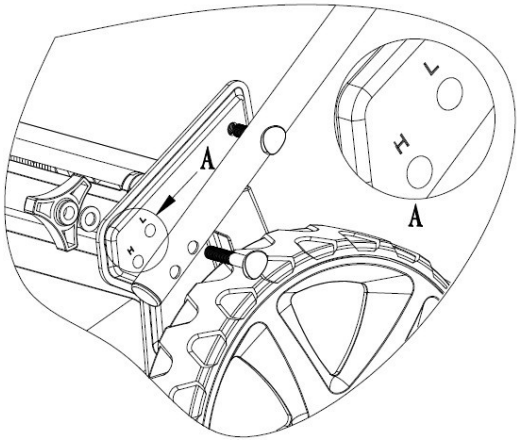

Montaż linki hamulca i linki napędu

Wsunąć linkę hamulca i linkę napędu odpowiednio do otworu dźwigni hamulca i dźwigni napędu. (patrz strzałki)

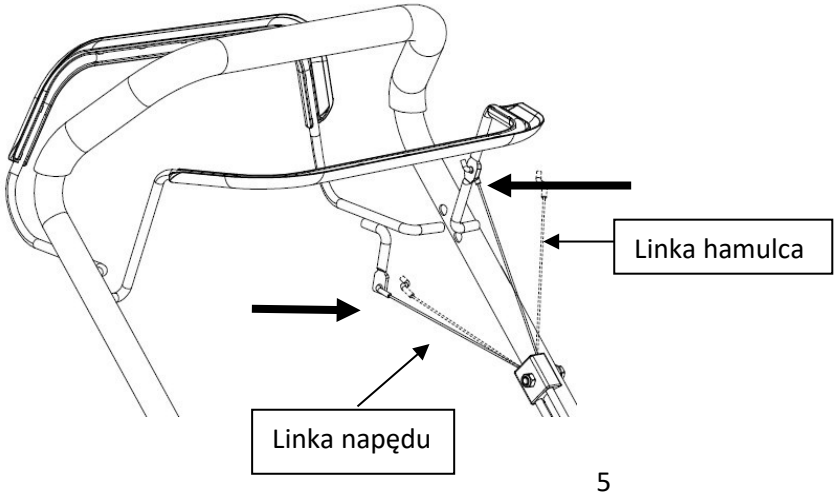

Montaż panelu

Wyjąć panel i woreczek z dwiema śrubami z tekturowego opakowania i zamocować panel za pomocą śrub.

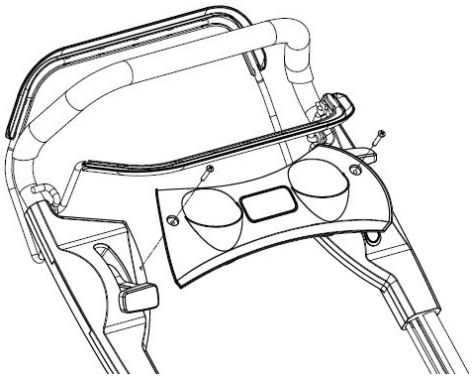

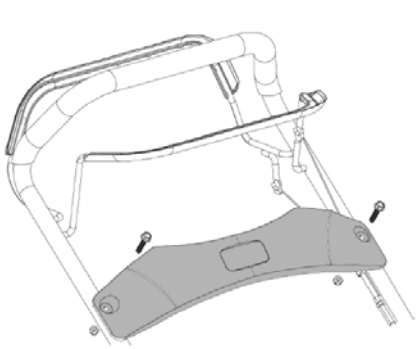

***Uwaga: Nie wszystkie modele są wyposażone w środkowy panel.**

Montaż kosza

- Zamocować worek kosza do ramy kosza za pomocą zatrzasków.

Kosz został wyposażony w czujnik napełnienia, który informuje o całkowitym napełnieniu kosza i konieczności jego opróżnienia.

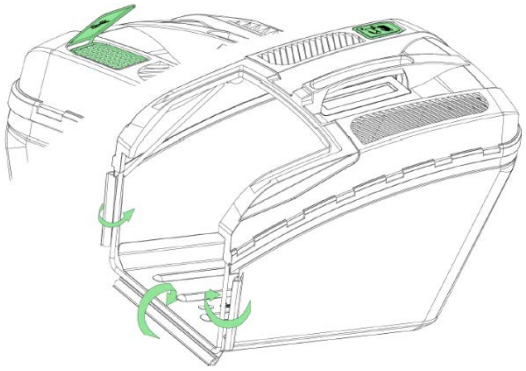

- Podnieść pokrywę wyrzutu tylnego, wyjąć zaślepkę mulczującą i zamontować kosz.

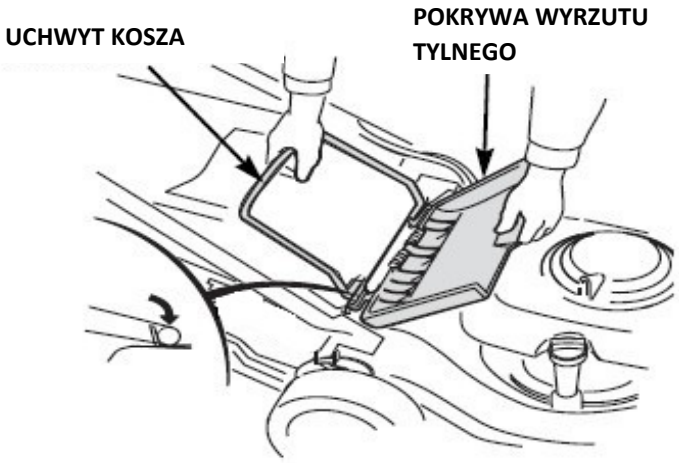

Wkładka mieląca

Wkładka mieląca pomaga wyprofilować wnętrze urządzenia kosiarki tak, aby zapewnić wydajniejsze mulczowanie. Aby zamontować lub wymontować wkładkę mulczującą należy podnieść osłonę tylnego wyrzutu w sposób przedstawiony na rysunku. Wkładkę mulczującą można zamontować tylko w jeden sposób. W przypadku używania kosza na trawę należy wyjąć wkładkę mulczującą.

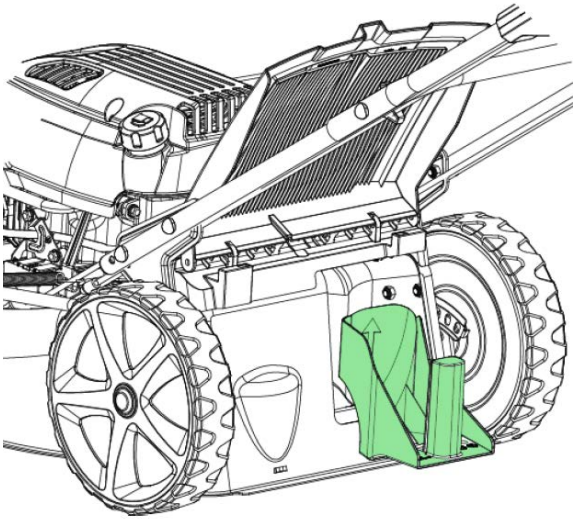

Podpórki osłony tylnego wyrzutu

Wyjąć woreczek z dwoma podpórkami z tekturowego opakowania, unieść osłonę tylnego wyrzutu i zamontować dwie podpórki podtrzymujące osłonę. Ułatwi to usunięcie nadmiaru trawy z układu tnącego.

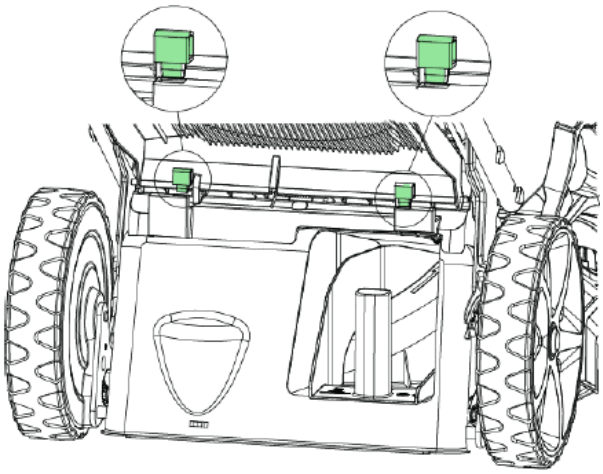

Montaż osłony wyrzutu bocznego

Unieść pokrywę bocznego wyrzutu i zamontować osłonę.

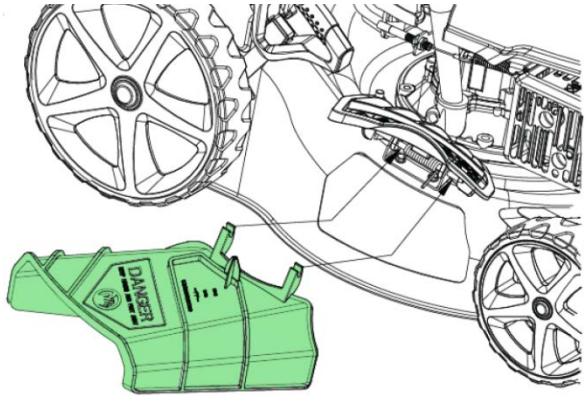

W celu zastosowania funkcji mulczowania (mielenia) należy zdemontować osłonę wyrzutu bocznego.

***Uwaga: Nie wszystkie modele są wyposażone w osłonę wyrzutu bocznego**

PRZED UŻYCIEM

Olej silnikowy

Kosiarka jest dostarczana bez oleju w silniku.

Przed zapakowaniem wszystkie silniki są uruchamiane w fabryce. Większość oleju jest usuwana przed wysyłką, jednakże część pozostaje w silniku. Ta ilość pozostałego oleju może się różnić w zależności od egzemplarza maszyny. Należy uzupełnić olej do poziomu między minimalną, a maksymalną wartością na wskaźniku, jak pokazano na rysunku. Nie należy przepełniać zbiornika.

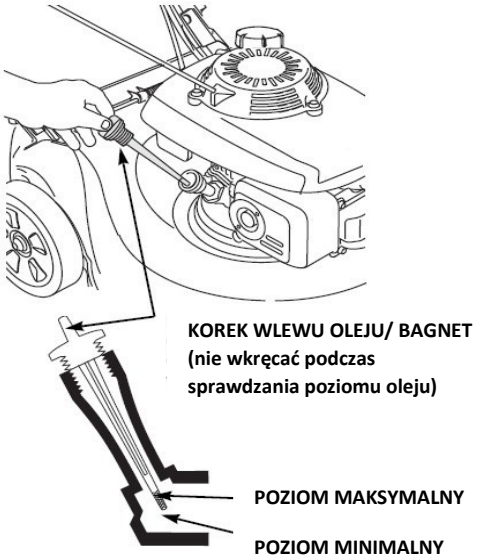

Paliwo

UWAGA: Silnik jest dostarczany bez benzyny.
Przed uruchomieniem silnika należy uzupełnić zbiornik paliwa.

- Odkręcić korek wlewu paliwa.
- Dolać paliwo do dolnego poziomu części szyjki wlewu. Nie przepełniać. Przed uruchomieniem silnika wytrzeć rozlane paliwo.
- Dokręcić korek wlewu paliwa.

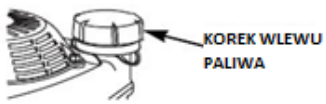

UWAGA: Benzyna jest substancją wysoce łatwopalną, a opary benzyny mogą eksplodować, powodując poważny lub śmiertelny uraz. Obchodząc się z paliwem, należy zachować wyjątkową ostrożność. Paliwo należy przechowywać w miejscu niedostępnym dla dzieci.

Paliwo należy uzupełniać wyłącznie na zewnątrz, kiedy silnik jest wyłączony. W miejscu uzupełniania lub przechowywania paliwa nie należy palić tytoniu, używać otwartego ognia, ani wykonywać czynności, podczas których powstają iskry. Należy unikać częstego lub długotrwałego kontaktu paliwa ze skórą oraz wdychania oparów.
Po uzupełnieniu paliwa należy szczelnie dokręcić korek wlewu paliwa. Przed uruchomieniem silnika należy wytrzeć rozlane paliwo.

Ładowanie akumulatora
Przed użyciem rozrusznika elektrycznego należy ładować akumulator przez 5 godzin. Włożyć wtyczkę zasilacza w gniazdo akumulatora i podłączyć ładowarkę do zasilania.

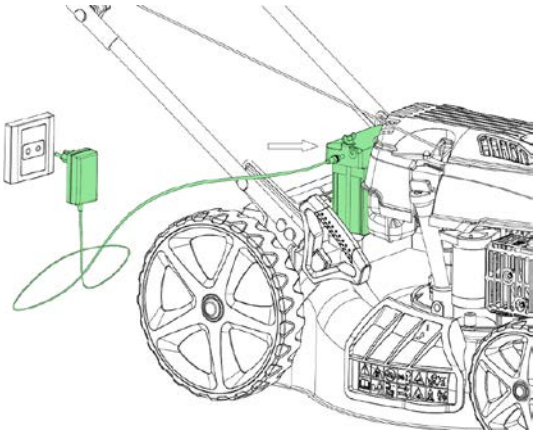

Uwaga: Nie wszystkie modele są wyposażone w rozrusznik elektryczny.

Regulacja wysokości koszenia
Należy sprawdzić ustawienia wysokości koszenia i wyregulować wysokość w razie potrzeby.

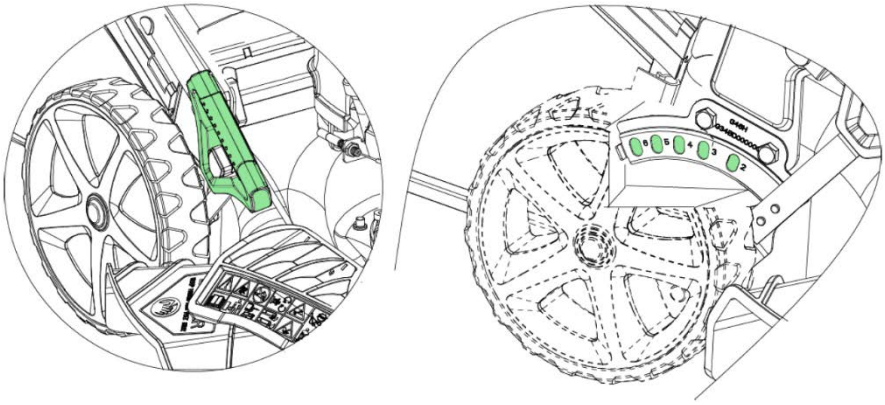

UWAGA: Nóż tnący może spowodować poważne obrażenia. Przed regulacją wysokości koszenia należy zatrzymać silnik.

Regulacja przednich kół

1. Podnieść blokadę do góry i obróć ją do pozycji „ZAMKNIĘTA”. Dzięki temu można ustalić kierunek przedniego koła (np. do przodu).
2. Podnieść blokadę do góry i obróć ją do pozycji „OTWARTA”. Dzięki temu koła mogą się swobodnie obracać co zapewnia dobrą manewrowość podczas koszenia wokół rabat kwiatowych, drzew itp.

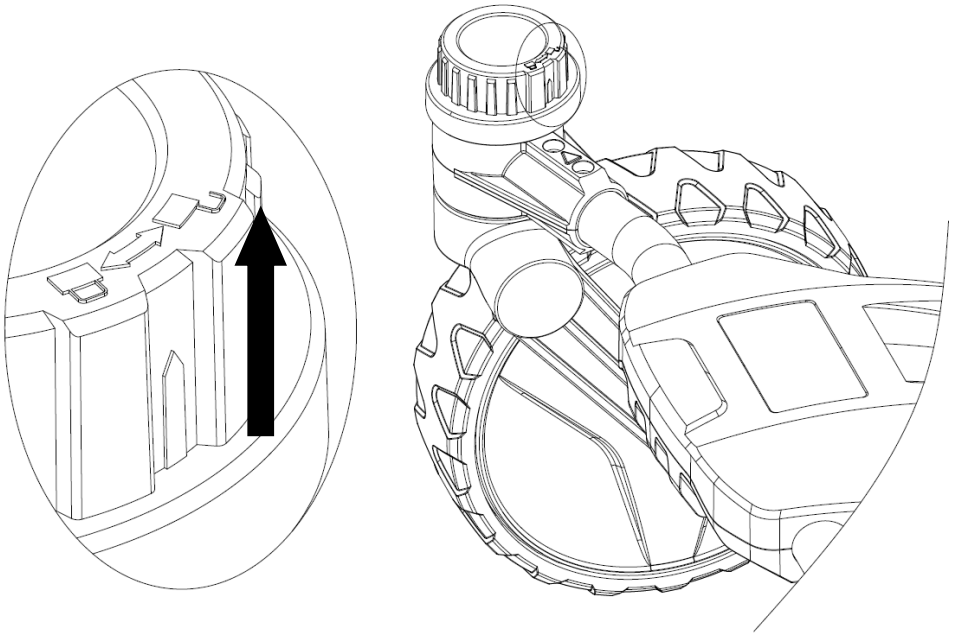

OBSŁUGA

Uruchamianie silnika

- Pompka paliwa

W przypadku uruchamiania zimnego silnika przed pociągnięciem za uchwyt rozrusznika należy nacisnąć przycisk pompki paliwa na filtrze powietrza.

Temperatura	Ilość wciśnięć
<0°C	3~4
0°C~10°C	2~3
10°C~20°C	1~2
>20°C	1

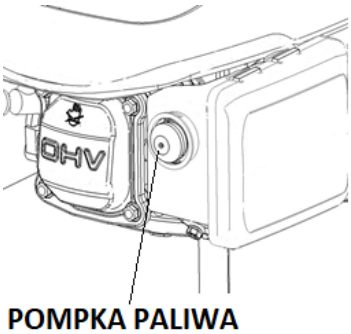

Aby ułatwić uruchomienie silnika, powinno się również dolać więcej paliwa do zmieszania z powietrzem. Po naciśnięciu przycisku pompki paliwo zostanie przepompowane bezpośrednio z gaźnika do komory spalania.

Uwaga: Nie wszystkie modele są wyposażone w taką POMPKĘ PALIWA.

- Przesunąć dźwignię ssania na pozycję **„SSANIE”**

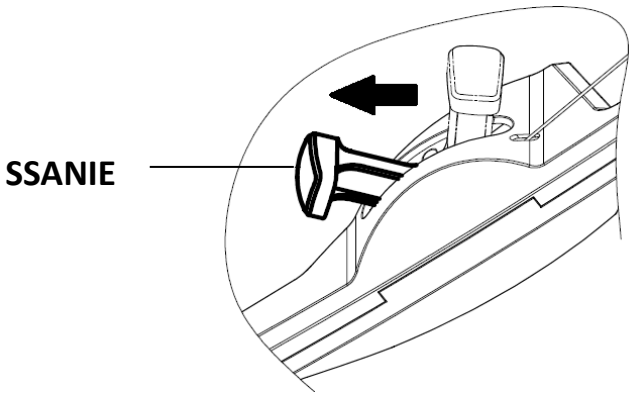

Uwaga: Nie wszystkie modele są wyposażone w taką dźwignię ssania.

- Pociągnąć dźwignię hamulca i przytrzymać przy uchwycie.

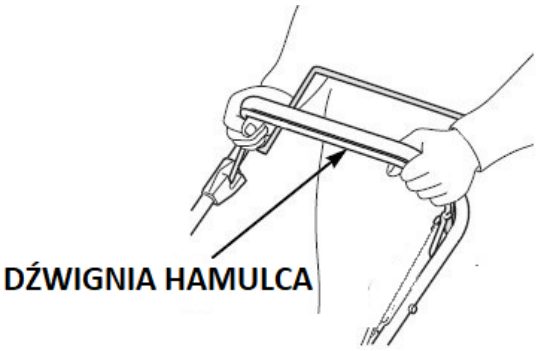

- Zwolnić dźwignię napędu. Zapobiegnie to przesunięciu się kosiarki do przodu po użyciu rozrusznika.

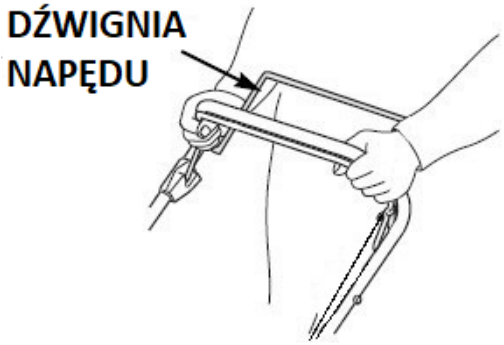

- Jeśli kosiarka jest wyposażona w rozrusznik elektryczny, należy lekko nacisnąć przycisk rozrusznika, aby uruchomić silnik.

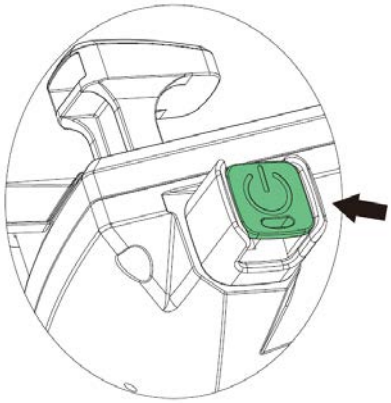

Uwaga: Nie wszystkie modele są wyposażone w rozrusznik elektryczny.

- Gdy uchwyt rozrusznika opiera się o podpórkę, należy chwycić go prawą dłonią i ciągnąć powoli do wyczucia oporu, a następnie pociągnąć energicznie, przeciągając linkę rozrusznika przez otwór w podpórce. (Jeśli to nie wystarczy do uruchomienia zimnego silnika, należy powtórzyć procedurę 2-3 razy).

- Bezpośrednio po uruchomieniu silnika należy przesunąć dźwignię ssania z pozycji **„SSANIE”** na pozycję **„PRACA”.** (W niskiej temperaturze należy uruchomić silnik i odczekać kilka minut przed rozpoczęciem pracy).

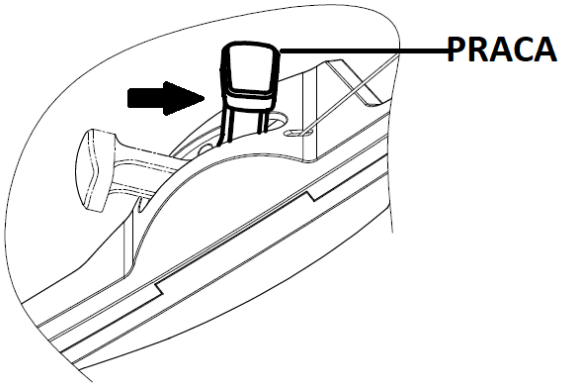

Uwaga: Nie wszystkie modele są wyposażone w taką dźwignię ssania.

Sterowanie kosiarką

Nóż tnący zostaje wyprawiony w ruch natychmiast po uruchomieniu silnika. Podczas pracy maszyny dźwignia bezpieczeństwa powinna znajdować się w pozycji roboczej. Silnik zatrzyma się bezpośrednio po zwolnieni dźwigni. W przypadku konieczności przerwania pracy, należy zwolnić dźwignię, aby zatrzymać silnik.

- **Dźwignia napędu**

Aby załączyć napęd należy pchnąć dźwignię napędu i przytrzymać ją przy uchwycie.
Aby zatrzymać kosiarkę należy zwolnić dźwignię napędu.
Przed uruchomieniem silnika należy zawsze zwalniać dźwignię napędu. Jeśli dźwignia napędu będzie wciśnięta, kosiarka zacznie poruszać się do przodu.
Dźwignię napędu należy obsługiwać wykonując pełne ruchy, tak aby dźwignia była zawsze albo całkowicie wciśnięta, albo całkowicie zwolniona. Podczas korzystania z funkcji napędu kosiarki należy przytrzymywać dźwignię napędu przy uchwycie. Zapewni to dłuższy okres użytkowania przekładni napędowej.

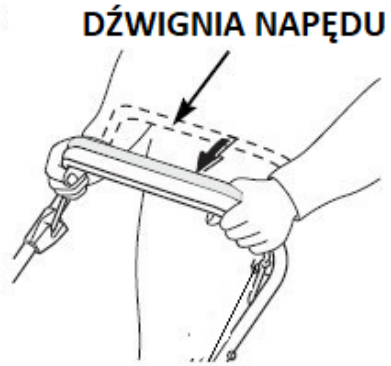

- **Dźwignia gazu**

Aby zapewnić jak najlepszą jakość koszenia, dźwignia gazu powinna zawsze znajdować się w pozycji **„SZYBKO”.** Gdy nóż obraca się z fabrycznie ustawioną prędkością, generuje silny strumień powietrza, który podnosi trawę, dzięki czemu koszenie przebiega sprawniej.

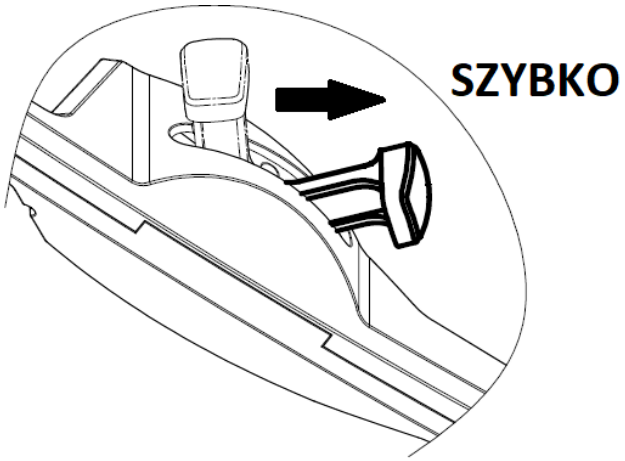

Uwaga: Nie wszystkie modele są wyposażone w taką dźwignię gazu.

- **Dźwignia regulacji prędkości**

Prędkość kosiarki można regulować w 4 różnych zakresach. Aby ustawić jedną z możliwych prędkości należy przesunąć prawą dźwignię na desce rozdzielczej. W przypadku dwóch najniższych prędkości użytkownik nie odczuje dużej różnicy.

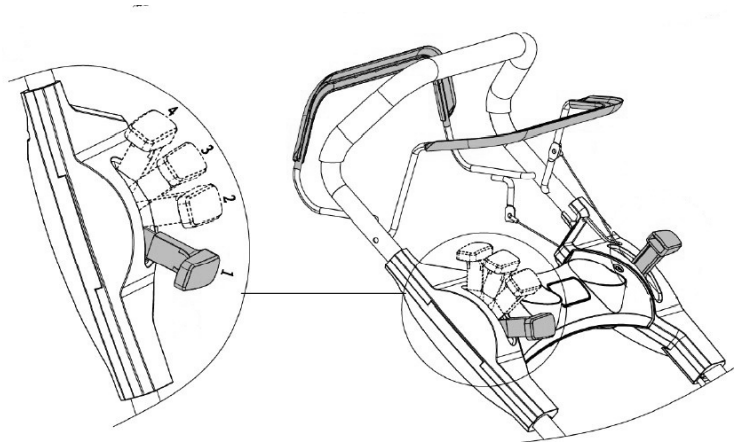

Zatrzymywanie silnika

- Przesunąć dźwignię gazu na pozycję **„WOLNO”**.

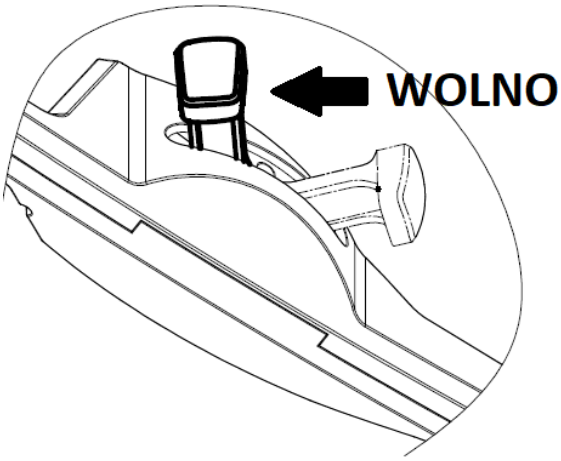

Uwaga: Nie wszystkie modele są wyposażone w taką dźwignię gazu.

- Zwolnić dźwignię napędu.

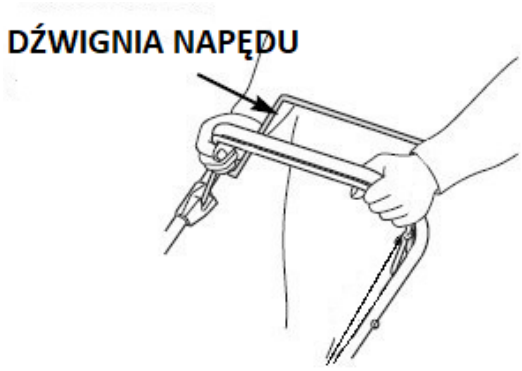

- Zwolnić dźwignię hamulca

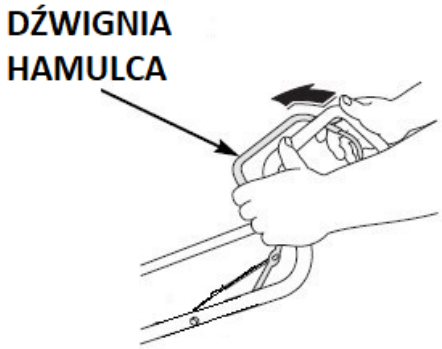

UWAGA: Po zatrzymaniu silnika nóż tnący będzie się obracać jeszcze przez kilka sekund. Jeśli kosiarka ma być pozostawiona bez nadzoru, należy odłączyć fajkę świecy zapłonowej.

KONSERWACJA

WAŻNE Regularna, dokładna konserwacja kosiarki jest konieczna, aby zapewnić bezpieczne użytkowanie i niezmienną wydajność pracy niezależnie od upływu czasu.

- Aby zapewnić bezpieczne warunki pracy, wszystkie nakrętki i śruby muszą być mocno dokręcone. Regularna konserwacja jest niezbędna dla zapewnienia bezpiecznego użytkowania i odpowiedniej wydajności pracy kosiarki.
- Nie należy nigdy przechowywać kosiarki z paliwem w zbiorniku w zamkniętym pomieszczeniu, gdzie opary mogą mieć styczność z otwartym ogniem, iskrami, bądź silnym źródłem ciepła.
- Przed umieszczeniem kosiarki w zamkniętym pomieszczeniu, gdzie ma być przechowywana należy poczekać, aż silnik ostygnie.
- Aby zmniejszyć ryzyko pożaru, należy zawsze czyścić silnik, tłumik wydechowy, komorę akumulatora i zbiornik paliwa z trawy, liści i nadmiaru smaru. Nie należy pozostawiać pojemnków ze ściętą trawą w pomieszczeniach zamkniętych.
- Ze względów bezpieczeństwa nie należy używać urządzeń ze zużytymi lub uszkodzonymi częściami. Takie części należy wymienić lub naprawić. Należy używać oryginalnych części zamiennych (na ostrzu powinien zawsze znajdować się odpowiedni symbol). Użycie części niższej jakości może skutkować uszkodzeniem urządzenia i stwarzać zagrożenie dla użytkownika.
- Jeśli zbiornik paliwa musi zostać opróżniony, należy to robić na zewnątrz budynku, dopiero gdy silnik ostygnie.
- Podczas demontażu i ponownego montażu ostrza należy nosić grube rękawice ochronne.
- Po ostrzeniu należy sprawdzić, czy nóż tnący jest odpowiednio wyważony.
- Należy często sprawdzać elementy kosiarki pod kątem zużycia.
- Podczas obsługi, transportu lub przechylania maszyny należy:
  - Nosić grube rękawice ochronne.
  - Trzymać maszynę w miejscach zapewniających bezpieczny chwyt, uwzględniając rozkład ciężaru.

Nóż tnący

Kontrola

- Przechylić kosiarkę w kierunku uchwytu, tj. świecą zapłonową do góry. Pozwoli to zapobiec wyciekowi paliwa oraz oleju, co mogłoby utrudnić uruchomienie.
- Sprawdzić nóż tnący pod kątem uszkodzeń, pęknięć, nadmiaru rdzy lub korozji. Stępiony nóż można naostrzyć, ale jeśli nóż jest nadmiernie zużyty, wygięty, pęknięty lub uszkodzony w inny sposób, należy go wymienić.
- Podczas montażu ostrza należy zawsze używać klucza dynamometrycznego. Sprawdzić, czy śruby mocujące nóż są odpowiednio dokręcone.

Demontaż i ponowny montaż noża

Do demontażu noża w celu naostrzenia lub wymiany należy użyć klucza dynamometrycznego. Podczas wykonywania tej czynności należy nosić grube rękawice ochronne.

- Wykręcić śrubę przy użyciu klucza nasadowego. Najlepiej do tego celu użyć drewnianego bloku, aby zapobiec obracaniu się ostrza podczas wykręcania śruby. Następnie zdemontować nóż.
- Ponownie zamontować nóż i przymocować przy użyciu śruby mocującej i specjalnych podkładek. Podkładki należy montować tak, aby wklęsła powierzchnia była skierowana w stronę noża, a wypukła powierzchnia – w stronę śruby.
- Dokręcić śrubę mocującą noża przy użyciu klucza nasadowego. Najlepiej do tego celu użyć drewnianego bloku, aby zapobiec obracaniu się ostrza podczas dokręcania śruby.

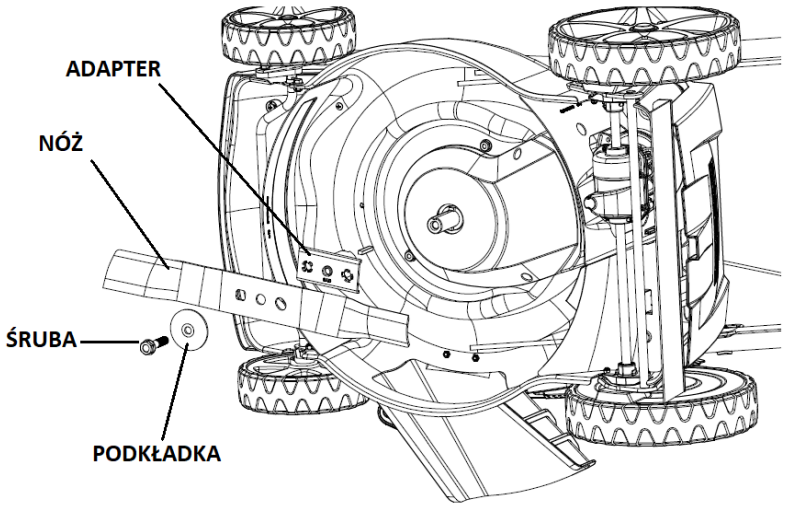

Czyszczenie i wymiana worka na trawę

Czyszczenie

Przepłukać worek przy użyciu węża ogrodowego i poczekać, aż całkowicie wyschnie przed kolejnym użyciem. Mokry worek szybko się zapcha.

Wymiana

- Odpiąć plastikowe krawędzie worka od ramy kosza i wyciągnąć worek z ramy.
- Włożyć ramę do nowego worka i zapiąć plastikowe zatrzaski na ramie.

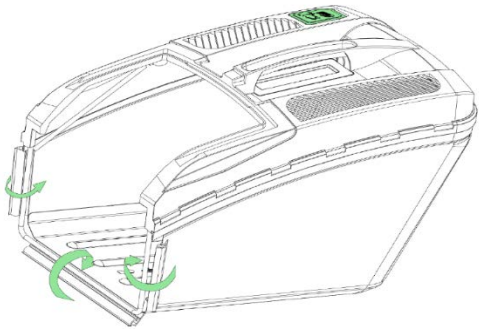

Złącze do mycia urządzenia tnącego

Po lewej stronie obudowy kosiarki znajduje się specjalna dysza służąca do mycia urządzenia tnącego.

- Podczas korzystania z dyszy należy ustawić wysokość koszenia kosiarki w najniższym możliwym punkcie i umieścić kosiarkę na trawniku. Zagwarantuje to pozostawanie wody pod urządzeniem podczas procesu czyszczenia.
- Podłączyć wąż ogrodowy do dyszy.
- Podłączyć wodę i uruchomić silnik.
- Obrót ostrzy spowoduje wyczyszczenie urządzenia tnącego.

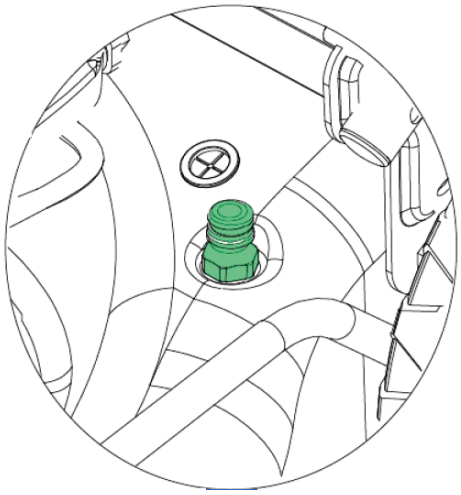

Uwaga: Nie wszystkie modele są wyposażone w taką dyszę.

Konserwacja silnika

Sprawdzić poziom oleju w silniku

Poziom oleju należy sprawdzać, gdy silnik i kosiarka są wyłączone.

- Odkręcić korek wlewu oleju i wytrzeć wskaźnik.
- Włożyć wskaźnik do wlewu oleju, ale nie wkręcać.
- Sprawdzić poziom oleju na wskaźniku. Jeśli jest bliższy niższemu oznaczeniu, dolać olej do maksymalnego poziomu. Nie przepełniać.
- Mocno zakręcić korek wlewu.

UWAGA: Uruchomienie silnika przy niskim poziomie oleju spowoduje jego uszkodzenie.

Wymiana oleju w silniku

Zużyty olej należy spuszczać, gdy silnik jest nadal ciepły. Rozgrzany olej spływa szybciej i nie pozostaje w silniku.

- Wytrzeć wlew oleju i wyjąć korek wlewu/wskaźnik poziomu oleju.
- Umieścić obok kosiarki odpowiedni pojemnik na zużyty olej, a następnie przechylić kosiarkę na prawą stronę. Zużyty olej wypłynie przez wlew oleju. Poczekać do całkowitego opróżnienia silnika. Zużyty olej silnikowy wraz z pojemnikami należy utylizować w sposób przyjazny dla środowiska. Sugerowane jest przekazanie szczelnie zamkniętego pojemnika do lokalnego centrum recyklingu lub punktu odzyskiwania surowców wtórnych. Nie należy utylizować go razem z innymi odpadami, rozlewać na ziemi, ani wylewać do ścieków.
- Napełnić zalecanym olejem. Nie przepełniać. Odczekać kilka minut, aby olej się ustabilizował, a następnie zmierzyć poziom oleju w silniku.

Konserwacja filtra powietrza

UWAGA: Jeśli silnik będzie używany bez filtra powietrza lub z uszkodzonym filtrem, zabrudzenia przedostaną się do środka, co znacznie przyspieszy zużycie silnika.

- Nacisnąć przyciski na pokrywie i zdjąć pokrywę.
- Wyjąć filtr z podstawy.
- Sprawdzić, czy filtr i wkład z gąbki nie są uszkodzone i wymienić je w razie potrzeby.
- Oczyścić filtr, kilkukrotnie uderzając nim o twardą powierzchnię, aby usunąć zabrudzenia lub przedmuchać sprężonym powietrzem od wewnątrz. Nie należy nigdy czyścić filtra szczotką; takie czyszczenie sprawi, że zabrudzenia wnikną głębiej między włókna.
- Wytrzeć zabrudzenia po wewnętrznej stronie podstawy i pokrywy filtra powietrza, używając wilgotnej ścierki. Należy przy tym uważać, aby zabrudzenia nie przedostały się do kanału powietrznego prowadzącego do gaźnika.
- Ponownie zamontować filtr i pokrywę.

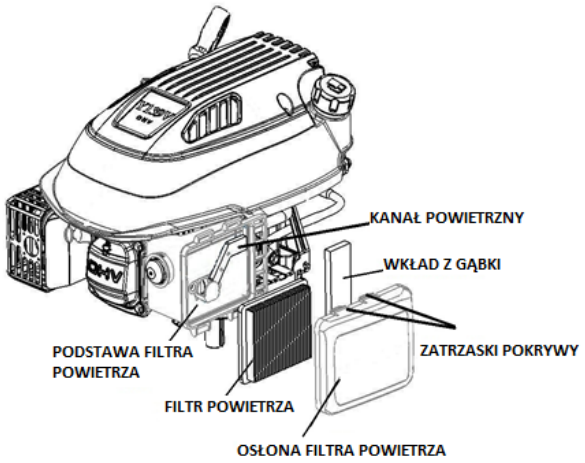

Konserwacja świecy zapłonowej

Aby zapewnić odpowiednią wydajność pracy kosiarki, świeca zapłonowa nie może być zabrudzona i musi mieć odpowiednie przerwy iskrowe.

- Odłączyć nasadkę świecy zapłonowej i usunąć wszelkie zabrudzenia nagromadzone wokół świecy.

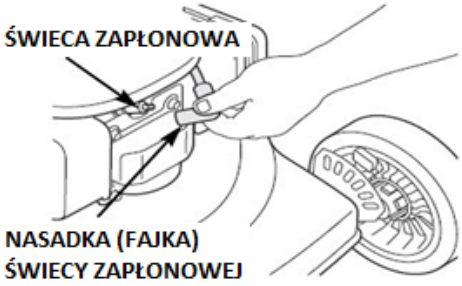

- Wyjąć świecę zapłonową przy użyciu klucza do świec.

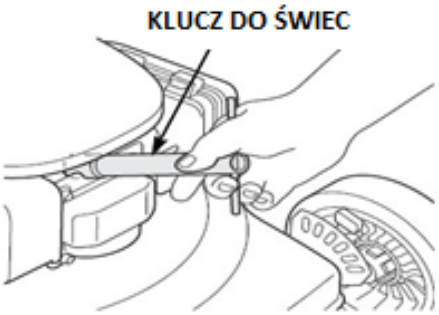

- Sprawdzić stan świecy zapłonowej. Wymienić świecę zapłonową, jeśli elektrody są zużyte lub izolator jest pęknięty, bądź wyszczerbiony.
- Zmierzyć odstęp między elektrodami świecy zapłonowej przy użyciu odpowiedniego przyrządu pomiarowego. Odstęp powinien mieścić się w zakresie od 0,028 do 0,031 cala (0,7-0,8mm). W razie potrzeby skorygować odstęp, ostrożnie zginając boczną elektrodę przy użyciu odpowiedniego narzędzia.

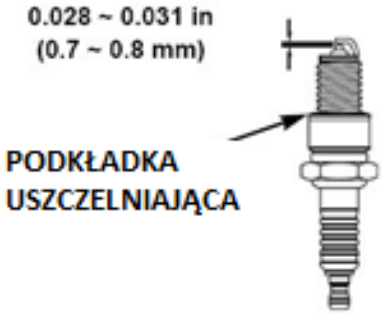

- Ostrożnie wkręcić świecę zapłonową ręcznie, aby nie uszkodzić gwintu.
- Zamontować fajkę świecy zapłonowej na świecy.

UWAGA: Poluzowana świeca zapłonowa może się przegrzać i uszkodzić silnik. Z kolei zbyt mocno dokręcona świeca zapłonowa może uszkodzić gwint głowicy cylindra.

Regulacja linek

Przed rozpoczęciem użytkowania kosiarki należy sprawdzić czy linki są odpowiednio wyregulowane.

Regulację linek można sprawdzić poprzez pełne wciśnięcie dźwigni odpowiadających poszczególnym linkom i sprawdzenie czy linka się napina. Jeśli nie, należy wyregulować linkę. Jeśli nie można w łatwy sposób wcisnąć dźwigni, oznacza to, że linka jest zbyt napięta i należy ją poluzować. Po pierwszym sezonie linki mogą się rozregulować lub rozciągnąć, przez co mogą wymagać ponownej regulacji.

Poniższe linki mogą wymagać regulacji:

1. Linka napędu
2. Linka hamulca
3. Linka gazu

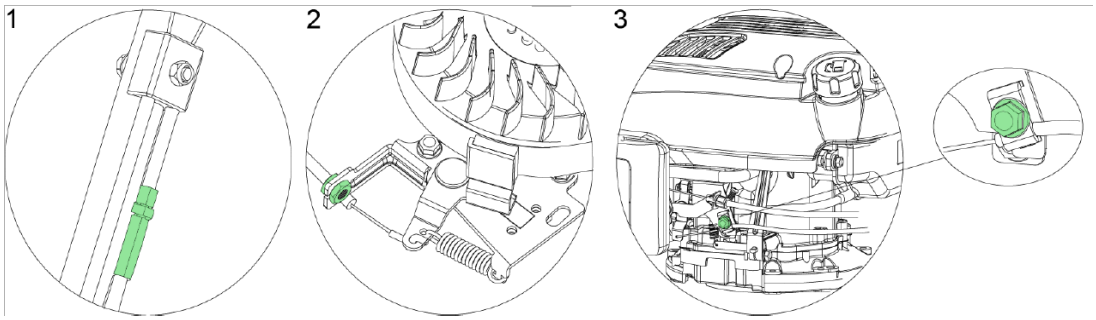

Harmonogram konserwacji

Regularna konserwacja		Przed każdym użyciem	Po pierwszym miesiącu lub po 5 godzinach	Co 3 miesiące lub co 25 godzin	Co 6 miesięcy lub co 50 godzin	Co rok lub co 100 godzin	Co dwa lata lub co 250 godzin
POZYCJA Wykonywać regularnie co określony czas							
Olej silnikowy	Sprawdzić	O					
	Wymienić		O	O			
Filtr powietrza	Sprawdzić		O				
	Wymienić			O			
Świeca zapłonowa	Sprawdzić/ wyregulować					O	
	Wymienić						O
Klocek hamulcowy koła zamachowego (typu A)	Sprawdzić					O	
Zbiornik i filtr paliwa	Wyczyścić			O			
Przewód paliwowy	Sprawdzić	Co 2 lata (wymienić w razie potrzeby)					
Prześwit zaworu	Sprawdzić/ wyregulować					O	
Komora spalania	Wyczyścić	Co 200 godzin					

ROZWIĄZYWANIE PROBLEMÓW

SILNIK NIE URUCHAMIA SIĘ	Możliwa przyczyna	Rozwiązanie
1. Sprawdzić poziom paliwa.	Brak paliwa.	Dolać paliwa.
	Nieprawidłowe paliwo; silnik był przechowywany bez oczyszczenia lub spuszczenia benzyny lub napełniono go niewłaściwą benzyną	Spuścić paliwo ze zbiornika i gaźnika. Wlać świeże paliwo.
2. Wyjąć i sprawdzić świecę zapłonową.	Świeca zapłonowa jest uszkodzona lub zabrudzona; nieprawidłowa przerwa iskrowa.	Wymienić świecę zapłonową.
	Świeca zapłonowa jest zawilgocona paliwem (zalany silnik).	Osuszyć i ponownie zamontować świecę zapłonową.
3. Zabrać silnik do autoryzowanego serwisu lub poszukać rozwiązania w dostarczonej instrukcji.	Zapchany filtr paliwa, awaria gaźnika, awaria zapłonu, awaria zaworów itp.	Naprawić lub wymienić uszkodzone elementy wedle potrzeby.
4. Nacisnąć przycisk pompki paliwa.	Uruchamianie zimnego silnika.	Nacisnąć przycisk pompki paliwa.

BRAK MOCY W SILNIKU	Możliwa przyczyna	Rozwiązanie
1. Sprawdzić filtr powietrza.	Zapchane wkłady filtra powietrza.	Oczyścić lub wymienić wkłady filtra powietrza.
2. Sprawdzić poziom paliwa.	Nieprawidłowe paliwo; silnik był przechowywany bez oczyszczenia lub spuszczenia benzyny lub napełniono go niewłaściwą benzyną.	Spuścić paliwo ze zbiornika i gaźnika. Wlać świeże paliwo.
3. Zabrać silnik do autoryzowanego serwisu lub poszukać rozwiązania w dostarczonej instrukcji.	Zapchany filtr paliwa, awaria gaźnika, awaria zapłonu, awaria zaworów itp.	Naprawić lub wymienić uszkodzone elementy wedle potrzeby.

PRZECHOWYWANIE

- Benzyna nie powinna pozostawać w silniku przez ponad jeden miesiąc.
- Po zakończeniu pracy należy dokładnie oczyścić kosiarkę i przechowywać ją w suchym pomieszczeniu.
- Nie należy nigdy przechowywać kosiarki z paliwem w zbiorniku w pomieszczeniu, gdzie może mieć styczność z otwartym ogniem lub iskrami.
- Aby zmniejszyć ryzyko pożaru, silnik, tłumik, komorę akumulatora i zbiornik paliwa należy oczyścić z trawy, liści i nadmiaru smaru.
- Jeśli zbiornik paliwa musi zostać opróżniony, należy to robić na zewnątrz budynków.
- Podczas regulacji kosiarki należy zachować ostrożność, aby nie zakleszczyć palców między ruchomym nożem, a nieruchomymi elementami.
- Przed umieszczeniem kosiarki w miejscu, w którym ma być przechowywana, należy odczekać co najmniej 30 minut, aby ostygła.

SPECYFIKACJA TECHNICZNA

Model	**CEDKS51S-ZT**
Napęd	Tak
Producent silnika	CEDRUS
Model silnika	Y196V
Moc silnika	4,2 kW / 2800 obr/min
Pojemność silnika	196cm^3
Pojemność zbiornika paliwa (l)	1
Pojemność zbiornika oleju (l)	0,6
Obudowa	Stalowa
Szerokość koszenia	51cm
Regulacja wysokości koszenia	Centralna
Wysokość koszenia (mm)	25-75mm (6 stopni)
Średnica kół (przednie/tylne)	20cm/28cm (8’’/11’’)
Funkcje	Wyrzut boczny, Wyrzut do kosza, Mielenie, Napęd
Pojemność kosza na trawę (l)	65l