Niniejszy podręcznik należy zachować na przyszłość

Instrukcja oryginalna, przetłumaczona z j. angielskiego

CEDRUS®

CEDRUS
95-060 Brzeziny, ul. Przemysłowa 1
www.cedrus.com.pl
email: biuro@cedrus.com.pl
tel. (+48) 46 874 18 60

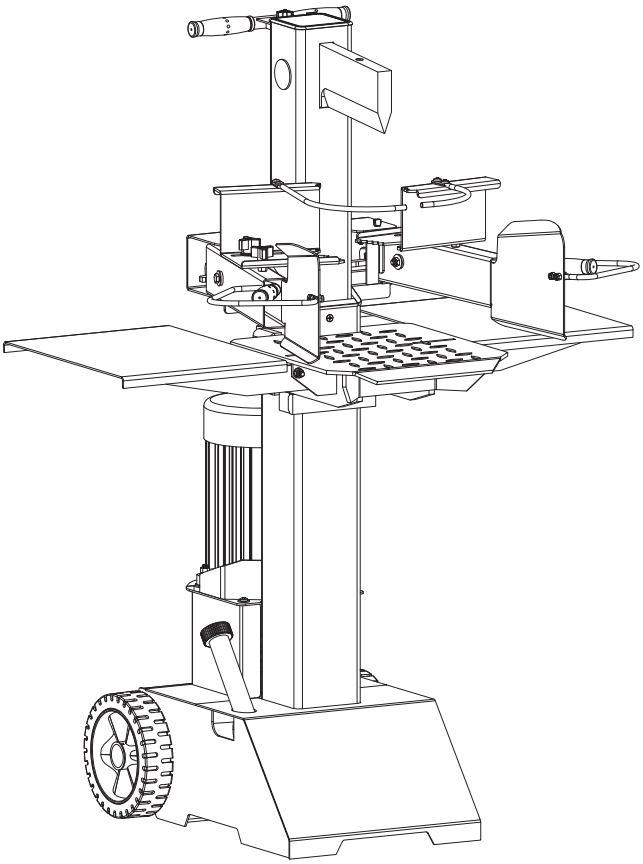

Łuparka do drewna

Instrukcja obsługi

NUMER MODELU: ☐ CEDLS07V

NUMER SERYJNY: _____

Zarówno numer modelu i numer seryjny można znaleźć na tabliczce znamionowej.
Należy je zachować i zapisać w bezpiecznym miejscu do wykorzystania w przyszłości.

DLA WŁASNEGO BEZPIECZEŃSTWA

NALEŻY PRZECZYTAĆ I ZROZUMIEĆ CAŁĄ INSTRUKCJĘ
PRZED URUCHOMIENIEM MASZYNY

SPIS TREŚCI

Wstęp 2
Symbole 3
Bezpieczeństwo 3
Ostrzeżenia i instrukcje dot. bezpieczeństwa 3
Specjalne ostrzeżenia i instrukcje 6
Specyfikacja techniczna 6
Rozpakowanie 7
Zawartość zestawu 8
Montaż 9
Wprowadzenie do użytkowania 11
Transport 12
Dostarczenie łuparki do miejsca pracy 12
Użytkowanie łuparki 12
Wymiana oleju hydraulicznego 15
Ostrzenie klina 16
Rozwiązywanie problemów 16
Schemat połączeń 17
Schemat hydrauliczny 17
Schemat części 18
Deklaracja zgodności 21

WSTĘP

Niniejsza łuparka pionowa do drewna z pewnością spełni Państwa oczekiwania. Maszyna została wyprodukowana zgodnie z rygorystycznymi standardami jakościowymi, aby spełnić najwyższe kryteria wydajności. Maszyna zapewnia łatwą i bezpieczną obsługę, a przy odpowiedniej konserwacji, zapewni również Państwu wieloletnią i niezawodną pracę.

Należy dokładnie przeczytać niniejszą instrukcję obsługi przed użytkowaniem łuparki do drewna. Zachować szczególną ostrożność, przestrzegać ostrzeżeń oraz potencjalnych zagrożeń.

ŚRODOWISKO

Wszystkie zużyte materiały należy poddać procesowi recyklingu. Ponadto wszystkie narzędzia, węże i opakowania powinny zostać wykorzystane, zabrane do centrum recyklingu i zutylizowane w sposób bezpieczny dla środowiska

65584UK00M110_65585 65585(A).indd 2 2018/9/10 10:20:45

SYMBOLE

Tabliczka znamionowa na maszynie może zawierać różne symbole, które zawierają ważne informacje o produkcie lub instrukcje użytkowania maszyny.

Dokładnie przeczytać instrukcję obsługi

Należy pamiętać o założeniu odpowiedniego obuwia

Należy pamiętać o założeniu rękawiczek ochronnych

Należy pamiętać o używaniu ochronników słuchu i okularów ochronnych

Należy utrzymać miejsce pracy w porządku! Bałagan może być przyczyną wypadków i obrażeń operatora

Usunięcie / manipulowanie przy zabezpieczeniach lub urządzeniach zabezpieczających jest zabronione

Zutylizować zużyty olej w sposób bezpieczny dla środowiska

Nie używać maszyny w momencie, gdy pada deszcz

Ostrożnie! Trzymać się z dala od ruchomych części

Nie wolno ręcznie usuwać zakleszczonych kłód

Pamiętać o rozłączeniu wtyczki przed naprawą, czyszczeniem i konserwacją łuparki

Uważać! Należy uniknąć obrażeń spowodowanych ruchem noża łuparki.

Nie dopuszczać osób postronnych w obszar pracy urządzenia

BEZPIECZEŃSTWO

Ostrzeżenia i instrukcje dot. bezpieczeństwa

] INSTRUKCJA OBSŁUGI

Należy przeczytać ze zrozumieniem całą instrukcję obsługi i naklejki umieszczone na maszynie. Należy poznać zastosowania, ograniczenia oraz potencjalne zagrożenia charakterystyczne dla tej maszyny.

] UŻYWKI

Nie wolno obsługiwać łuparki będąc pod wpływem narkotyków, alkoholu lub leków, które mogłyby wpłynąć na zdolność poprawnego użytkowania maszyny.

] NIEBEZPIECZNE WARUNKI PRACY

Łuparkę do drewna należy używać na suchym, twardym, równym podłożu. Nigdy nie używać łuparki do drewna na śliskich, mokrych, błotnistych lub oblodzonych powierzchniach. Wybrana lokalizacja powinna być wolna od wysokiej trawy, zarośli i innych przeszkód. Łuparka powinna być użytkowana tam, gdzie jest dużo miejsca do jej obsługi, a użytkownik może zachować uwagę. Miejsce pracy powinno być czyste i dobrze oświetlone. Bałagan sprzyja obrażeniom. Aby uniknąć potknięcia, nie zostawiać narzędzi, kawałków drewna itd. wokół miejsca pracy. Nie używać łuparki w mokrych, wilgotnych, wystawionych na deszcz przestrzeniach. Nie korzystać z łuparki tam, gdzie opary z farb, rozpuszczalników i łatwopalnych cieczy stwarzają potencjalne zagrożenia.

] KONTROLA

Sprawdzić przed włączeniem. Nie zdejmować osłon, doprowadzić do stanu używalności. Przed każdym włączeniem należy wyrobić sobie nawyk sprawdzania, czy klucze regulacyjne są usunięte z obszaru pracy. Brakujące uzupełnić, a uszkodzone lub niesprawne części wymienić przed użyciem. Upewnić się, że wszystkie nakrętki, śruby, wkręty, złączki hydrauliczne, zaciski węża itp. są dobrze dokręcone. Zawsze sprawdzać poziom oleju hydraulicznego w zbiorniku. Jeśli łuparka wymaga naprawy lub jest w złym stanie technicznym, nie wolno z niej korzystać.

65584UK00M110_65585 65585(A).indd 3 2018/9/10 10:20:45

l ODPOWIEDNIA ODZIEŻ

Nie należy nosić luźnej odzieży, rękawiczek, krawatów lub biżuterii (pierścionków, zegarków na rękę). Mogą one zostać wciągnięte między ruchome części maszyny. Zalecane jest, by podczas pracy z łuparką nosić ochronne, nieprzewodzące prąd rękawice oraz antypoślizgowe obuwie. Należy założyć środek zabezpieczający długie włosy przed ich wciągnięciem w maszynę.

l OCHRONA OCZU I TWARZY

Każdy model łuparki do drewna może spowodować wyrzucenie resztek drewna w kierunku oczu, co może doprowadzić do trwałego uszkodzenia wzroku. Zawsze pamiętać o okularach ochronnych, gdyż soczewki zwykłych okularów są odporne jedynie na uderzenia, nie są okularami zabezpieczającymi.

l PRZEDŁUŻACZE

Niewłaściwe stosowanie przedłużacza może spowodować nieefektywne działanie łuparki, co w efekcie może prowadzić do jej przegrzania. Należy pamiętać, by przedłużacz nie był dłuższy niż 10 m, a przekrój nie mniejszy niż 2,5 mm^2, co zapewni wystarczający przepływ prądu do silnika. Unikać obluzowanych, źle zaizolowanych połączeń, które muszą być wykonane z materiału, który zapewni odpowiednią ochronę podczas użytku zewnętrznego.

l ZABEZPIECZENIE PRZED PORAŻENIEM

Sprawdzić, czy obwód elektryczny jest odpowiednio zabezpieczony i czy odpowiada on mocy, napięciu i częstotliwości prądu dla danego silnika. Upewnić się, że występuje uziemienie i zabezpieczenie różnicowoprądowe na linii. Pamiętać o uziemieniu łuparki. Unikać kontaktu ciała z powierzchniami uziemionymi: rurami, grzejnikami, piecami i obudowami chłodziarek. Nigdy samemu nie otwierać skrzynki sterowniczej. Jeśli jednak jest to konieczne, należy skontaktować się z wykwalifikowanym elektrykiem. Należy pamiętać o tym, by nie dotykać metalowych styków podczas podłączania lub odłączania łuparki. Upewnić się, że palce nie dotykają metalowych bolców wtyczki podczas podłączania lub odłączania łuparki.

l RYZYKO ZAPRÓSZENIA OGNIA

Nie wolno palić ani mieć otwartego ognia podczas obsługi lub uzupełniania łuparki do drewna. Nigdy nie używać łuparki w pobliżu płomienia lub iskry. Olej jest łatwopalny, może nastąpić eksplozja.

l SZKOLENIE UŻYTKOWNIKÓW

Łuparkę musi zawsze obsługiwać tylko jedna osoba. Inne osoby, w tym goście, dzieci i zwierzęta, powinny zachować bezpieczną odległość od miejsca pracy, szczególnie, gdy łuparka jest włączona i użytkowana. Jedynie operator może stać w pobliżu maszyny, w obrębie bezpiecznego obszaru roboczego, który jest opisany w niniejszej instrukcji. Nigdy nie wolno korzystać z pomocy innych osób przy uwalnianiu zakleszczonej kłody. Nikt w wieku poniżej 16 lat nie powinien mieć zezwolenia na obsługę łuparki do drewna. Każda osoba poniżej 18 roku życia powinna wcześniej odbyć niezbędne szkolenie, umieć prawidłowo i bezpiecznie wykonywać czynności i być zawsze pod nadzorem osoby dorosłej.

l PRZYGOTOWANIE KŁODY

Należy upewnić się, że w kłodzie przeznaczonej do łupania nie ma żadnych gwoździ lub innych elementów obcych. Końce kłody muszą być równo i prosto ścięte, co zapobiegnie przesuwaniu się kłody będącej pod naciskiem. Gałęzie należy odciąć tak, by nie odstawały od kłody.

l PRAWIDŁOWA POSTAWA

Należy zawsze utrzymywać prawidłową postawę i równowagę.
Nie wolno stawać na łuparce. W przypadku przechylenia maszyny lub przypadkowego kontaktu operatora z elementami tnącymi, może dojść do poważnych obrażeń. Nie przechowywać czegokolwiek nad łuparką lub w jej bezpośrednim otoczeniu, a także w miejscu, gdzie ktoś mógłby dosięgnąć maszyny.

65584UK00M110_65585 65585(A).indd 4 2018/9/10 10:20:45

UNIKANIE WYPADKÓW

Podczas pracy z łuparką nie wolno ingerować w obszar łupania. Kłód przeznaczonych do łupania nie należy układać w taki sposób, aby trzeba było po nie sięgnąć nad łuparką. Używać jedynie rąk do obsługi dźwigni sterujących, nie wolno używać w tym celu stóp, kolana, liny ani czegokolwiek innego. Należy zawsze skupić całą swoją uwagę na ruchu popychacza kłody. Nie wolno podejmować prób włożenia kłody do łuparki przed zatrzymaniem popychacza kłody. Trzymać ręce z dala od wszelkich ruchomych jej części. Nie próbować dzielić dwóch kłód jedna na drugiej, jako, że jedna z nich może wypaść i uderzyć operatora.

OCHRONA RĄK

Gdy siłownik łuparki znajduje się w trybie powrotu, trzymać ręce z dala od maszyny - łuparka jest tak skonstruowana, aby automatycznie zatrzymywała się po całkowitym wsunięciu cylindra. Należy trzymać ręce z dala od rozłamów i pęknięć powstałych w kłodzie, jako, że mogą się one nagle zamknąć i zmiażdżyć lub odciąć ręce. Nie usuwać ręcznie zakleszczonych kłód.

PRAWIDŁOWE UŻYTKOWANIE

Narzędzie będzie działać lepiej i bezpieczniej, jeśli jest użytkowane zgodnie z określonymi wartościami roboczymi. Nie wolno używać łuparki do celów, do których nie jest przeznaczona. W żadnym wypadku nie wolno modyfikować łuparki. To urządzenie zostało zaprojektowane i skonstruowane tak, aby użytkować je w sposób, określony w niniejszym dokumencie. Zmiana wyposażenia lub używanie sprzętu w taki sposób, aby obejść jego możliwości projektowe i wydajność, może spowodować poważne lub śmiertelne obrażenia i unieważni gwarancję. Nigdy nie wolno łupać kłód większych niż określono w specyfikacji. Jest to potencjalnie niebezpieczne, może spowodować uszkodzenie urządzenia.

ODPOWIEDNI NADZÓR

Nie wolno zostawiać działającej maszyny bez nadzoru, aż do jej całkowitego zatrzymania.

ZASILANIE

Odłączać zasilanie, gdy maszyna nie jest używana, oraz przed dokonywaniem regulacji, wymianą części, czyszczeniem lub pracą przy łuparce. Przed serwisowaniem, zapoznać się z instrukcją techniczną.

KONSERWACJA

Czyścić maszynę po każdym użyciu. Aby zapewnić najlepsze i najbezpieczniejsze działanie łuparki, należy utrzymywać ją w czystości. Postępować zgodnie z instrukcjami dotyczącymi smarowania. Przed użyciem sprawdzić wszystkie uszczelnienia hydrauliczne, węże i złączki pod kątem wycieków. Dźwignie sterujące i włącznik zasilania muszą być suche, utrzymane w czystości oraz wolne od oleju i smaru przez cały czas.

OCHRONA ŚRODOWISKA

Zużyty olej należy oddać do punktu specjalizującego się w jego utylizacji lub postępować zgodnie z przepisami w kraju, w którym jest wykorzystywana łuparka. Oleju nie wolno wylewać do kanalizacji, gleby lub wody.

ZABEZPIECZENIE PRZED DZIEĆMI

Pamiętać o zamknięciu pomieszczenia roboczego. Przechowywać łuparkę z dala od dzieci i innych osób nieposiadających kwalifikacji, by z niej korzystać.

65584UK00M110_65585 65585(A).indd 5 2018/9/10 10:20:46

Specjalne ostrzeżenia i instrukcje

- Funkcja łupania została zaprojektowana tak, aby mogła być aktywowana przez jedną osobę. Istnieje jednak możliwość, że większa ilość osób mogłaby pracować z maszyną (np. załadunek, transport). Także tylko jeden operator powinien operować maszyną;
- Urządzenie nie może być używane przez dzieci;
- Opis testów funkcjonalności maszyny;
- Wymagania dotyczące instalacji i konserwacji, w tym listę tych urządzeń, np. dwuręczne urządzenie kontrolne, które należy zweryfikować, jak często należy przeprowadzać weryfikację i którą metodą;
- Nie usuwać zakleszczonych kłód rękami. Należy opuścić klin do momentu, aż kłoda zostanie rozłupana;
- Jeśli kłoda utknie na klinie w dolnym położeniu, należy nacisnąć uchwyt jedną ręką , a drugą wyłączyć maszynę. Następnie lekko uderzyć młotkiem w kłodę, aby ją uwolnić;
- Tylko wykwalifikowana osoba może zmontować maszynę.

Specyfikacja techniczna

Numer modelu		**65886 / CEDLS07V**
Silnik		(400V 3N~ 50Hz 7.1A) S6 40% 3500W
Wielkość kłody	Średnica	8-30 cm
	Długość	10~55 cm
Siła maksymalna		8 ton
Ciśnienie hydrauliczne		21.0 Mpa
Poj. zbiornika oleju hydraul.		4 L
Zasięg siłownika		48.5 cm
Prędkość	do przodu	6.0 cm/s
	do tyłu	19.4 cm/s
Poziom hałasu (LpA)		83.6 dbA bez obciążenia; 89.7 dbA z maksymalnym obciążeniem
Wibracje		<2.5 m/s²
Rozmiar całkowity	Długość	84.5 cm
	Szerokość	93.5 cm
	Wysokość	150 cm
Waga		108.8 kg

** S6 40%, praca ciągła: czas jednego cyklu obciążenia wynosi 10 min, czas pracy przy stałym obciążeniu wynosi 4 min, czas pracy przy braku obciążenia wynosi 6 minut.*

65584UK00M110_65585 65585(A).indd 6 2018/9/10 10:20:46

WARUNKI STOSOWANIA

Niniejsza łuparka przeznaczona jest do pracy w temp. otoczenia od + 5 °C do 40 °C i do pracy na wysokości nie większej niż 1000m n.p.m. Wilgotność otoczenia nie powinna przekraczać 50% w temperaturze 40 °C. Urządzenie może być przechowywane lub transportowane w temp. otoczenia mieszczącej się w zakresie pomiędzy -25°C a 55 °C.

WYMAGANIA ELEKTRYCZNE

W przypadku silnika 3-fazowego 400 V / 50 Hz łuparka do drewna powinna być podłączona do standardowego 400V ± 10%/ 50 Hz ± 1%. Urządzenie jest wyposażone w ochronę przeciwprzepięciową, nadmiarowoprądową, przed zbyt niskim napięciem, oraz wyposażonym w wyłącznik różnicowoprądowy (RCD) o natężeniu znamionowym 0,03 A.
Przyłącze sieciowe i przedłużacz muszą mieć 5 żył = 3P + N + PE (3 / N / PE). Połączenie sieciowe musi mieć maksymalnie bezpiecznik 16A. Zasilające kable z izolacją gumową, muszą być zgodne z EN60245 i być zawsze oznaczone symbolem H 07 RN. Kable muszą być zawsze oznaczone, zgodnie z ustawą.

ROZPAKOWANIE

Do rozpakowania kartonu zawierającego łuparkę do drewna potrzebne są co najmniej 2 osoby. Należy wykonać poniższe kroki, aby umieścić łuparkę na ziemi, przechylając każdą stronę kartonu o 45°. Upewnić się, że bloczek (B) został umieszczony tak, aby zabezpieczyć karton z łuparką (A) w punkcie trochę wyższym niż jego środek. Druga strona bloczku (B) powinna być skierowana przeciwko nieruchomemu obiektowi, na przykład oparta o ścianę. Klin (C) musi być umieszczony pod kartonem z łuparką (A) na każdym etapie tak, aby uniknąć ryzyka ześlizgnięcia się kartonu (A). Następnie można zsunąć karton z łuparki.

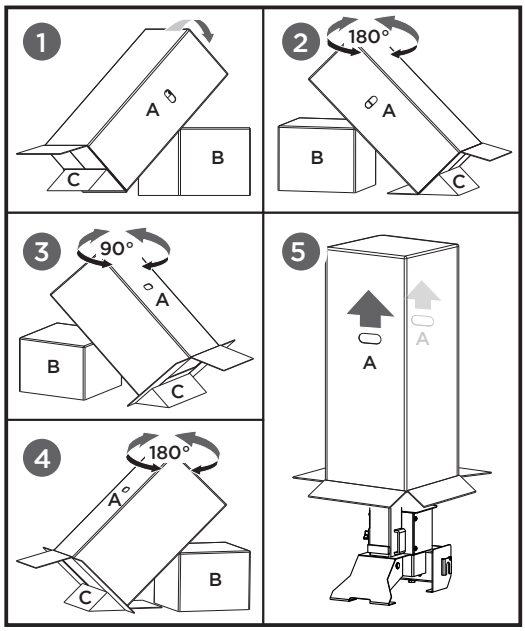

65584UK00M110_65585 65585(A).indd 7 2018/9/10 10:20:46

ZAWARTOŚĆ ZESTAWU

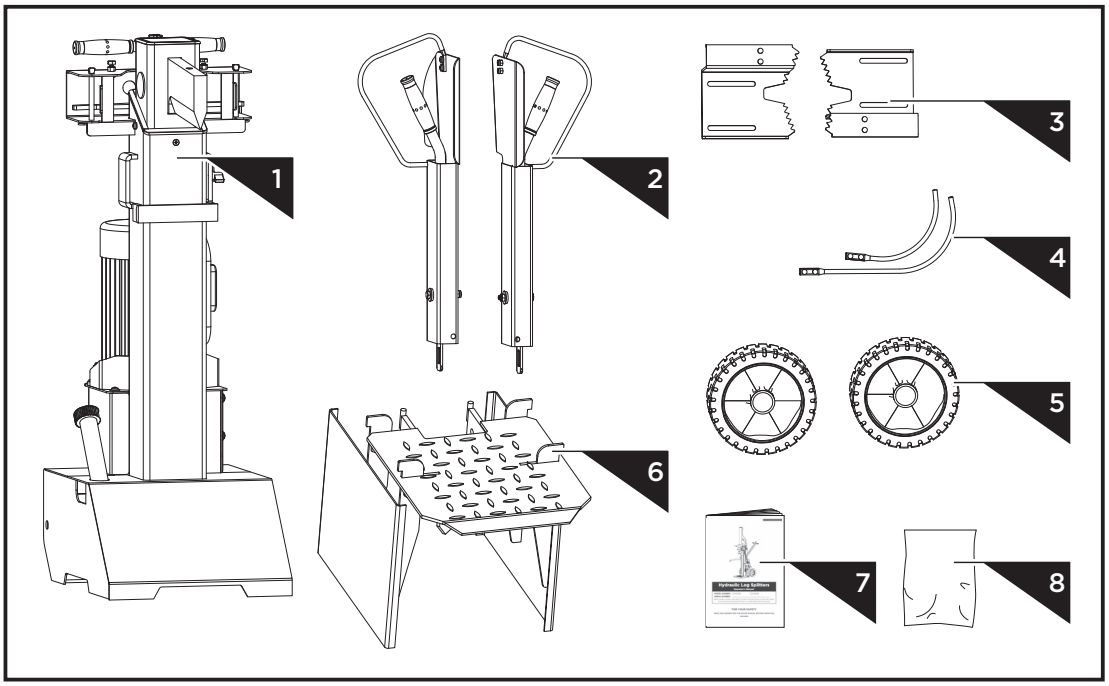

1. Łuparka
2. Dźwignia sterująca i kompletna osłona (1 para)
3. Regulowany uchwyt na kłodę (1 para)
4. Element ustalający 1 i 2
5. Koła (1 para)
6. Stół roboczy
7. Instrukcja obsługi
8. Torba z narzędziami, zawierająca:

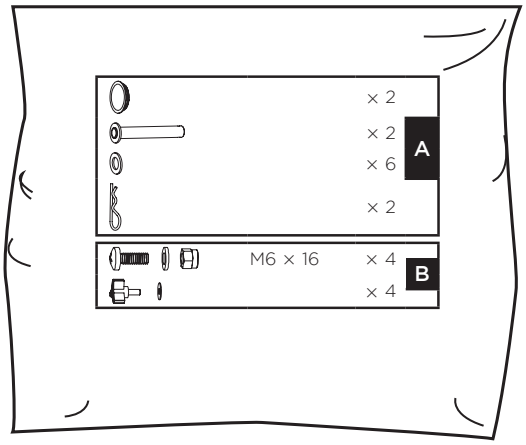

65886UK00M110_65887 65887(A).indd 8 2018/9/12 17:14:07

MONTAŻ

Koła

1. Wsunąć koło na wałek, założyć dwie podkładki w sposób pokazany na poniższym rysunku. Wsunąć oś w dwa otwory znajdujące się w podstawie łuparki i zabezpieczyć ją drugą podkładką i zawleczką (w kształcie R) od wewnątrz. Założyć kołpak.

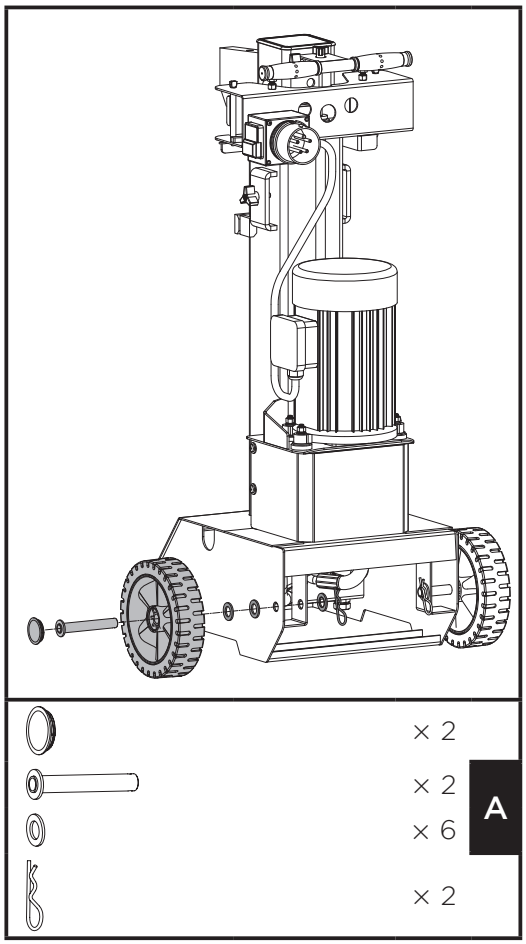

2. Powtórzyć powyższe kroki, aby zainstalować koło po drugiej stronie.

Stół roboczy

1. Przed rozpoczęciem montażu, zwolnić pokrętło blokujące, obracając w kierunku przeciwnym do ruchu wskazówek zegara.

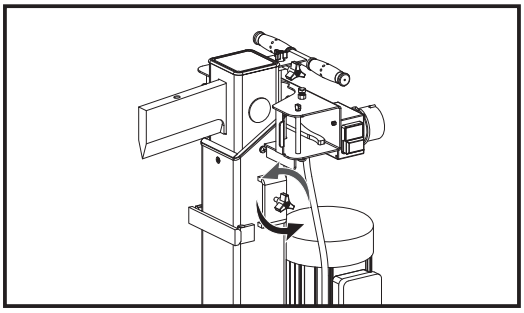

2. Rozłożyć elementy stołu roboczego, ułożyć trzy jego części w tej samej płaszczyźnie.

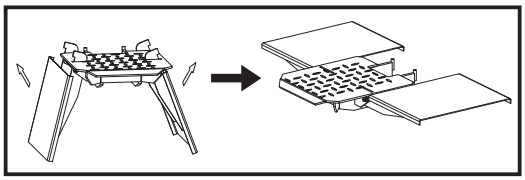

3. Umieścić haki stołu roboczego w zawiasach.

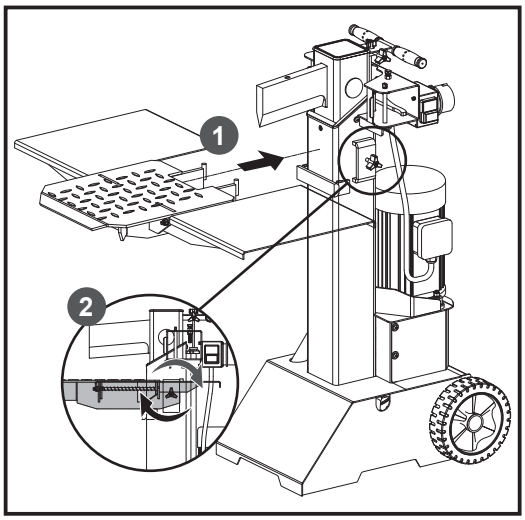

4. Dokręcić pokrętło blokujące.

65886UK00M110_65887 65887(A).indd 9 2018/9/12 17:14:08

Dźwignia sterująca

Pociągnąć za sprężynę (A), aby wyjąć sworzeń blokujący (B). Nałożyć cienką warstwę smaru na obie powierzchnie osłony dźwigni sterującej, jak pokazano na poniższym rysunku. Wsunąć dźwignię sterującą i osłonę, upewnić się, że koniec dźwigni przechodzi do kwadratowego gniazda na końcu ramienia (C). Zablokować dźwignię sterującą i osłonę za pomocą sworznia (B) i sprężyny (A). Wykonać te same kroki, aby zainstalować dźwignię sterującą i osłonę po drugiej stronie.

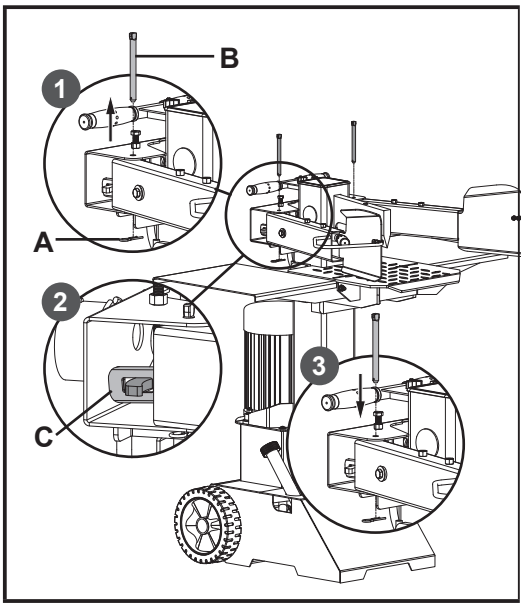

Po zakończonym montażu, należy sprawdzić obie strony. Dźwignie sterowania muszą przechodzić przez zakończenie wspornika.

Regulowany uchwyt na kłodę

Dopasować otwory, włożyć obydwa elementy ustalające (1 i 2) w zaciskach. Upewnić się, że uchwyty są ustawione tak, jak pokazano na poniższym rysunku. Zabezpieczyć połączenie za pomocą śrub M6x16, podkładek i nakrętek. Zamocować zaciski do kłód na ramie przy wykorzystaniu pokrętła blokującego i płaskich podkładek.

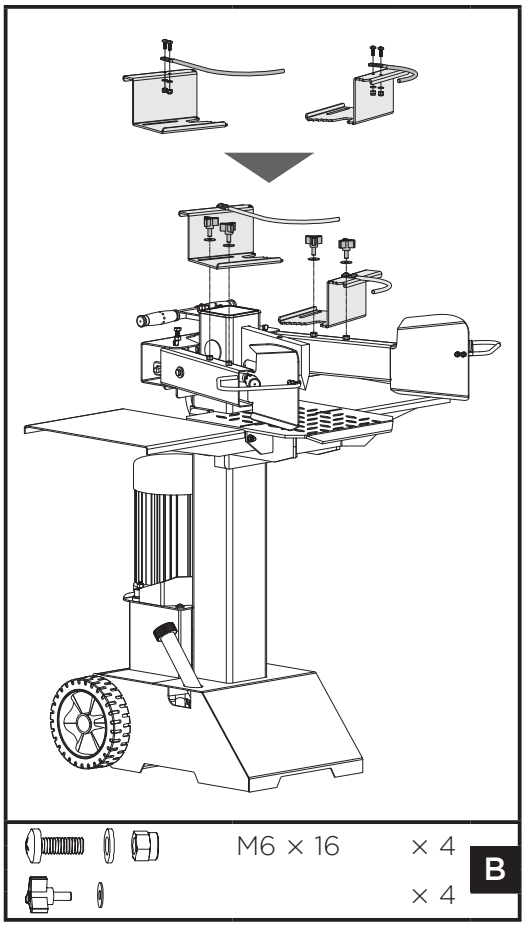

65886UK00M110_65887 65887(A).indd 10 2018/9/12 17:14:10

WPROWADZENIE DO UŻYTKOWANIA

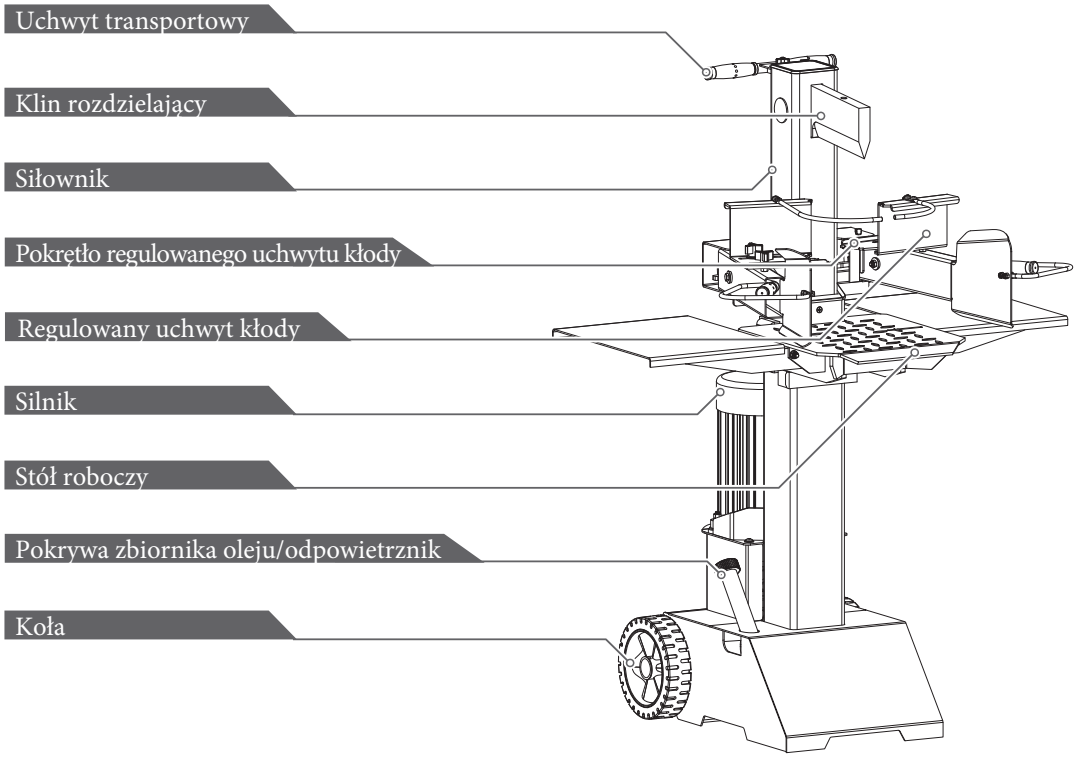

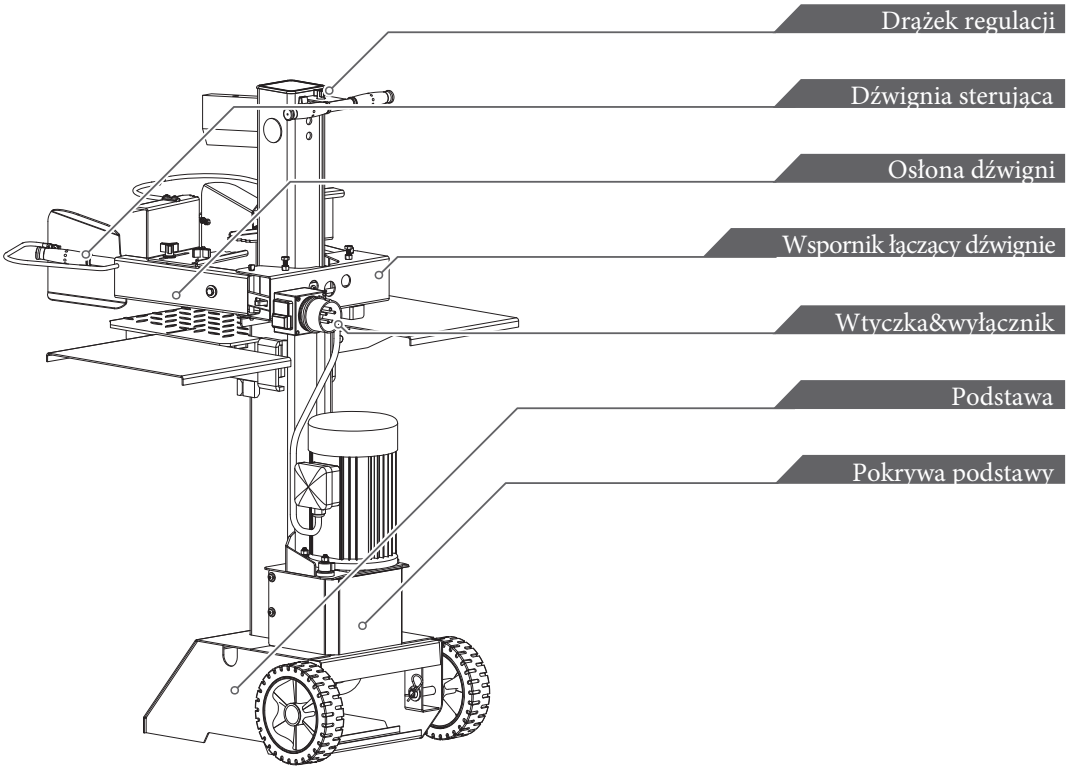

65886UK00M110_65887 65887(A).indd 11 2018/9/12 17:14:10

TRANSPORT

Łuparka do drewna wyposażona jest w dwa kółka transportowe, np. by przemieścić maszynę do miejsca pracy. Aby przetransportować maszynę należy chwycić uchwyt (A) i lekko przechylić łuparkę, po wcześniejszym upewnieniu się, że korek zbiornika oleju jest dokręcony.

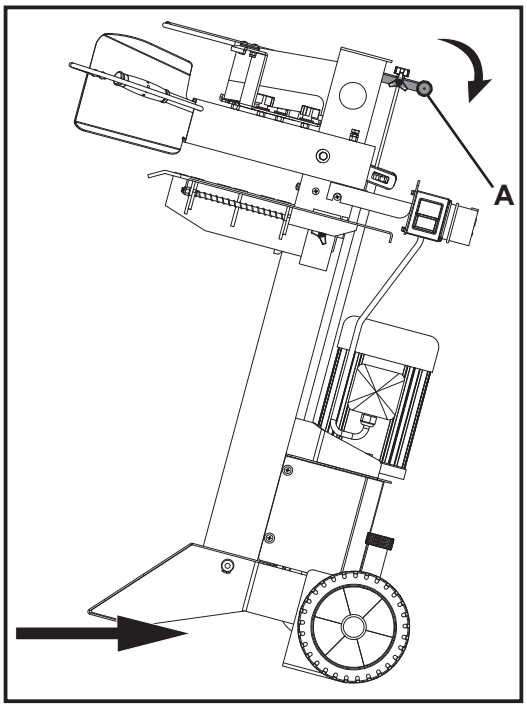

DOSTARCZENIE ŁUPARKI DO MIEJSCA PRACY

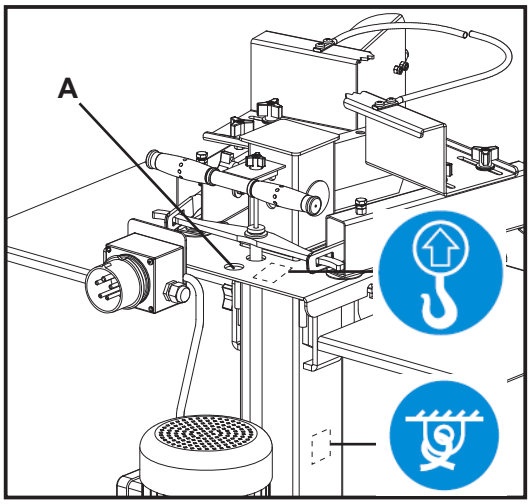

W przypadku użycia dźwigu zaczepić zawiesie za obudowę (A).

W przypadku transportu na duże odległości przymocować łuparkę za pomocą pasów transportowych po przeniesieniu maszyny do ciężarówki, aby uniknąć jej swobodnego przemieszczania się.

UŻYTKOWANIE ŁUPARKI

Przykręcić łuparkę do podłoża przy użyciu śrub M10x30.

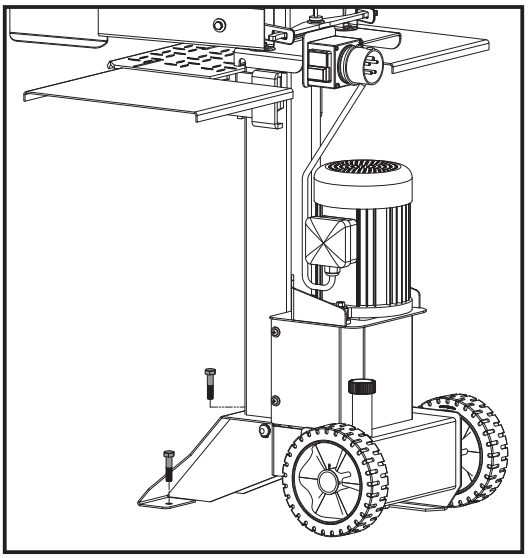

1. Zaplanować swoje miejsce pracy. Pracować bezpiecznie, oszczędzając równocześnie czas dzięki wcześniejszemu zaplanowaniu pracy. Kłody powinny znajdować się w łatwo dostępnym miejscu. Zaplanować miejsce pracy tak, aby ułożyć rozłupane drewno na stercie lub załadować je na pobliską ciężarówkę lub inny środek transportu.
2. Przygotować kłody do łupania. Łuparka może zmieścić kłody o długości do 55 cm. Podczas cięcia większych kłód i pni, nie należy ciąć odcinków dłuższych niż 55 cm.

Nie łupać świeżych pni i kawałków drewna. Suche, sezonowane kłody rozdzielają się znacznie łatwiej i nie będą zacinać się tak często, jak świeżo ścięte drewno.

65584UK00M110_65585 65585(A).indd 12 2018/9/10 10:20:50

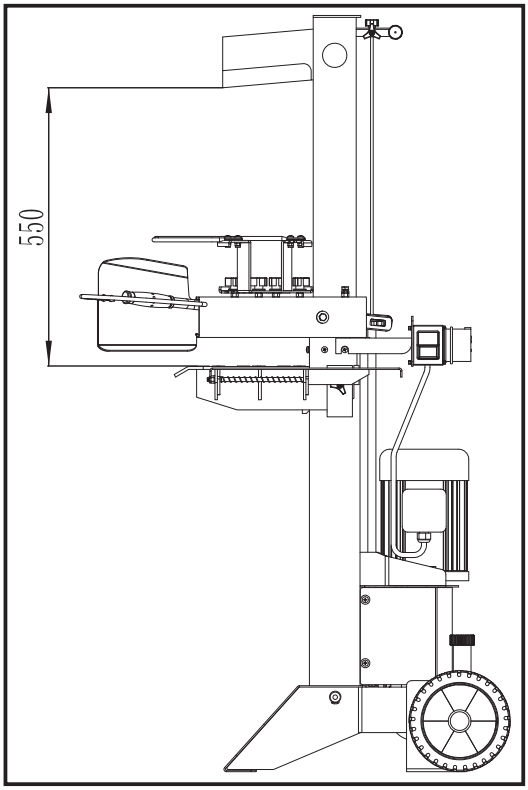

3. Należy nałożyć cienką warstwę smaru na powierzchnię siłownika, aby wydłużyć jego żywotność.

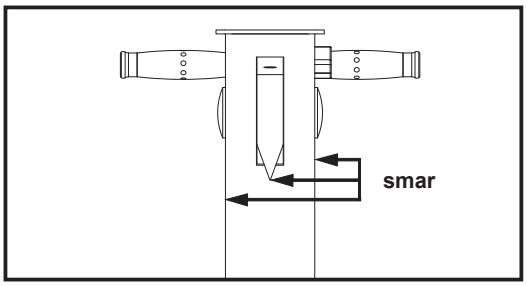

4. Poprowadzić przewód zasilający od źródła zasilania do łuparki do drewna w sposób zabezpieczający przed potknięciem się o kabel lub przed uszkodzeniem przewodu podczas pracy. Chronić przewód zasilający przed uderzeniami, wciąganiem, wyciąganiem lub szkodliwymi materiałami.

5. Otworzyć odpowietrznik. Poluzować korek oleju, w momencie, gdy łuparka jest w użyciu. Po zakończeniu, należy dokręcić korek.

6. Podczas pracy w ekstremalnie niskiej temperaturze, łuparka powinna pracować bez obciążenia przez pierwsze 15 minut, aby podgrzać olej hydrauliczny.

7. Przed pierwszym uruchomieniem, sprawdzić, czy obsługa oburęczna działa poprawnie, wykonując następujące kroki:

(1) Opuścić obie dźwignie sterujące, klin rozdzielający opuszczany jest w dół do ok. 5 cm powyżej ujęcia, nad najwyższą pozycją stołu roboczego.

(2) Zwolnić jedną z dźwigni, klin rozdzielający powinien pozostać w pierwotnej pozycji.

(3) Zwolnić obie dźwignie, siłownik powinien automatycznie wysunąć się do najwyższej pozycji.

8. Aby ustawić blokadę siłownika klina, należy podjąć następujące kroki:

(1) Przesunąć klin rozdzielający do żądanej wysokości. Górna pozycja ramy klina powinna znajdować się około 3-5 cm w stosunku do kłód, które mają zostać rozdzielone.

(2) Zwolnić dźwignię sterującą lub wyłączyć silnik.

(3) Poluzować śrubę motylkową (A). Podnieść drążek regulacyjny (B), do momentu pręt regulacyjny zacznie być zatrzymywany przez sprężynę w środku. Dokręcić śrubę (A).

(4) Zwolnić obie dźwignie sterujące lub włączyć silnik.

(5) Sprawdzić górną pozycję klina rozłupującego.

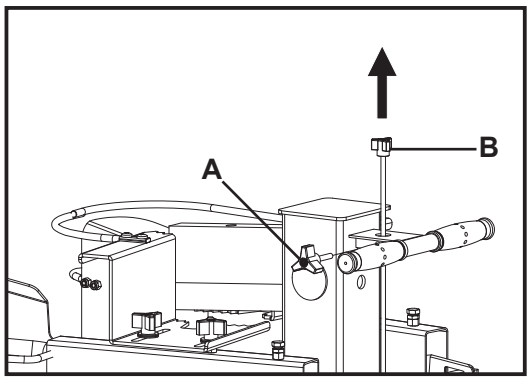

65584UK00M110_65585 65585(A).indd 13 2018/9/10 10:20:50

10. Umieścić kłodę w łuparce. Umieścić ją na stole podporowym pionowo, przylegając do stołu roboczego. Upewnić się, że klin i stół roboczy będą stykały się z kłodą na jej końcach pod kątem 90°. Nie wolno próbować łupać kłód ustawionych pod kątem.

Kłodę należy rozłupywać w kierunku narastania słojów. Kłoda nie może być umieszczona w poprzek łuparki, jako, że jest to niebezpieczne i może spowodować poważne uszkodzenie maszyny.

11. Wyregulować uchwyty kłody (A) odpowiednio do średnicy kłody, aby uzyskać jak najwygodniejszy kąt dźwigni sterujących.

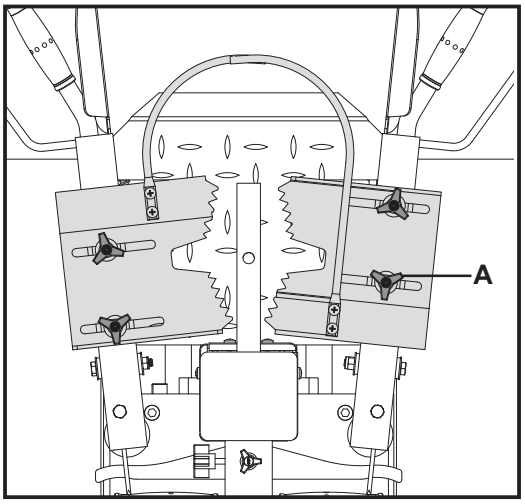

12. Chwycić kłodę za pomocą uchwytów zaciskowych blisko osłon dźwigni sterujących. Opuścić dźwignie, aby rozpocząć proces łupania. Zwolnienie dowolnej dźwigni zatrzymuje ruch klina rozłupującego. Zwolnić oba uchwyty w celu przywrócenia klina rozłupującego do górnej pozycji.

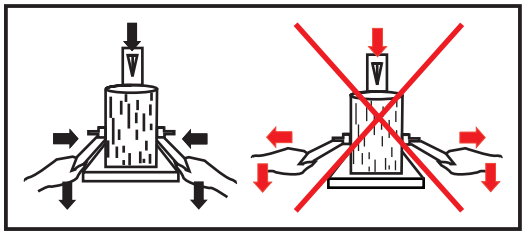

13 W trakcie pracy, układać kolejne kłody na stercie. Zapewni to bezpieczniejszą przestrzeń do pracy, dzięki utrzymaniu jej w czystości i uniknięciu niebezpieczeństwa potknięcia się lub uszkodzenia przewodu zasilającego.

Niepoukładane drewno i ścinki mogą stworzyć niebezpieczeństwo podczas pracy. Nie należy wykonywać pracy w miejscach narażonych na potknięcie, poślizgniecie się lub upadek.

65584UK00M110_65585 65585(A).indd 14 2018/9/10 10:20:50

WYMIANA OLEJU HYDRAULICZNEGO

Układ hydrauliczny jest zamkniętym układem ze zbiornikiem oleju, pompą oleju i zaworem sterującym. Należy regularnie sprawdzać poziom oleju za pomocą bagnetu. Niski poziom oleju może uszkodzić pompę olejową. Odpowiedni poziom oleju powinien znajdować się ok. 1 ~ 2 cm niżej niż górna powierzchnia zbiornika oleju.
Olej należy całkowicie zmienić raz w roku.

- Sprawdzić, czy wszystkie ruchome części maszyny zatrzymały się, a zasilanie jest odłączone
- Upewnić się, że do zbiornika oleju nie dostały się żadne zabrudzenia i zanieczyszczenia.
- Zużyty olej należy zebrać i poddać recyklingowi
- Po wymianie oleju, kilkukrotnie włączyć łuparkę, jednak nie wykorzystywać jej do łupania.

Do układu hydraulicznego łuparki zalecane jest stosowanie olejów wymienionych poniżej:

SHELL Tellus 22
MOBIL DTE 11
ARAL Vitam GF 22
BP Energol HLP-HM 22

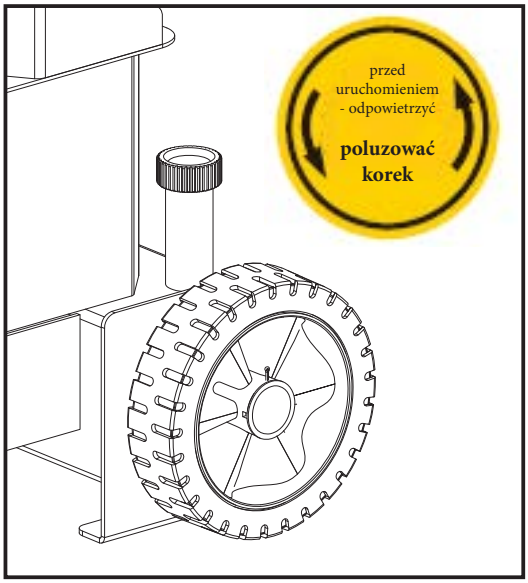

Należy użyć miski spustowej, aby ułatwić usunięcie zużytego oleju i cząstek.
Wykręcić korek spustowy oleju, aby spuścić olej z hydraulicznego układu przeniesienia napędu. Zbadać olej pod kątem wiórów metalowych, aby zapobiec problemom w przyszłości.

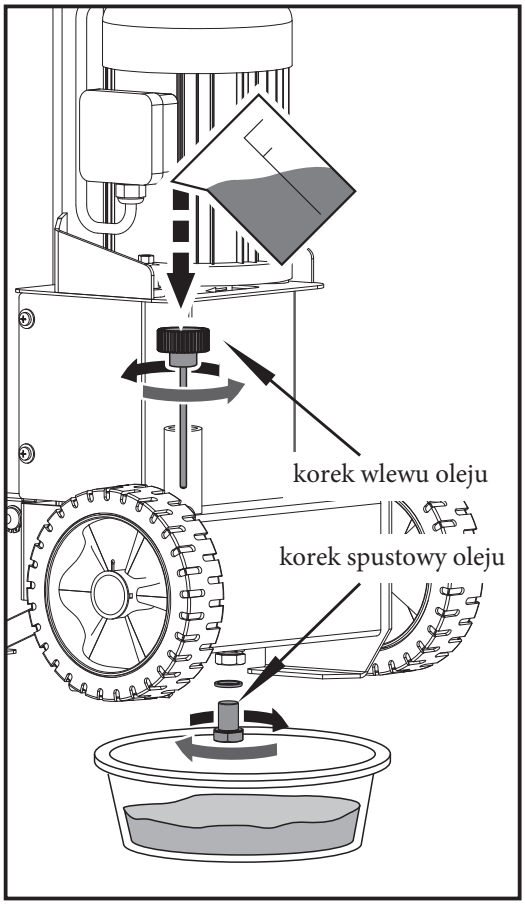

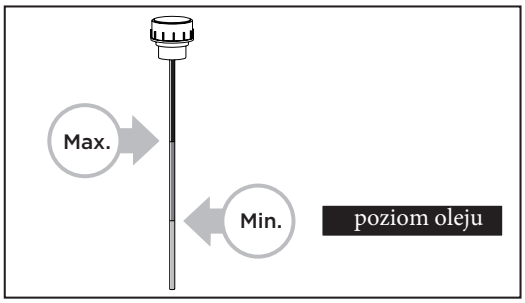

65584UK00M110_65585 65585(A).indd 15 2018/9/10 10:20:51

Za pomocą bagnetu można określić maksymalny i minimalny poziom oleju. Niski poziom oleju może uszkodzić pompę olejową. Przepełnienie natomiast spowoduje nadmierną temperaturę w układzie hydraulicznym.

OSTRZENIE KLINA

Niniejsza łuparka do drewna została wyposażona w wzmocniony klin rozłupujący, ze specjalnym ostrzem. Po pewnym czasie użytkowania łuparki, należy naostrzyć klin przy użyciu drobno ząbkowanego pilnika. Należy wygładzić wszelkie zadziory i wykruszenia na krawędzi tnącej.

ROZWIĄZYWANIE PROBLEMÓW

PROBLEM	MOŻLIWA PRZYCZYNA	ZALECANE DZIAŁANIE
Silnik nie uruchamia się	Brak prądu w gniazdku	Sprawdzić bezpieczniki
	Przedłużacz jest uszkodzony	Rozłączyć, sprawdzić, wymienić
	Nieprawidłowy przewód przyłączeniowy 3 ~ 400V	5-liniowe połączenie o średnicy 1,5 mm
	Uszkodzony wyłącznik	Powiadomić elektryka
Nieprawidłowy kierunek obrotów silnika	Nieodpowiednie połączenie	Przełączyć urządzenie we wtyczce używając śrubokręta
		Wezwać elektryka by odwrócił polaryzację
Łuparka nie działa, gdy silnik jest włączony	Zawór nie otwiera się, ponieważ części przyłączeniowe są poluzowane	Sprawdzić i dokręcić części
	Dźwignie sterowania lub części przyłączeniowe są wygięte	Naprawić wygięte części
	Niższy poziom oleju hydraulicznego	Sprawdzić i dolać oleju
Podczas pracy, łuparka hałasuje i wydaje z siebie nadmierne wibracje	Niższy poziom oleju hydraulicznego	Sprawdzić i dolać oleju

UWAGA: WSZYSTKIE PRACE NAPRAWCZE MUSZĄ BYĆ WYKONYWANE PRZEZ ODPOWIEDNIEGO SPECJALISTĘ

65886UK00M110_65887 65887(A).indd 16 2018/9/12 17:14:14

SCHEMAT POŁĄCZEŃ

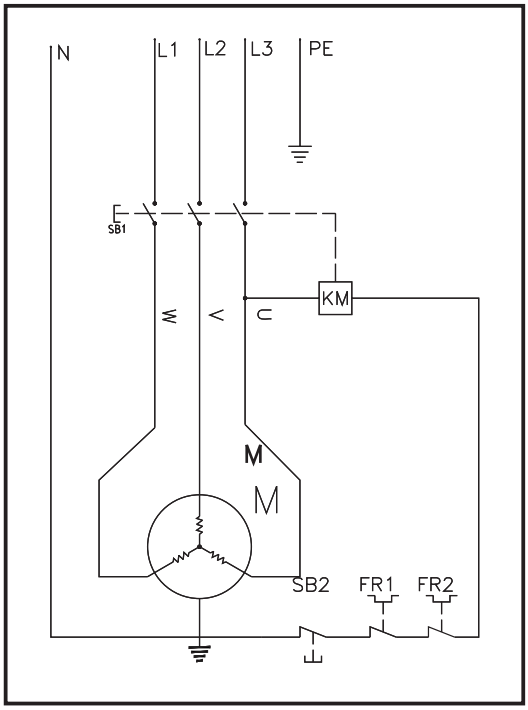

SCHEMAT HYDRAULICZNY

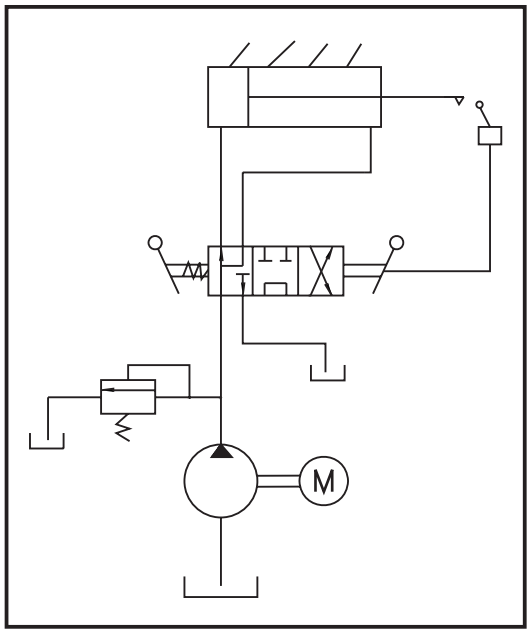

65886UK00M110_65887 65887(A).indd 17 2018/9/12 17:14:14

SCHEMAT CZĘŚCI

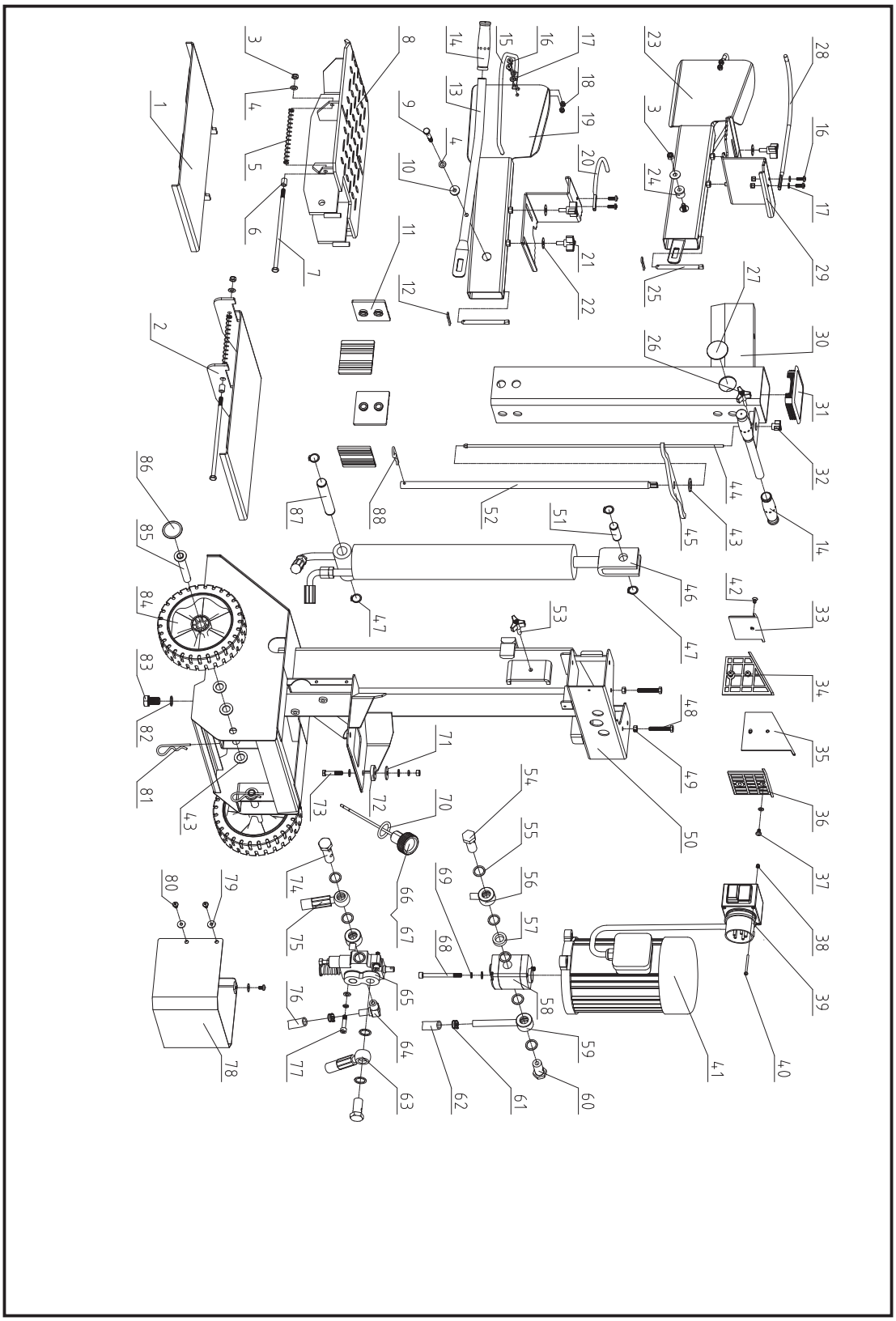

65886UK00M110_65887 65887(A).indd 18 2018/9/12 17:14:15

LISTA CZĘŚCI

Nr	Opis	Ilość
1	Side Log Support 2	1
2	Side Log Support 1	1
3	Locknut M8	4
4	Washer 8	8
5	Spring	2
6	Bush	2
7	Bolt 8.8 M8x210	2
8	Log Support C1	1
9	Bolt 8.8 M8x60	2
10	Bush 2	2
11	Lining Plate	4
12	Clip 2.5	2
13	Handle C1	2
14	Handgrip	4
15	Guard Ring C1	2
16	Screw M6x16	8
17	Washer 6	6
18	Locknut M6	8
19	Right Armguard C1	1
20	Retainer 1	1
21	Star Knob	4
22	Big Washer 8	11
23	Left Armguard C1	1
24	Bush 1	2
25	Pin C1	2
26	Star Knob M6	1
27	Cap	2
28	Retainer 2	1
29	Clamp	2
30	Splitting Pipe G5	1
31	Square Cap	1
32	Star Knob M5(black)	1
33	Upper Lining Plate 2-C	1
34	Upper Lining Plate 4	1
35	Upper Lining Plate 3	1
36	Upper Lining Plate 1	1

Nr	Opis	Ilość
37	Screw M6x8	1
38	Locknut M4	2
39	Switch	1
40	Screw M4x60	2
41	Motor	1
42	Screw M6x10	1
43	Washer 16	7
44	Pull Rod G5	1
45	Lever C1	1
46	Cylinder C1	1
47	Circlip 22	4
48	Bolt M8x50	2
49	Nut M8	5
50	Main Frame C1	1
51	Short Shaft D	1
52	Tube C1	1
53	Star Knob (black)	1
54	Oil Plug A1	1
55	Washer Groupware 20	10
56	Oil Hose C1	1
57	Collar	1
58	Gear Pump C1	1
59	Nozzle C1	1
60	Oil Plug A2	2
61	Hose Clamp 18-23(24)	4
62	Oil Hose 13	1
63	Oil Hose C1	1
64	Nozzle A	1
65	CCA Valve	1
66	Oil Cap K	1
67	Oil Dipstick KG	1
68	Screw M8x90	2
69	Spring Washer 8	7
70	O-Ring 25x2.65	1
71	Big Washer 10	3
72	Motor Support	3

65886UK00M110_65887 65887(A).indd 19 2018/9/12 17:14:15

Nr	Opis	Ilość
73	Bolt 8.8 M8x45	**3**
74	Oil Plug A6	**1**
75	Oil Hose C1	**1**
76	Oil Hose 13	**1**
77	Screw M8x35	**2**
78	Shield C1	**1**
79	Big Washer 6	**3**
80	Screw M6x10	**5**

Nr	Opis	Ilość
81	Clip 3	**2**
82	Washer Groupware 16	**1**
83	Bolt M16x25	**1**
84	Wheel	**2**
85	Wheel Axle C1	**2**
86	Wheel Cap	**2**
87	Long Shaft A4	**1**
88	Clip 4	**1**

65886UK00M110_65887 65887(A).indd 20 2018/9/12 17:14:15