CEDRUS®

# INSTRUKCJA OBSŁUGI

## GLEBOGRYZARKA SPALINOWA

### MODEL: CEDRUSGL500 CEDRUSGL900

Instrukcja oryginalna

## SPIS TREŚCI


1. PRZEDMOWA… ..... 2
2. INSTRUKCJE BEZPIECZEŃSTWA… ..... 3
3. ETYKIETY BEZPIECZEŃSTWA… ..... 6
4. PRZEZNACZENIE… ..... 7
5. BUDOWA URZĄDZENIA… ..... 8
6. KONTROLA PRZED URUCHOMIENIEM… ..... 9
7. URUCHAMIANIE SILNIKA… ..... 13
8. OBSŁUGA GLEBOGRYZARKI… ..... 16
9. ZATRZYMYWANIE SILNIKA ..... 21
10. KONSERWACJA..... 23
11. TRANSPORT/PRZECHOWYWANIE… ..... 30
12. ROZWIĄZYWANIE PROBLEMÓW… ..... 32
13. SPECYFIKACJA TECHNICZNA... .....33
14. INSTRUKCJA MONTAŻU .....34



*Wersja 09.04.25 opracowana przez:*


*Firma CEDRUS*
*95-060 Brzeziny,*
*ul. Przemysłowa 1*
*www.cedrus.com.pl*
*email: biuro@cedrus.com.pl*
*tel. (+48) 46 874 18 60*



*Wszelkie prawa zastrzeżone. Zabrania się kopiowania, powielania, rozpowszechniania lub wykorzystywania w jakiejkolwiek formie, całości lub części niniejszej instrukcji bez uprzedniej pisemnej zgody właściciela praw autorskich. Naruszenie tego zakazu może skutkować odpowiedzialnością prawną.*

## PRZEDMOWA

Dziękujemy za zakup glebogryzarki naszej firmy.

Niniejsza instrukcja zawiera informacje na temat obsługi i konserwacji glebogryzarki, opierające się na najnowszych danych na temat produktu, dostępnych w chwili zatwierdzenia dokumentu do druku. Zastrzegamy sobie prawo do wprowadzania zmian bez uprzedniego zawiadomienia i bez ponoszenia odpowiedzialności za ewentualne konsekwencje.

Niniejsza instrukcja stanowi nieodłączny element glebogryzarki. W przypadku odsprzedaży maszyny należy przekazać ją nowemu właścicielowi.

Należy zwracać szczególną uwagę na informacje poprzedzone następującymi słowami.

**OSTRZEŻENIE:** Nieprzestrzeganie instrukcji wiąże się z wysokim ryzykiem odniesienia poważnych obrażeń osobistych lub nawet śmierci.

**PRZESTROGA**: Nieprzestrzeganie instrukcji wiąże się z możliwością odniesienia obrażeń osobistych lub poniesienia szkód na mieniu.

**UWAGA**: Dostarcza cennych informacji.

W razie problemów lub jakichkolwiek pytań dotyczących glebogryzarki należy skontaktować się z autoryzowanym dilerem.

**OSTRZEŻENIE**: Glebogryzarkę opracowano z myślą o zapewnianiu bezpiecznej i niezawodnej pracy, pod warunkiem przestrzegania instrukcji. Przed uruchomieniem glebogryzarki należy dokładnie zapoznać się z instrukcją obsługi. Nieprzestrzeganie instrukcji może skutkować obrażeniami ciała lub uszkodzeniem sprzętu.

Zdjęcia i ilustracje zawarte w niniejszej instrukcji obsługi mają charakter poglądowy, a fizyczny stan urządzenia może odbiegać od stanu rzeczywistego.

## INSTRUKCJE BEZPIECZEŃSTWA

⚠**OSTRZEŻENIE:** Zapewnianie bezpieczeństwa pracy**.** Aby zapewnić bezpieczeństwo sobie i innym osobom, należy zwracać szczególną uwagę na następujące środki ostrożności.

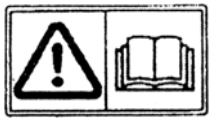

Glebogryzarkę opracowano z myślą o zapewnieniu bezpiecznej i niezawodnej pracy, pod warunkiem przestrzegania instrukcji.
Przed uruchomieniem glebogryzarki należy dokładnie zapoznać się z instrukcją obsługi. Nieprzestrzeganie instrukcji może skutkować obrażeniami ciała lub uszkodzeniem sprzętu.

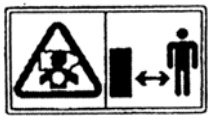

Spaliny zawierają trujący tlenek węgla. Nigdy nie należy uruchamiać glebogryzarki w zamkniętych przestrzeniach.
Należy zapewnić odpowiednią wentylację.
W trakcie uruchamiania maszyny należy zwrócić uwagę na wentylację.

Obracające się części są ostre i poruszają się z wysoką prędkością. Ich przypadkowe dotknięcie może prowadzić do poważnych obrażeń.
Przy włączonym silniku należy trzymać dłonie i stopy z dala od ruchomych części.
Przed przeprowadzeniem kontroli lub konserwacji, należy zatrzymać silnik i odłączyć noże.
Należy też odłączyć fajkę świecy zapłonowej, by zapobiec przypadkowemu uruchomieniu. Czyszcząc, kontrolując lub wymieniając noże, należy mieć na sobie grube rękawice, by chronić dłonie.

Odpowiedzialność operatora:

- Należy utrzymywać glebogryzarkę w dobrym stanie. Praca glebogryzarką w złym lub wątpliwym stanie może skutkować poważnymi obrażeniami.
- Należy sprawdzić czy wszystkie zabezpieczenia działają prawidłowo, a etykiety ostrzegawcze znajdują się na swoich miejscach. Elementy te służą bezpieczeństwu operatora.
- Należy dopilnować, by osłony zabezpieczające (osłona wentylatora, osłona linki rozrusznika) znajdowały się na swoich miejscach.
- Należy zapoznać się z procedurą szybkiego wyłączania glebogryzarki w sytuacjach awaryjnych. Należy znać zastosowanie wszystkich elementów sterowania.
- Należy mocno trzymać uchwyty, gdyż w trakcie załączania sprzęgła mogą zostać poderwane.

# INSTRUKCJE BEZPIECZEŃSTWA

Odpowiedzialność operatora:

- Aby uniknąć obrażeń, nie należy zezwalać na obsługę glebogryzarki osobom bez stosownego przeszkolenia.
- Należy zakładać solidne, pełne obuwie. Obsługa glebogryzarki boso lub w butach bez palców czy sandałach zwiększa ryzyko odniesienia obrażeń.
- Należy rozsądnie wybierać odzież. Luźne ubrania mogą zostać pochwycone przez poruszające się części, co zwiększa ryzyko obrażeń.
- Operator maszyny powinien zachowywać czujność i nie powinien być zmęczony, chory ani pod wpływem alkoholu czy innych środków odurzających.
- W miejscu pracy glebogryzarki nie mogą przebywać dzieci ani zwierzęta domowe.
- Należy dopilnować, by listwa do odchwaszczania była zamontowana i prawidłowo wyregulowana.

Bezpieczeństwo dzieci:

- Podczas wykonywania prac glebogryzarką, dzieci powinny znajdować się pod nadzorem osoby dorosłej.
- Nigdy nie należy zakładać, że dziecko pozostanie w miejscu, w którym było widziane po raz ostatni. Należy zachowywać czujność i wyłączać glebogryzarkę, gdy tylko dzieci znajdą się w obszarze roboczym.
- Nie należy zezwalać dzieciom na obsługę glebogryzarki nawet pod nadzorem osoby dorosłej.

Ryzyko wyrzucania przedmiotów:

- Przedmioty uderzające o obracające się noże mogą zostać wyrzucone przez glebogryzarkę z ogromną siłą, powodując poważne obrażenia.
- Przed przystąpieniem do pracy należy oczyścić miejsce pracy z patyków, większych kamieni, kabli, szkła itp.
- Należy pracować wyłącznie przy świetle dziennym.
- Wyrzucane fragmenty zużytych lub uszkodzonych noży mogą powodować poważne obrażenia. Przed każdym użyciem glebogryzarki należy przeprowadzić kontrolę noży.

Zapewnianie bezpieczeństwa pracy:

**1. Ryzyko pożaru i oparzeń**

Benzyna to ciecz wysoce łatwopalna, a jej opary mogą eksplodować.

Wykonując prace związane z benzyną, należy zachowywać dużą ostrożność. Przechowywać benzynę poza zasięgiem dzieci.

- Paliwo należy uzupełniać w dobrze wentylowanym miejscu, przy wyłączonym silniku.
- Przed uzupełnieniem paliwa należy zaczekać, aż silnik ostygnie. Rozlane paliwo lub jego opary mogą się zapalić.
- W trakcie pracy silnik i układ wydechowy nagrzewają się do wysokich temperatur i pozostają gorące jeszcze przez pewien czas po wyłączeniu maszyny. Kontakt z gorącymi elementami silnika może spowodować oparzenia i doprowadzić do zapłonu pewnych materiałów.
- Nie należy dotykać rozgrzanych części silnika i układu wydechowego.
- Przed przystąpieniem do konserwacji oraz przed przechowywaniem glebogryzarki w pomieszczeniu, należy pozostawić silnik do samoistnego ostygnięcia.

**2. Ryzyko zatrucia tlenkiem węgla**

Spaliny zawierają trujący tlenek węgla, który jest bezbarwnym i bezwonnym gazem. Wdychanie spalin może prowadzić do utraty przytomności lub nawet śmierci.

- Po uruchomieniu silnika w choćby częściowo zamkniętym pomieszczeniu, w powietrzu może się znaleźć niebezpieczna ilość spalin. Aby zapobiec gromadzeniu się spalin, należy zapewnić odpowiednią wentylację.

**3. Praca na zboczach**

- W przypadku pracy na zboczach, zbiornik powinien być wypełniony paliwem mniej niż do połowy, by zminimalizować ilość rozlanego paliwa.
- Pracować należy w poprzek zbocza (w równych odstępach), a nie w górę i w dół.
- Zmieniając kierunek pracy glebogryzarką na zboczu, należy zachowywać dużą ostrożność.
- Nie należy pracować glebogryzarką na zboczu o nachyleniu wyższym niż $10^{o.}$
- Maksymalny bezpieczny kąt nachylenia podany jest wyłącznie w celach informacyjnych i powinien zostać ustalony w zależności od rodzaju narzędzia przed uruchomieniem silnika. Należy dopilnować, by glebogryzarka nie była uszkodzona oraz by była w dobrym stanie. Dla bezpieczeństwa operatora i innych osób, w trakcie pracy glebogryzarką na zboczu należy zachowywać szczególną ostrożność.

## ETYKIETY BEZPIECZEŃSTWA

Następujące etykiety ostrzegają o potencjalnych zagrożeniach, które mogą spowodować poważne obrażenia. Należy dokładnie zapoznać się z etykietami oraz informacjami i ostrzeżeniami dotyczącymi bezpieczeństwa w niniejszej instrukcji.

W przypadku, gdy etykieta odpadnie lub stanie się nieczytelna, należy skontaktować się ze swoim dilerem celem jej wymiany.

## PRZEZNACZENIE

Glebogryzarka przeznaczona jest do uprawy ziemi, gliniastej gleby, suchych terenów, zboczy o nachyleniu mniejszym niż 10%.

Na zachwaszczonych obszarach przed przystąpieniem do pracy glebogryzarką należy usunąć chwasty.

## BUDOWA URZĄDZENIA

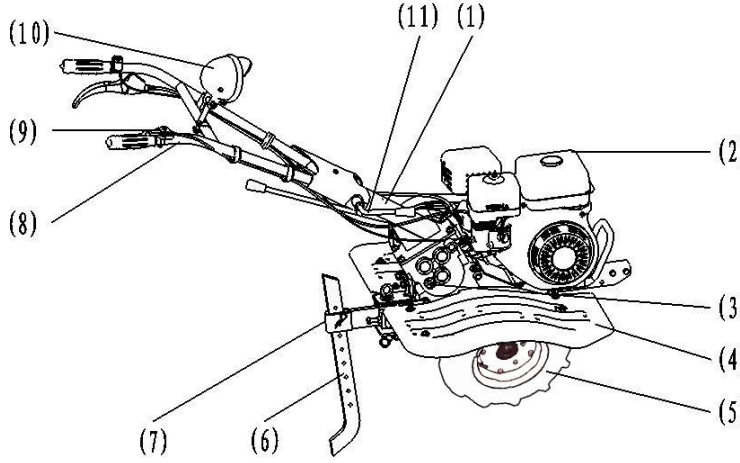


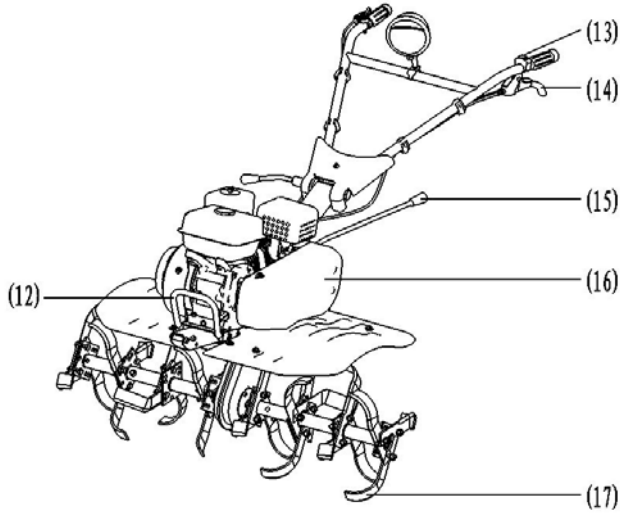


**(1) Numer seryjny na ramie**
**(2) Zbiornik paliwa**
**(3) Korek wlewu oleju przekładniowego**
**(4) Błotnik**
**(5) Koło**
**(6) Listwa do regulacji głębokości**
**(7) Listwa do regulacji głębokości**
**(8) Uchwyt**
**(9) Dźwignia gazu**
**(10) Oświetlenie**
**(11) Regulator wysokości uchwytu**
**(12) Zderzak**
**(13) Wyłącznik silnika**
**(14) Dźwignia sprzęgła**
**(15) Dźwignia zmiany biegów**
**(16) Osłona paska klinowego**
**(17) Nóż**

## KONTROLA PRZED URUCHOMIENIEM

### OLEJ SILNIKOWY

**PRZESTROGA**: uruchomienie silnika przy niskim poziomie oleju może doprowadzić do jego uszkodzenia.

- Odkręcić korek wlewu i wytrzeć wskaźnik poziomu oleju.
- Umieścić wskaźnik poziomu oleju w szyjce wlewu oleju, ale go nie dokręcać.
- W przypadku niskiego poziomu oleju, uzupełnić go zalecanym olejem do górnej krawędzi szyjki wlewu oleju.

Należy używać wysokiej jakości oleju do silników 4-suwowych o wysokiej zawartości detergentów, który spełnia lub przewyższa klasyfikację SG, SF wg API.

**PRZESTROGA**: stosowanie oleju bez detergentów może zmniejszyć trwałość użytkową silnika.

W przypadku zastosowań ogólnych, bez względu na temperaturę, zaleca się olej o klasie lepkości SAE 10W-30. Oleje o innej klasie lepkości, uwzględnione na wykresie, mogą być stosowane, gdy średnia temperatura otoczenia mieści się w zalecanym zakresie.

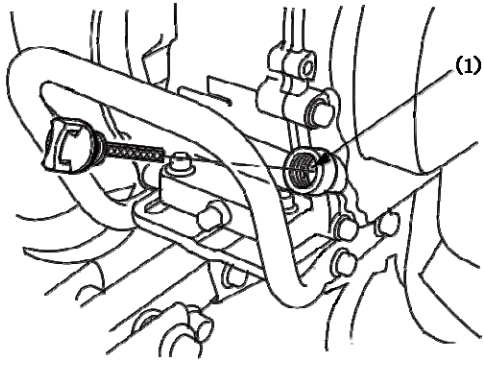


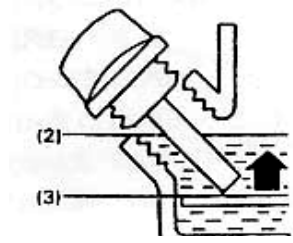


(1) WLEW OLEJU
(2) GÓRNY POZIOM
(3) DOLNY POZIOM

KLASA LEPKOŚCI SAE

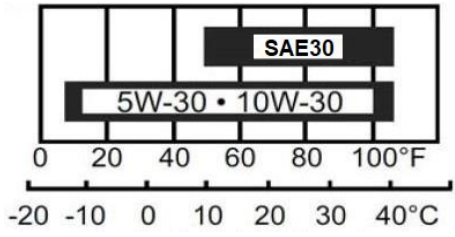


TEMPERATURA OTOCZENIA

## OLEJ PRZEKŁADNIOWY

Umieścić glebogryzarkę na równej powierzchni i odkręcić korek wlewu oleju. Poziom oleju powinien sięgać dolnej krawędzi wlewu oleju. Jeżeli poziom oleju jest zbyt niski, uzupełnić go wysokiej jakości olejem przekładniowym 80W-90 około 1L.

(1) WLEW

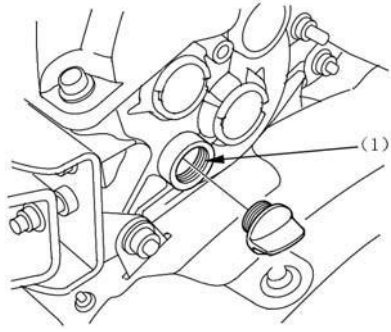


## FILTR POWIETRZA

Sprawdzić filtr pod kątem zanieczyszczeń i drożności wkładów.

W przypadku zastosowania filtra z wkładem kartonowym sprawdzić zamocowanie, w razie potrzeby wyczyścić lub wymienić – rozdz. KONSERWACJA. W przypadku zastosowania mokrego/olejowego filtra powietrza sprawdzić stan gąbki oraz poziom oleju, uzupełnić lub wymienić w razie potrzeby – rozdz. KONSERWACJA.

## PALIWO

Używać tylko benzyny bezołowiowej, aby zminimalizować ilość osadów w komorze spalania i nie przekraczać norm ochrony środowiska. Używać tylko świeżej, czystej benzyny nie starszej niż 30 dni. Przestarzałe paliwo będzie spowodować uszkodzenia układu paliwowego i zatkanie gaźnika. Nigdy nie stosować mieszanki oleju z benzyną ani zanieczyszczonej benzyny. Uważać, aby do zbiornika paliwa nie dostały się zanieczyszczenia, kurz lub woda.

**PRZESTROGA**: Nie należy przekraczać czerwonej linii poziomu paliwa.

**OSTRZEŻENIE:**

- Benzyna i jej opary są wysoce łatwopalne, a w określonych warunkach może eksplodować.
- Paliwo należy uzupełniać w dobrze wentylowanym miejscu, przy wyłączonym silniku. Nie palić papierosów ani nie zbliżać płomieni ani iskier do obszaru uzupełniania paliwa lub przechowywania benzyny.
- Nie przepełniać zbiornika paliwa (w szyjce wlewu nie powinno znajdować się paliwo). Po uzupełnieniu paliwa upewnić się, że korek zbiornika został prawidłowo zakręcony.
- Uważać, by w trakcie uzupełniania paliwa go nie rozlać. Rozlane paliwo lub opary paliwa mogą się zapalić. W przypadku rozlania paliwa, przed uruchomieniem silnika należy dokładnie oczyścić zanieczyszczony obszar.
- Unikać częstego lub długotrwałego kontaktu paliwa ze skórą oraz wdychania jego oparów.

Pojemność zbiornika paliwa: 3,6 l

(1) CZERWONA LINIA POZIOMU

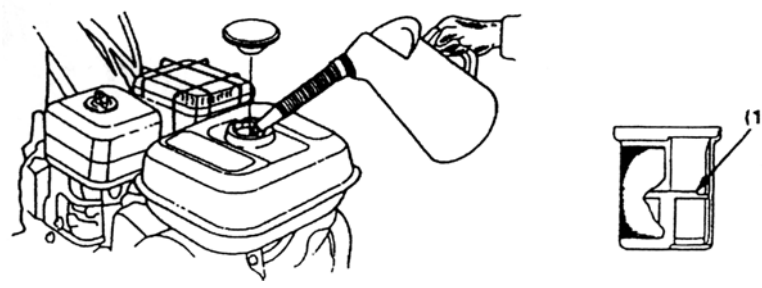


**Benzyna zawierająca alkohol**

W przypadku korzystania z benzyny zawierającej alkohol (gazoholu), należy dopilnować, by jej liczba oktanowa była co najmniej równa liczbie oktanowej zalecanej dla glebogryzarki. Istnieją dwa rodzaje „gazoholu”: jeden zawiera etanol (alkohol etylowy), a drugi zawiera metanol. Nie należy używać gazoholu o zawartości etanolu wyższej niż 10%. Nie należy używać benzyny z metanolem (alkoholem metylowym lub drzewnym) bez inhibitorów korozji. Nigdy nie należy używać benzyny o zawartości metanolu przekraczającej 5%, nawet jeśli zawiera inhibitory korozji

**UWAGA**:

- Gwarancja nie obejmuje uszkodzeń układu paliwowego ani problemów z wydajnością silnika będących wynikiem stosowania paliwa o wyższej niż zalecana zawartości alkoholu. Nie zaleca się stosowania w glebogryzarce paliw zawierających metanol.

## MONTAŻ PRZYSTAWEK

Aby zamontować narzędzie lub przystawkę na glebogryzarce, należy postępować zgodnie z instrukcjami dołączonymi do narzędzia lub przystawki. W przypadku problemów lub trudności z montażem narzędzia lub przystawki, należy skontaktować się ze sprzedawcą.

## URUCHAMIANIE SILNIKA

**PRZESTROGA**: Aby zapobiec niekontrolowanemu przemieszczeniu się maszyny przy uruchamianiu silnika, należy dopilnować, by sprzęgło było rozłączone, a dźwignia zmiany biegów znajdowała się w położeniu neutralnym. Sprzęgło załącza się, pociągając dźwignię sprzęgła, a rozłącza zwalniając dźwignię.

1. Ustawić zawór paliwa w położeniu „ON”
   (1) DŹWIGNIA ZAWORU PALIWA
   (2) ON
   (3) ŚRUBA SPUSTOWA

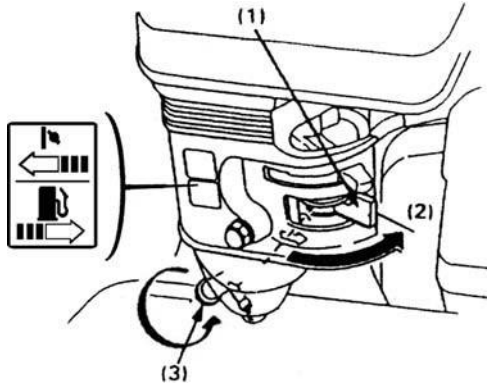


2. Ustawić dźwignię ssania w położeniu ZAMKNIĘTE.

UWAGA! Nie używać ssania przy rozgrzanym silniku ani w wysokiej temperaturze otoczenia.

   (1) DŹWIGNIA SSANIA
   (2) POZYCJA ZAMKNIĘTA

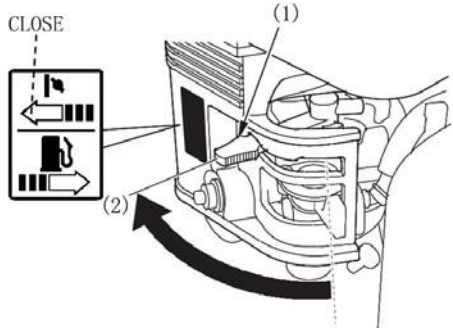

3. Ustawić przełącznik silnika w położeniu „ON”.
   (1) ON
   (2) WYŁĄCZNIK SILNIKA

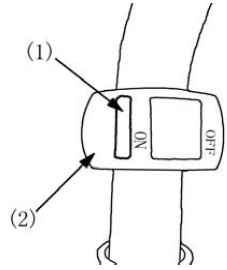


4. Przesunąć dźwignię przepustnicy nieco w prawo.
   (1) DŹWIGNIA PRZEPUSTNICY

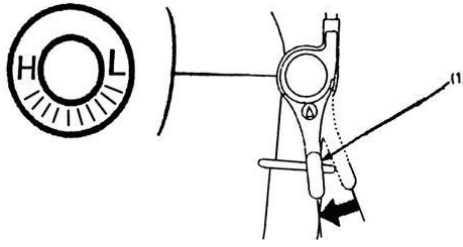


5. Pociągnąć lekko uchwyt linki rozrusznika do wyczucia oporu, a następnie pociągnąć energicznie.

**PRZESTROGA**: Uważać, by uchwyt cofającej się linki rozrusznika nie uderzył o silnik. Należy odprowadzić uchwyt linki rozrusznika, nie puszczać, aby uniknąć uszkodzenia rozrusznika.

   (1) UCHWYT ROZRUSZNIKA

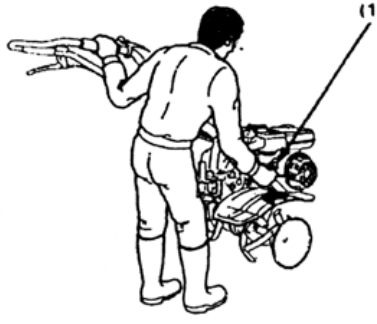

6. Wraz z rozgrzewaniem się silnika stopniowo otwierać przepustnicę.
   (1) DŹWIGNIA SSANIA
   (2) POZYCJA OTWARTA

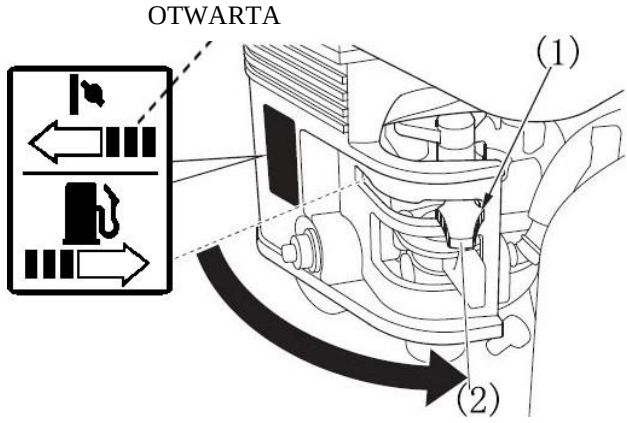


**PRACA NA DUŻEJ WYSOKOŚCI**

W przypadku pracy na dużej wysokości standardowa mieszanka paliwowo-powietrzna w gaźniku jest zbyt bogata, co ma negatywy wpływ na wydajność i zwiększa zużycie paliwa.

W przypadku, gdy glebogryzarka jest zawsze użytkowana na wysokości powyżej 1830 m n.p.m., należy zgłosić się do autoryzowanego serwis w celu wykonania modyfikacji gaźnika.

## OBSŁUGA GLEBOGRYZARKI

1. Regulacja wysokości uchwytu glebogryzarki

**PRZESTROGA!** Przed regulacją uchwytu należy ustawić glebogryzarkę na równej powierzchni, by zapobiec przypadkowemu złożeniu się uchwytu.

Aby ustawić wysokość uchwytu glebogryzarki, należy odkręcić dźwignię regulacji wysokości, wybrać odpowiedni otwór, a następnie dokręcić dźwignię.

GL500

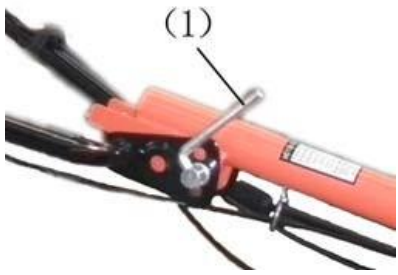


GL900

(1) DŹWIGNIA REGULACJI WYSOKOŚCI UCHWYTU

2. Regulacja głębokości roboczej

Zamontować uchwyt zaczepu za pomocą sworznia zaczepu, a następnie listwę do regulacji głębokości. Głębokość roboczą można zmienić w następujący sposób:

Wyjąć sworzeń zaczepu i kołek blokujący, odkręcić śrubę zabezpieczającą listwy do regulacji głębokości i przesunąć listwę w górę lub w dół.

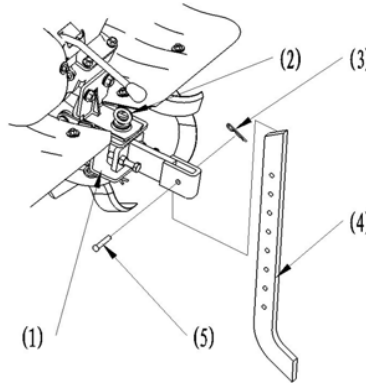


(1)UCHWYT ZACZEPU (2)SWORZEŃ ZACZEPU (3)KOŁEK BLOKUJĄCY (4)LISTWA DO REULACJI GŁĘBOKOŚCI (5)SWORZEŃ

3. Obsługa sprzęgła

Sprzęgło załącza i odłącza moc przekazywaną z silnika do przekładni. Po wciśnięciu dźwigni sprzęgła, sprzęgło zostaje załączone i moc jest przekazywana, urządzenie rozpocznie pracę i zaczną się obracać noże.

Po zwolnieniu dźwigni sprzęgło zostaje rozłączone, a moc przestaje być przekazywana. Zwolnienie dźwigni sprzęgła zatrzymuje urządzenie.

**PRZESTROGA:** przed użyciem sprzęgła należy obniżyć obroty silnika.

(1) DŹWIGNIA SPRZĘGŁA
(2) ZAŁĄCZONA
(3) ROZŁĄCZONA

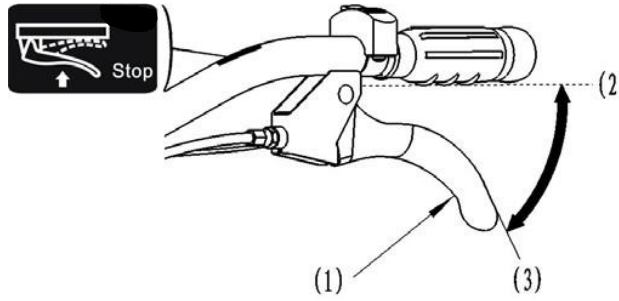


4. Wybór biegu

Przekładnia oferuje dwa biegi do przodu i jeden bieg do tyłu. Dźwignię zmiany biegów należy obsługiwać zgodnie z załączoną etykietą zmiany biegów.

Zmiana biegów:

- Przesunąć dźwignię przepustnicy maksymalnie w prawo, na niskie obroty silnika.
- Zwolnić dźwignię sprzęgła, by rozłączyć sprzęgło.
- Ustawić dźwignię zmiany biegów w położeniu wybranego biegu.

UWAGA! Jeżeli dźwignia zmiany biegów nie uruchomi wybranego biegu, wcisnąć dźwignię sprzęgła i nieco przesunąć glebogryzarkę, by zresetować biegi.

- Wcisnąć dźwignię sprzęgła, by załączyć sprzęgło.

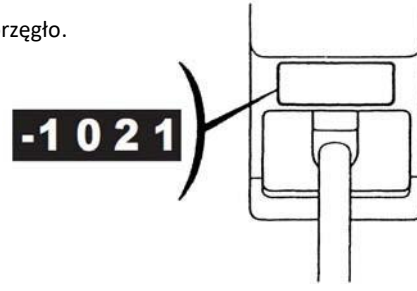

5. Wybór biegu

Glebogryzarka oferuje trzy biegi do wyboru.

Zmiana biegu:

- Przesunąć dźwignię przepustnicy w prawo, na niskie obroty silnika.
- Zwolnić dźwignię sprzęgła, by się rozłączyło.
- Przesunąć dźwignię zmiany biegów do wybranego biegu.
- Po wciśnięciu dźwigni sprzęgła silnik rozpocznie pracę na wybranym biegu.

| GL900 |
|---|
| R N F2 F1 |
| GL500 |
| R N F2 F1 |

| GL900 | | | |
|---|---|---|---|
| WSTECZNY | JAŁOWY | PRZÓD 2 | PRZÓD 1 |
| GL500 | | | |
| WSTECZNY | JAŁOWY | PRZÓD 2 | PRZÓD 1 |

6. Korzystanie z uchwytu zaczepu

Zamontować zaczep w uchwycie zaczepu za pomocą sworznia zaczepu.

GL500

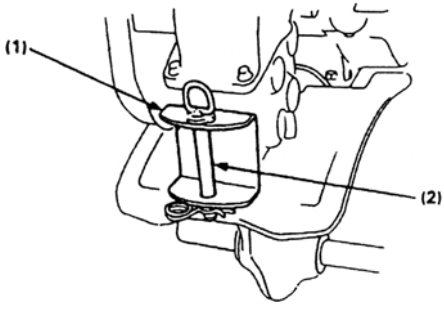


GL900

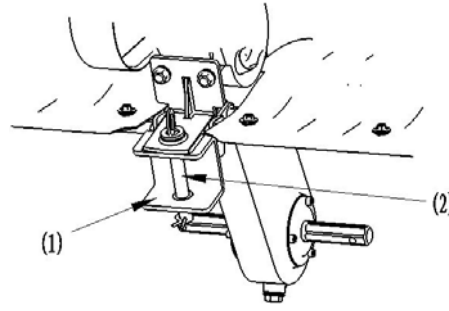


(1) UCHWYT ZACZEPU

(2) SWORZEŃ ZACZEPU

7. Przednie koło (dla modelu GL500)

Glebogryzarkę należy przemieszczać na przednim kole, unosząc maszynę za uchwyty i opuszczając przednie koło na ziemię.

Gdy glebogryzarka jest wykorzystywana w terenie, należy unieść koło i zablokować je za pomocą kołka.

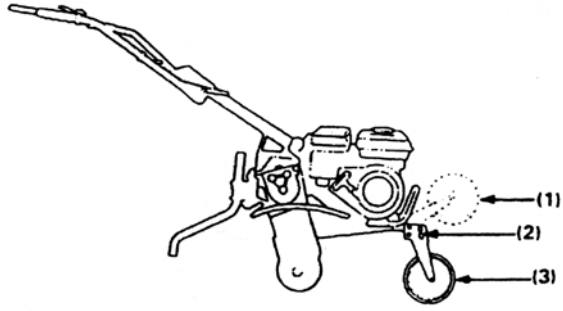


(1) PRACA W TERENIE
(2) KOŁEK BLOKUJĄCY
(3) JAZDA PO DRODZE

8. Wskazówki dotyczące obsługi

Należy ustawić wygodną wysokość uchwytu (zazwyczaj zaleca się, by sięgał do pasa operatora). Jeżeli maszyna w trakcie pracy szarpnie do przodu, należy docisnąć uchwyty; jeżeli maszyna nie będzie chciała się poruszać do przodu, należy kilkukrotnie ruszyć uchwytami na boki.

Skręcanie: prawidłowa metoda skręcania wymaga opuszczenia uchwytów tak, by środek ciężkości glebogryzarki przesunął się do tyłu, po czym można zmienić kierunek. Umożliwia to stosunkowo łatwe pokonywanie zakrętów.

9. Normalny kąt roboczy

Opuścić nieco uchwyt, tak by przód maszyny uniósł się o ok. 6-8°.

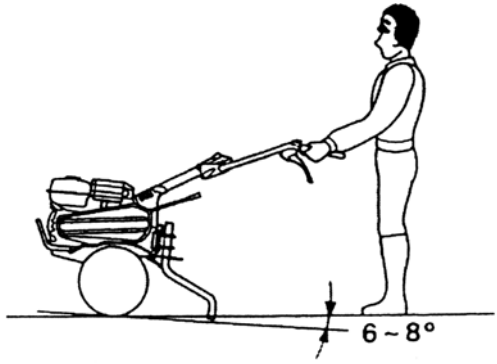


Aby maksymalnie wykorzystać możliwości glebogryzarki, należy w trakcie pracy starać się utrzymywać maszynę pod kątem pokazanym na rysunku.

**PRZESTROGA:**

- Nie należy używać glebogryzarki z nożami o średnicy większej niż 300 mm.
- Praca glebogryzarką na zboczach może doprowadzić do wywrócenia się maszyny.
- Zezwalanie na obsługę glebogryzarki osobie bez odpowiedniego przeszkolenia może skutkować obrażeniami.
- Należy zakładać solidne, pełne obuwie. Obsługa glebogryzarki boso lub w butach bez palców czy sandałach zwiększa ryzyko odniesienia obrażeń.
- Nie należy pracować glebogryzarką w nocy.
- Jeżeli nie jest dostępny odpowiedni sprzęt do transportu, glebogryzarkę powinny przenosić dwie osoby.
- W przypadku zablokowania wirnika błotem, kamieniami itp., należy niezwłocznie zatrzymać silnik i oczyścić wirnik w bezpiecznym miejscu. Czyszcząc wirnik, należy mieć na sobie grube rękawice ochronne.

Aby zapobiec szkodom, przed każdym użyciem glebogryzarki oraz po zakończeniu pracy należy sprawdzać maszynę pod kątem wszelkich oznak uszkodzeń.

## ZATRZYMANIE SILNIKA

**W sytuacjach awaryjnych:**

1. Ustawić przełącznik silnika w położeniu „OFF”.

(1)OFF
(2)WYŁĄCZNIK SILNIKA

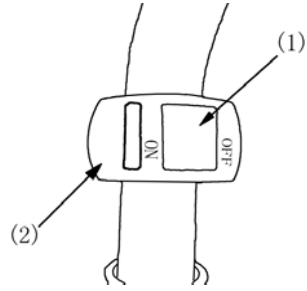


**W trakcie normalnej pracy:**

1. Zwolnić dźwignię sprzęgła i ustawić dźwignię zmiany biegów w położeniu neutralnym.

(1)DŹWIGNIA SPRZĘGŁA
(2)ROZŁĄCZONA

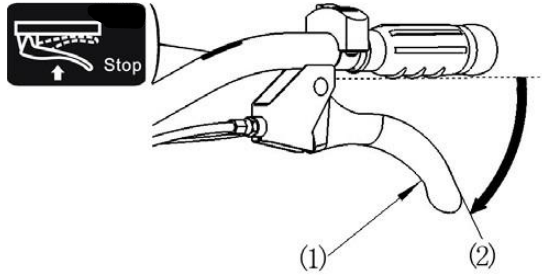


2. Przesunąć dźwignię przepustnicy do końca w prawo.
   (1) DŹWIGNIA PRZEPUSTNICY

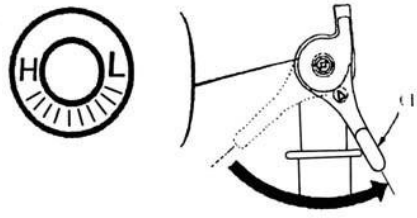

## ZATRZYMANIE SILNIKA

3. Ustawić przełącznik silnika w położeniu „OFF”.
   (1)OFF
   (2)WYŁĄCZNIK SILNIKA

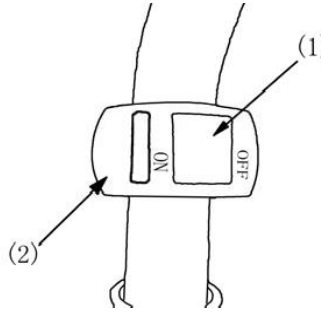


4. Ustawić zawór paliwa w położeniu „OFF”.
   (1)ZAWÓR PALIWA
   (2)OFF

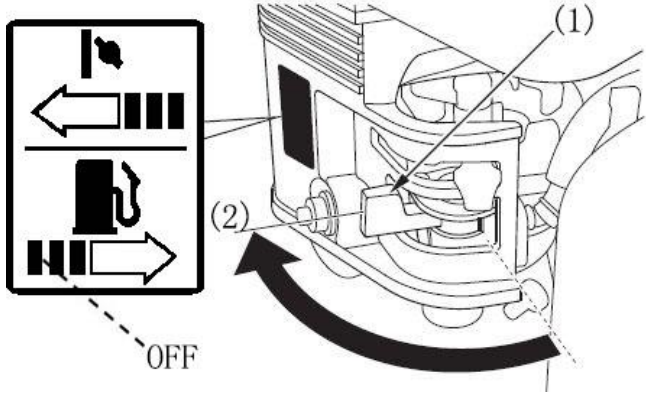

## KONSERWACJA

Celem harmonogramu konserwacji jest zachowanie glebogryzarki w jak najlepszym stanie. Należy przeprowadzać kontrole i prace serwisowe zgodnie z poniższą tabelą.

**OSTRZEŻENIE:** Przed przeprowadzeniem jakichkolwiek prac konserwacyjnych należy wyłączyć silnik. Jeżeli silnik musi pracować, należy zapewnić dobrą wentylację. Spaliny zawierają trujący tlenek węgla.

**PRZESTROGA**: należy używać wyłącznie oryginalnych części zamiennych lub ich odpowiedników. Stosowanie części zamiennych o niższej jakości może prowadzić do uszkodzenia silnika.

Harmonogram konserwacji

| CZĘSTOTLIWOŚĆ PRAC SERWISOWYCH Wykonywać w podanych przedziałach / ELEMENT | | Codziennie | Po pierwszych 5 godzinach pracy | Co 25 godzin pracy lub raz do roku | Co 100 godzin pracy lub raz do roku | Co 300 godzin pracy lub raz do roku |
|---|---|---|---|---|---|---|
| Olej silnikowy | Sprawdzić poziom | O | | | | |
| | Wymienić | | O | O | | |
| Filtra powietrza | Sprawdzić | O | | | | |
| | Oczyścić | | | O/ Wymienić olej - filtr mokry | | |
| Zbiornik osadów filtra paliwa | Oczyścić | | | | O | |
| Świeca zapłonowa | Wymienić | | | | O | |
| Olej przekładniowy | Sprawdzić poziom | O | | | | |
| | Wymienić | | | | O | |
| Luz zaworowy | Sprawdzić, wyregulować | | | | | O |
| Zbiornik i filtr paliwa | Oczyścić | | | | | O |
| Linka sprzęgła | Wyregulować | | O | O | | |
| Linka gazu | Wyregulować | | | O | | |
| Naciąg paska napędu | Wyregulować | | O | O | | |
| Przewód paliwowy | Sprawdzić | Co 2 lata (w razie potrzeby wymienić) | | | | |

# KONSERWACJA

UWAGA:

- Konieczność częstszego serwisowania w przypadku pracy w środowisku o dużym zapyleniu, nawet co 5 godzin pracy.
- Jeżeli użytkownik nie posiada odpowiednich narzędzi i wiedzy technicznej, konserwację tych elementów należy zlecić autoryzowanemu dilerowi.

1. Wymiana oleju silnikowego

Aby zapewnić szybkie i całkowite opróżnienie silnika, olej należy spuszczać, gdy silnik jest jeszcze ciepły.

- Odkręcić korek wlewu i spuścić olej.
- Uzupełnić zalecanym olejem i sprawdzić jego poziom.

Pojemność oleju: ok. 0,6 l

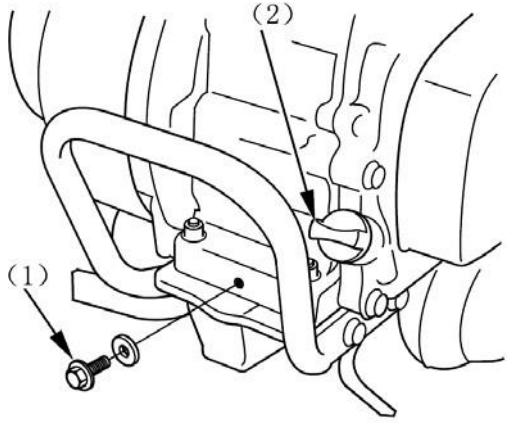


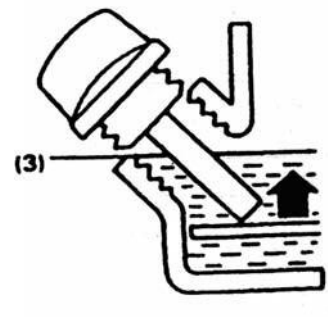


(1) KOREK SPUSTOWY
(2) KOREK WLEWU OLEJU
(3) GÓRNY POZIOM

Po kontakcie ze zużytym olejem należy umyć ręce wodą z mydłem.

**UWAGA:** Zużyty olej silnikowy należy utylizować w sposób bezpieczny dla środowiska. Zaleca się przekazać zużyty olej w szczelnie zamkniętym pojemniku do lokalnego punktu odbioru odpadów celem recyklingu. Nie należy utylizować go ze zwykłymi odpadami ani wylewać na ziemię lub do kanalizacji.

## 2. Obsługa filtra powietrza

Aby uzyskać szczegółowe informacje na temat konserwacji i obsługi filtra powietrza, należy najpierw sprawdzić, jaki rodzaj filtra jest zainstalowany w silniku. Następnie, w celu uzyskania dokładnych informacji, należy zapoznać się z załączoną instrukcją obsługi silnika, w której znajdują się szczegółowe wskazówki dotyczące konserwacji i wymiany filtra powietrza.

Prawidłowa obsługa filtra powietrza ma kluczowe znaczenie dla optymalnej pracy silnika i przedłużenia jego żywotności.

3. Czyszczenie zbiornika osadów filtra paliwa

**OSTRZEŻENIE:** Benzyna i jej opary są wysoce łatwopalne, a w określonych warunkach może eksplodować. W jej pobliżu nie należy palić papierosów ani umieszczać źródeł płomieni czy iskier.

Ustawić zawór paliwa w położeniu „OFF”, a następnie zdemontować zbiornik osadów/odstojnik i pierścień uszczelniający. Umyć zdemontowane części rozpuszczalnikiem, dokładnie je osuszyć i zamontować z powrotem. Ustawić zawór paliwa w położeniu „ON” i sprawdzić szczelność.

(1)PIERŚCIEŃ USZCZELNIAJĄCY

(2)ZBIORNIK OSADÓW / ODSTOJNIK PALIWA

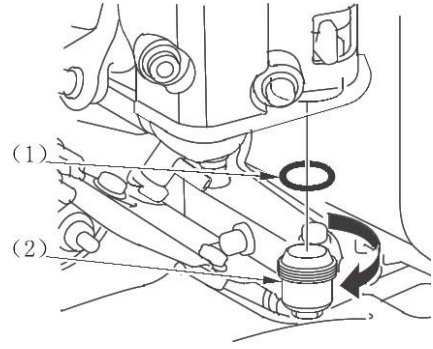


4. Obsługa świecy zapłonowej

Zalecana świeca zapłonowa: BPR5ES lub BPRS6ES (NGK)

Aby zapewnić prawidłową pracę silnika, świeca zapłonowa powinna być wolna od osadów, a odstęp między jej elektrodami prawidłowy.

- Zdjąć fajkę świecy zapłonowej.

**OSTRZEŻENIE:** Po wyłączeniu silnika tłumik jest rozgrzany do bardzo wysokiej temperatury. Należy uważać, by nie dotknąć rozgrzanego tłumika.

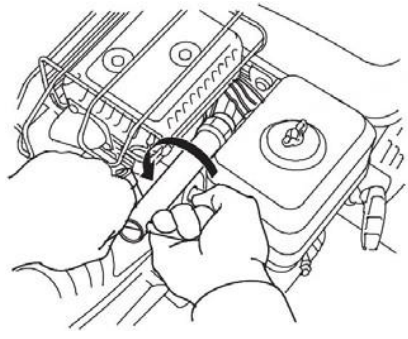

- Przeprowadzić kontrolę wizualną świecy zapłonowej. Należy ją wymienić, jeżeli izolator jest popękany lub wyszczerbiony.
- Zmierzyć odstęp między elektrodami świecy zapłonowej przy użyciu szczelinomierza. Odległość powinna wynosić 0,7-0,8 mm. W razie potrzeby należy ją wyregulować, doginając lub odginając elektrodę boczną.

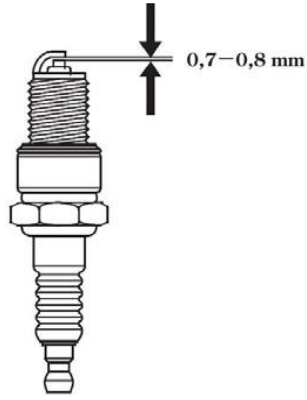


- Założyć podkładkę świecy i wkręcić świecę ręcznie, by zapobiec przekręceniu gwintu.

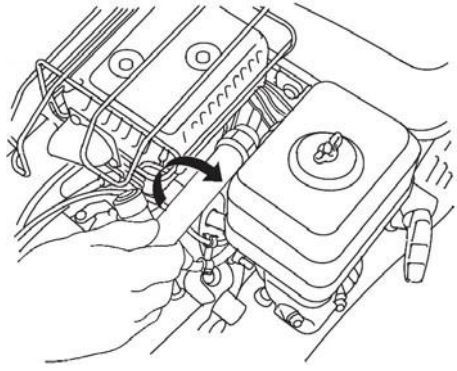

- Montując nową świecę zapłonową, po ściśnięciu podkładki należy dokręcić ją kluczem o dodatkowe 1/2 obrotu. Montując starą świecę, należy dokręcić ją dodatkowo tylko o 1/8-1/4 obrotu.

**UWAGA:**

Świeca zapłonowa musi zostać dobrze dokręcona. Nieprawidłowo dokręcona świeca może się bardzo nagrzewać, co może prowadzić do uszkodzenia silnika. Nigdy nie należy stosować świecy zapłonowej o nieprawidłowym zakresie temperatur.

5. Regulacja linki sprzęgła

Zmierzyć luz na końcu dźwigni, prawidłowy: 3-8 mm

Jeżeli luz jest nieprawidłowy, odkręcić nakrętkę blokującą i ustawić luz za pomocą śruby regulacyjnej.

(1) NAKRĘTKA BLOKUJĄCA

(2) ŚRUBA REGULACYJNA

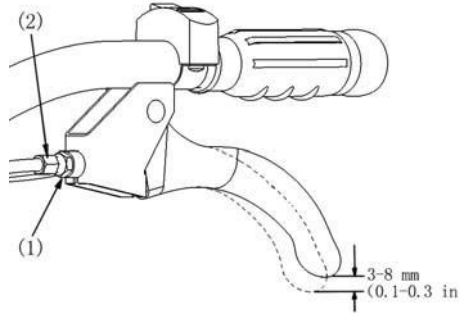


Po regulacji mocno dokręcić nakrętkę blokującą. Następnie uruchomić silnik i sprawdzić, czy dźwignia sprzęgła działa prawidłowo.

6. Regulacja linki gazu

Zmierzyć luz na końcu dźwigni, prawidłowy: 5-10 mm

Jeżeli luz jest nieprawidłowy, odkręcić nakrętkę blokującą i ustawić luz za pomocą śruby regulacyjnej.

(1) DŹWIGNIA PRZEPUSTNICY

(2) NAKRĘTKA REGULACYJNA

(3) NAKRĘTKA BLOKUJĄCA

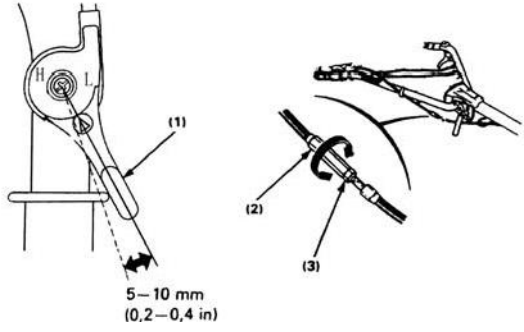

7. Regulacja napięcia paska klinowego

Wyregulować luz dźwigni sprzęgła

Standardowe napięcie paska klinowego wynosi 60-65 mm na rolce napinającej przy załączonym sprzęgle (wciśniętej dźwigni sprzęgła).

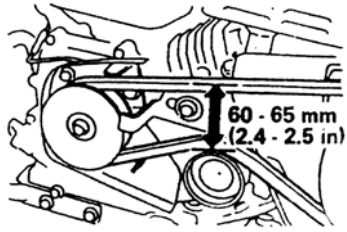


Aby wyregulować pasek klinowy, należy odkręcić cztery śruby mocujące silnika oraz śrubę napinającą wspornika silnika, a następnie przesunąć silnik do przodu lub do tyłu, by uzyskać prawidłowe napięcie pasa.

**UWAGA:** Po regulacji napięcia, sprawdzić za pomocą miernika, czy zewnętrzna powierzchnia koła pasowego jest równo ustawiona.

(1) ŚRUBY MOCUJĄCE SILNIKA

(2) ŚRUBA NAPINAJĄCA WSPORNIK SILNIKA

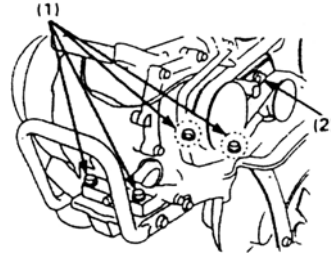


Odkręcić śruby mocujące ogranicznika paska klinowego.

Przy wciśniętej dźwigni sprzęgła, wyregulować odległość między ogranicznikiem a paskiem klinowym, jak pokazano na rysunku.

(1) OGRANICZNIKI PASKA KLINOWEGO

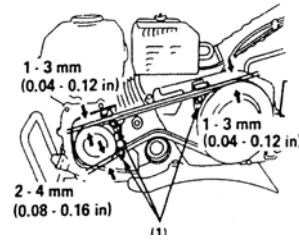

## TRANSPORT/PRZECHOWYWANIE

⚠**OSTRZEŻENIE:** Na czas transportu glebogryzarki należy ustawiać zawór paliwa w położeniu „OFF”. Maszynę należy utrzymywać w poziomie, by zapobiec rozlaniu paliwa. Rozlane paliwo lub jego opary mogą się zapalić.

Przed długotrwałym przechowywaniem maszyny (powyżej 30 dni lub po sezonie):

1. Upewnić się, że miejsce przechowywania jest wolne od nadmiernej wilgoci i zapylenia.
2. Opróżnić zbiornik paliwa i układ paliwowy.

⚠**OSTRZEŻENIE:** Benzyna jest wysoce łatwopalna, a w określonych warunkach może eksplodować. W jej pobliżu nie należy palić papierosów ani umieszczać źródeł płomieni czy iskier.

- Przy zaworze paliwa umieszczonym w położeniu „OFF”, wyjąć i opróżnić zbiornik osadów / odstojnik paliwa.
- Ustawić zawór paliwa w położeniu „ON” i spuścić paliwo ze zbiornika do odpowiedniego pojemnika.
- Założyć z powrotem zbiornik osadów / odstojnik paliwa i mocno go dokręcić.
- Opróżnić gaźnik, odkręcając śrubę spustową. Spuścić benzynę do odpowiedniego pojemnika.

(1) PIERŚCIEŃ USZCZELNIAJĄCY

(2) ZBIORNIK OSADÓW / ODSTOJNIK PALIWA

(3) ŚRUBA SPUSTOWA

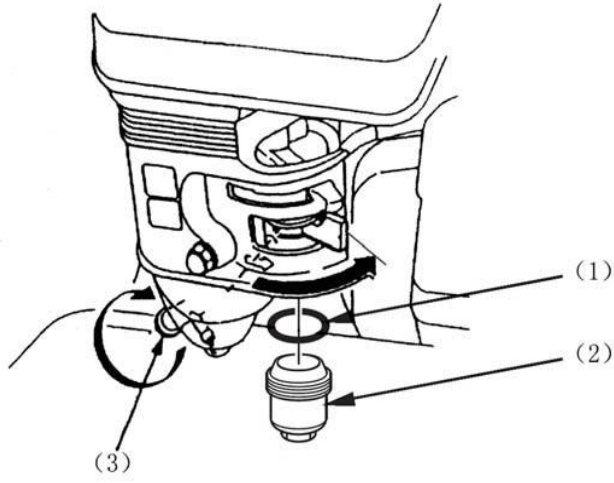

3. Pociągnąć za uchwyt linki rozrusznika do wyczucia oporu. Ciągnąć linkę dalej, tak by wycięcie koła rozrusznika znalazło się na równi z otworem rozrusznika.

Zawór ssący i wydechowy są wówczas zamknięte, co pomaga chronić silnik przed korozją wewnętrzną.

(1) Ustawić wycięcie koła rozrusznika na równi z otworem w górnej części rozrusznika.

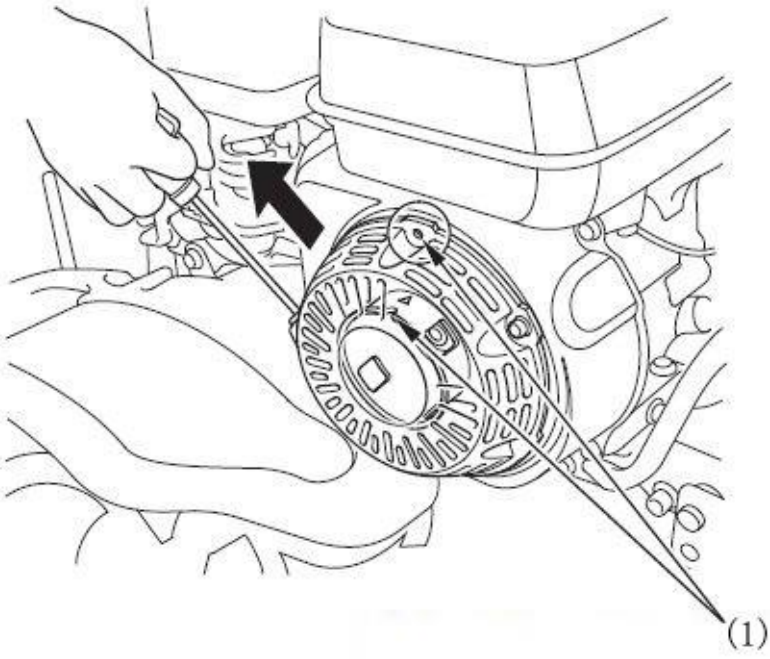


4. Wymienić olej silnikowy.
5. Zakryć glebogryzarkę folią.

Nie ustawiać glebogryzarki z uchwytami na ziemi, gdyż wówczas olej dostanie się do cylindra lub dojdzie do rozlania paliwa.

## ROZWIĄZYWANIE PROBLEMÓW

Silnik się nie uruchamia:

- Czy w zbiorniku jest wystarczająca ilość paliwa?
- Czy zawór paliwa jest otwarty?
- Czy przełącznik silnika znajduje się w położeniu „ON”?
- Czy benzyna dotarła do gaźnika?

Aby to sprawdzić, odkręcić śrubę spustową przy otwartym zaworze paliwa. Paliwo powinno swobodnie wypłynąć. Dokręcić śrubę spustową.

⚠**OSTRZEŻENIE:** W przypadku rozlania paliwa, przed uruchomieniem silnika należy się upewnić, że wyschło. Rozlane paliwo lub jego opary mogą się zapalić.

(1)ZAWÓR PALIWA
(2)ON
(3)ŚRUBA SPUSTOWA

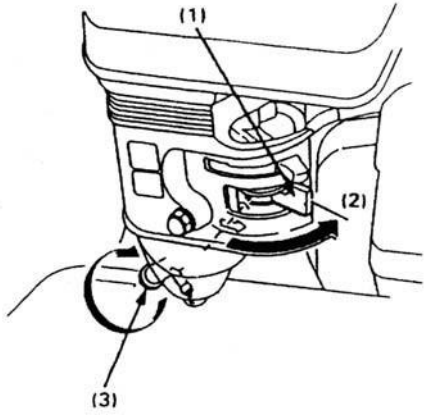


- Czy świeca zapłonowa wytwarza iskrę?
- Zdjąć fajkę świecy zapłonowej. Usunąć wszelkie zanieczyszczenia z obszaru wokół podstawy świecy zapłonowej, a następnie wyjąć świecę zapłonową.
- Zamontować świecę zapłonową na fajce świecy.
- Włączyć silnik.
- Uziemiając elektrodę boczną do masy silnika, pociągnąć linkę rozrusznika, by sprawdzić, czy iskry przeskakują przez przerwę iskrową.
- W przypadku braku iskry, wymienić świecę.
- Jeżeli pojawia się iskra, uruchomić silnik zgodnie z instrukcją.
- Jeżeli silnika nadal nie można uruchomić, należy oddać glebogryzarkę do autoryzowanego dilera.

## SPECYFIKACJA TECHNICZNA

| ELEMENT | | DANE | |
|---|---|---|---|
| | | GL900 | GL500 |
| Glebogryzarka | Wymiary (dł. x szer. x wys.) | 1440 x 1000 x 1100 | 1600 x 840 x 950 |
| | Ciężar netto/brutto (kg) | 78/92 | 66/76 |
| | Układ przenoszenia mocy | Pasek | |
| | Zakres roboczy (mm) | 750–1000 | 500–850 |
| | Głębokość robocza (mm) | 150–300 | 150–250 |
| | Zmiana biegów | JAZDA NEUTRALNY WSTECZNY | |
| | | SZYBKI NEUTRALNY WOLNY | |
| SILNIK | Model | WM168FB/P | |
| | Typ | 1-cylindrowy 4-suwowy OHV benzynowy chłodzony powietrzem | |
| | Średnica x skok tłoka (mm) | 68×54 | |
| | Poj. skokowa cylindra ($cm^3$) | 196 $cm^3$ | |
| | Stopień sprężania | 8,5:1 | |
| | Maks. moc kW / obr/min (wg SAE J1394) | 4,3 / 3600 | |
| | Maksymalny moment obrotowy Nm. / obr/min | 11,5 / 2800 | |
| | Średnie spalanie g/kW/h | ≤420g/kW/h | |
| | Układ zapłonowy | Tranzystorowy moduł zapłonowy | |
| | Układ rozruchowy | Rozrusznik linkowy | |
| | Filtr powietrza | W zależności od wersji: 1. Filtr mokry/olejowy lub 2. Wkład papierowy z filtrem wstępnym gąbkowym” | |
| | Pojemność zbiornika paliwa (L) | 3,6 | |
| | Poj. zbiornika oleju (L) | 0,6 | |
| | Normy emisji | EURO V | |

Firma CEDRUS nie ponosi odpowiedzialności za ewentualne błędy powstałe w druku tej instrukcji, które nie mają bezpośredniego wpływu na sposób korzystania urządzenia, a dotyczą jedynie szczegółowych danych technicznych lub opisowych. Urządzenia są modernizowane w trakcie produkcji, dlatego niektóre dane zawarte w tej instrukcji mogą się różnić od danych rzeczywistych, które także nie mają wpływu na sposób korzystania z urządzenia.

# Instrukcja montażu noży - GL900

1. Jak pokazano na rysunku 1, krawędź tnąca jest skierowana do przodu. Ostrze z czubkiem wygiętym w lewo to ostrze lewe, a ostrze z czubkiem wygiętym w prawo to ostrze prawe. Lewe ostrze jest oznaczone literą „L”, a prawe literą „R”.

2. Podczas pracy wszystkie ostre krawędzie noży są skierowane do przodu.

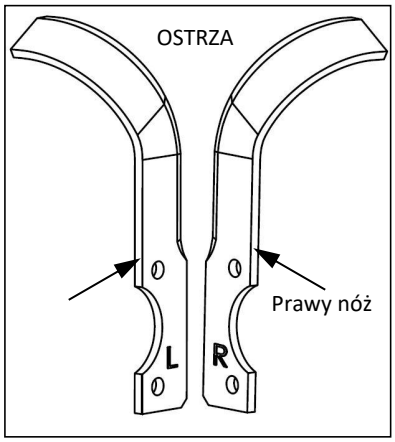


Rys. 1

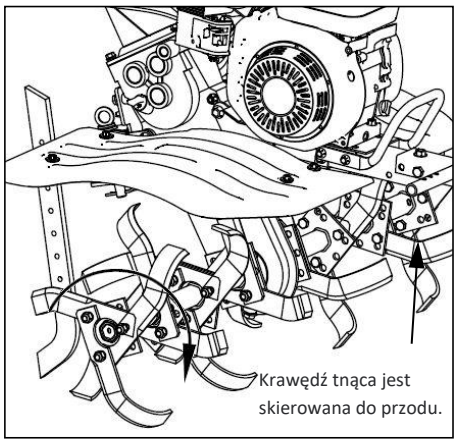


Rys. 2

3. Lewy i prawy zespół ostrzy powinien być zamontowany osiowosymetrycznie na maszynie, jak pokazano na rysunku 3.
4. Glebogryzarka ma łącznie 4 grupy noży. Każda grupa ma 3 sztuki noży.

   Zespół lewych ostrzy:

| | Adapter noży | Lewy nóż | Prawy nóż | Prawy krótki nóż | Śruba M10×25 | Podkładka 10 | Nakrętka 10 |
|---|---|---|---|---|---|---|---|
| Ilość | 1 | 6 | 5 | 1 | 12 | 12 | 12 |
| Standard | \ | \ | \ | \ | GB/T 5783 | GB/T 93 | GB/T6170 |

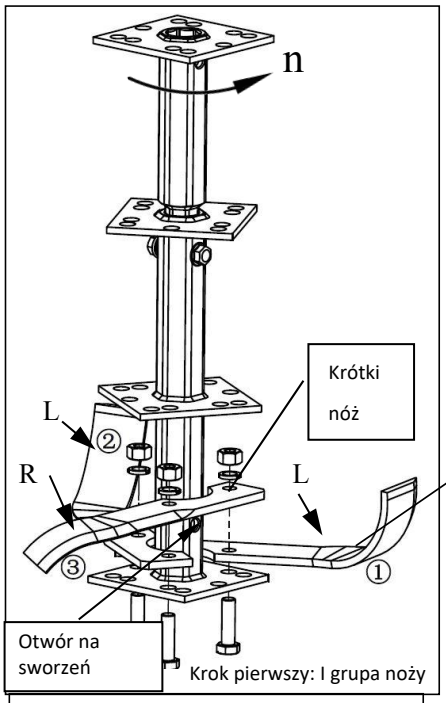


Uwaga: Patrząc od góry do dołu: ostrze drugiej grupy jest obrócone o 180 stopni w kierunku przeciwnym do ruchu wskazówek zegara w stosunku do ostrza pierwszej grupy.

Druga grupa noży

Pierwsza grupa noży

Uwaga: Noże należy zamontować zgodnie z kolejnością ①-②-③

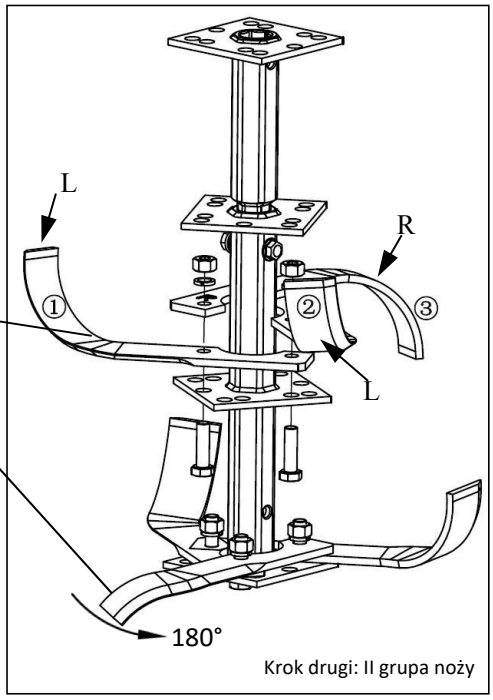


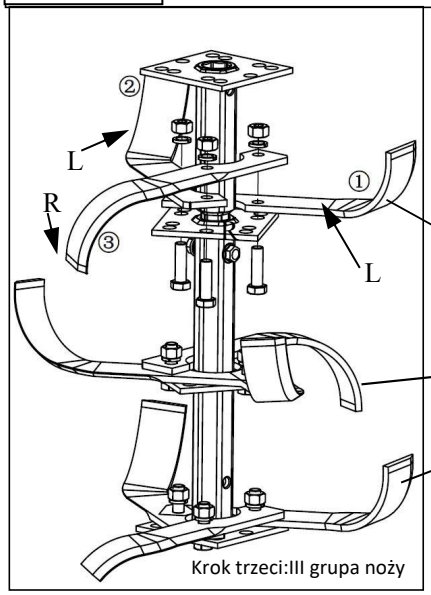


Uwaga: Kierunek ostrza trzeciej grupy jest taki sam jak w przypadku pierwszej grupy.

Czwarta grupa

Trzecia grupa

Druga grupa

Pierwsza grupa

Uwaga: czwarta grupa ostrzy montowana jest pod płytą ostrzy

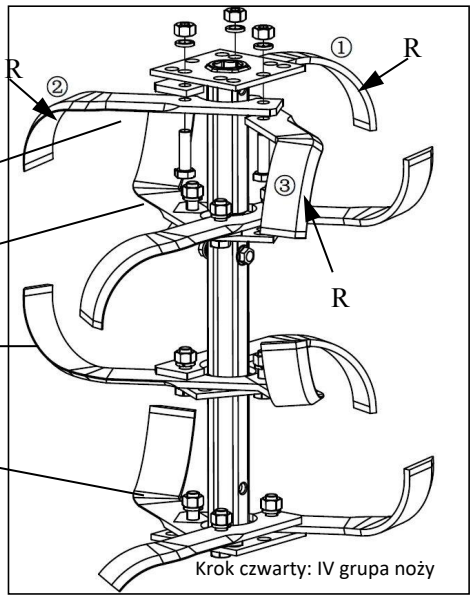

Rys. 3

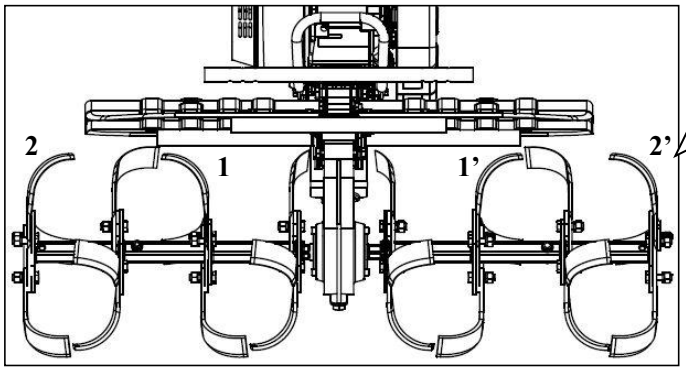


Przykład: ostrze 1 jest symetryczne z ostrzem 1, a ostrze 2 jest symetryczne z ostrzem 2.

Zespół lewych ostrzy:

| | Adapter noży | Lewy nóż | Prawy nóż | Lewy krótki nóż | Śruba M10×25 | Podkładka 10 | Nakrętka10 |
|---|---|---|---|---|---|---|---|
| Ilość | 1 | 5 | 6 | 1 | 12 | 12 | 12 |
| Standard | \ | \ | \ | \ | GB/T 5783 | GB/T 93 | GB/T 6170 |

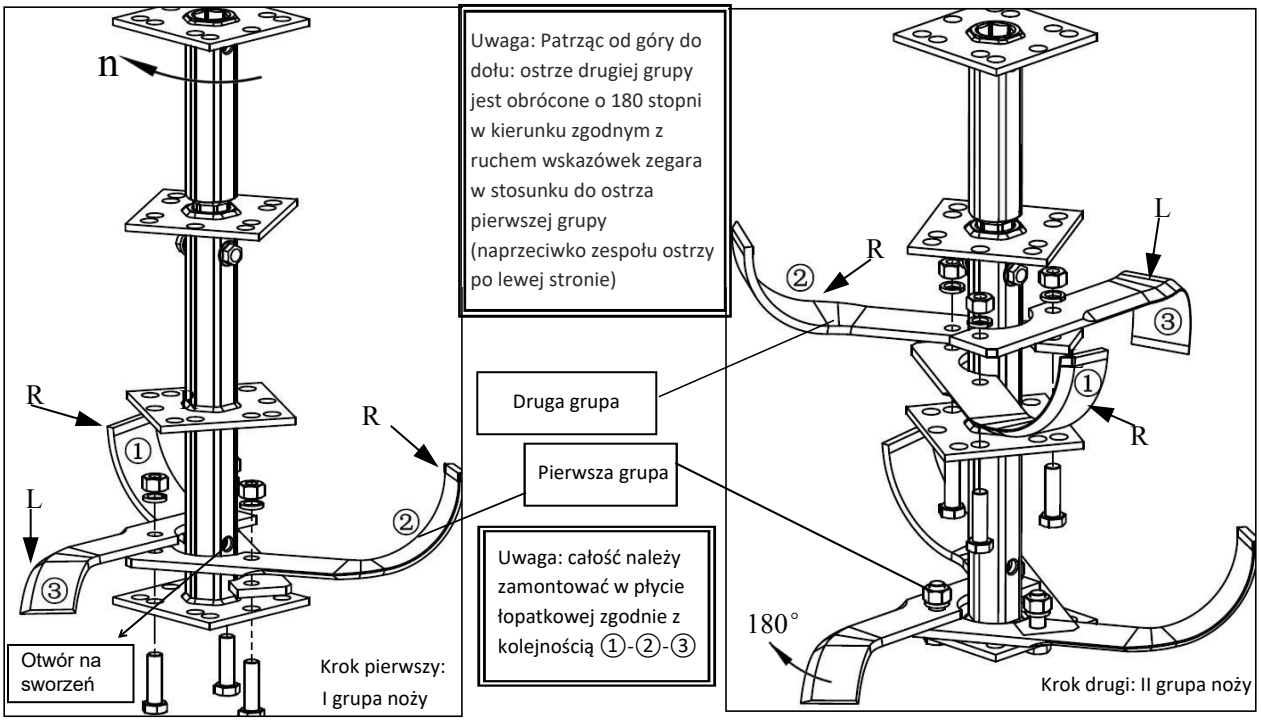


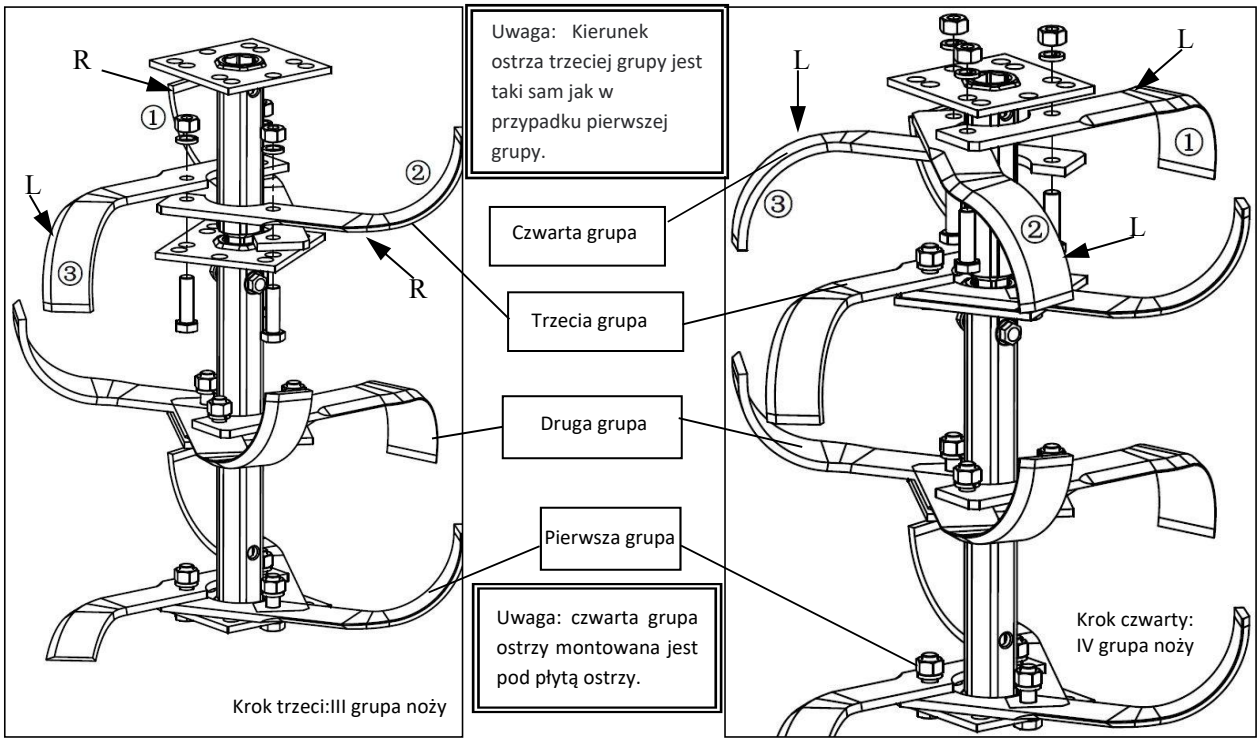

# GL500 Montaż

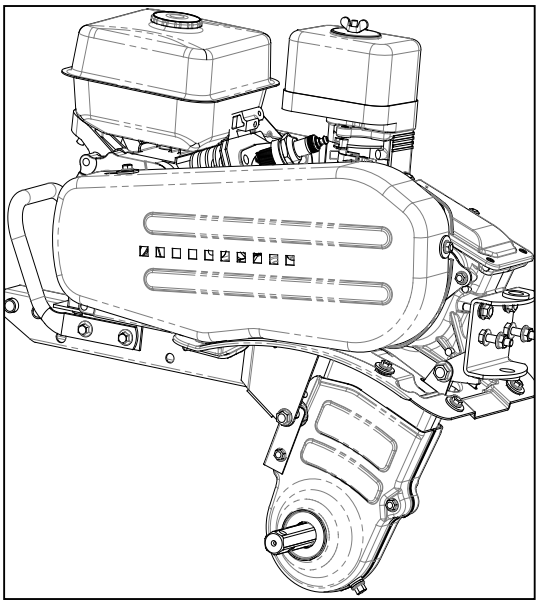

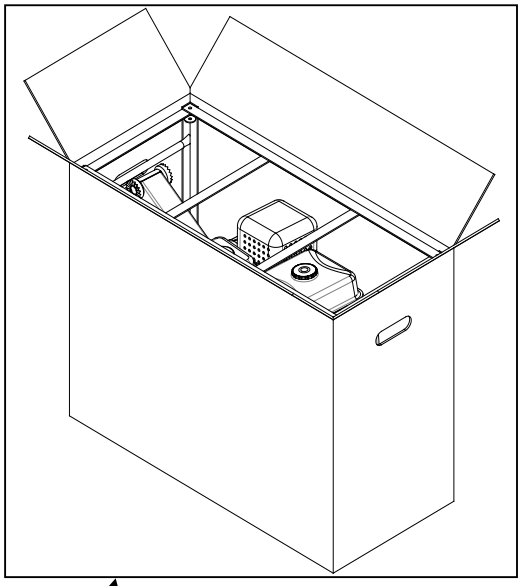

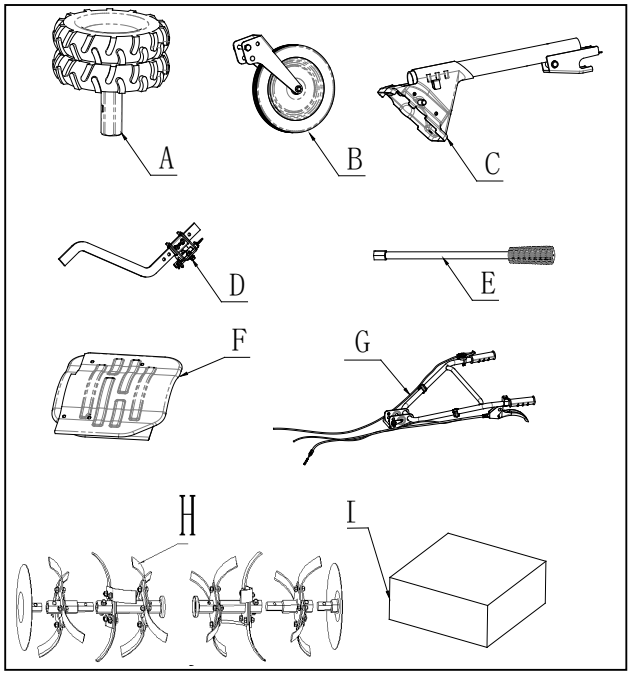


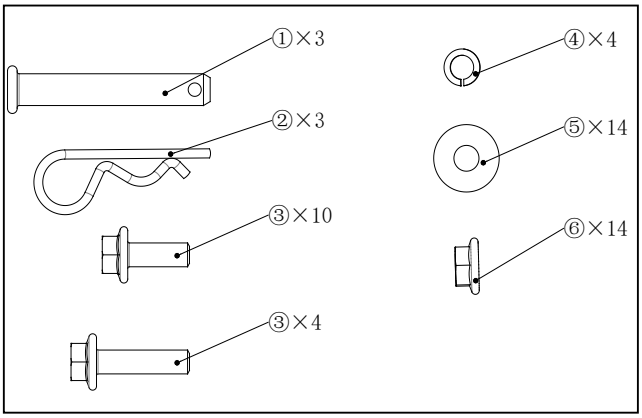


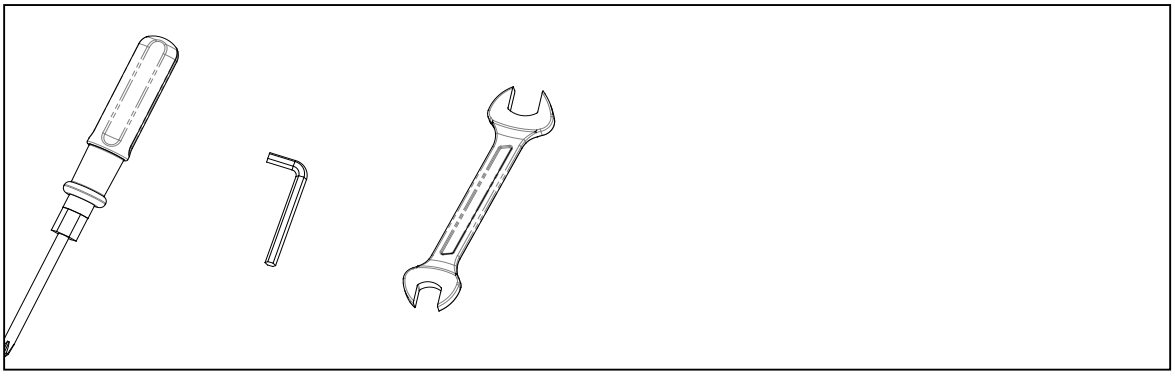

# GL500 Montaż

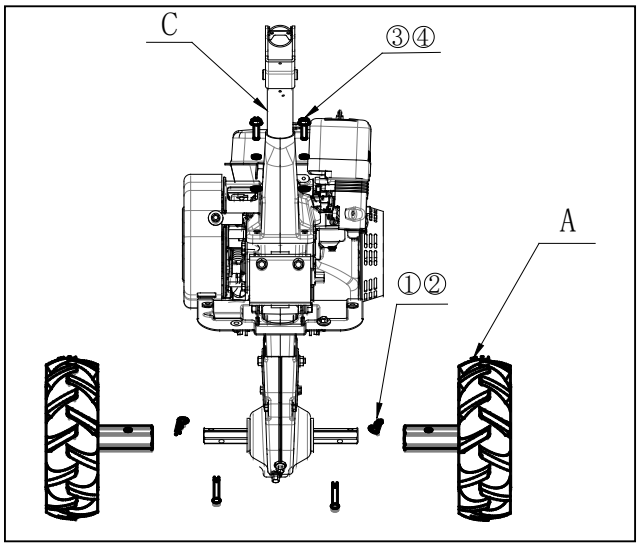


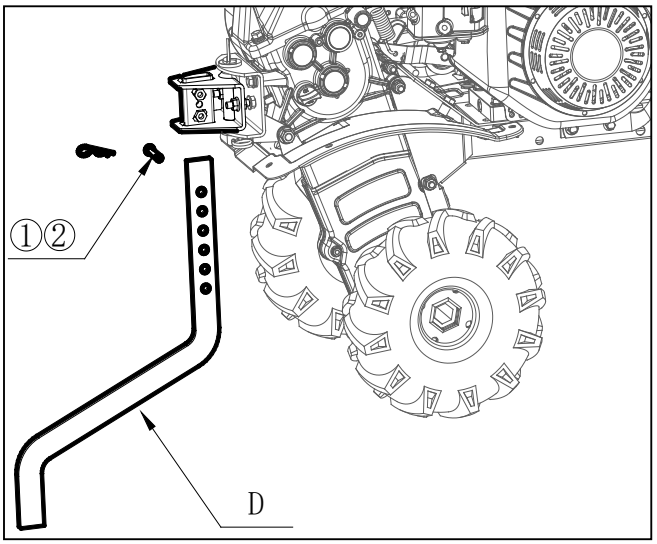


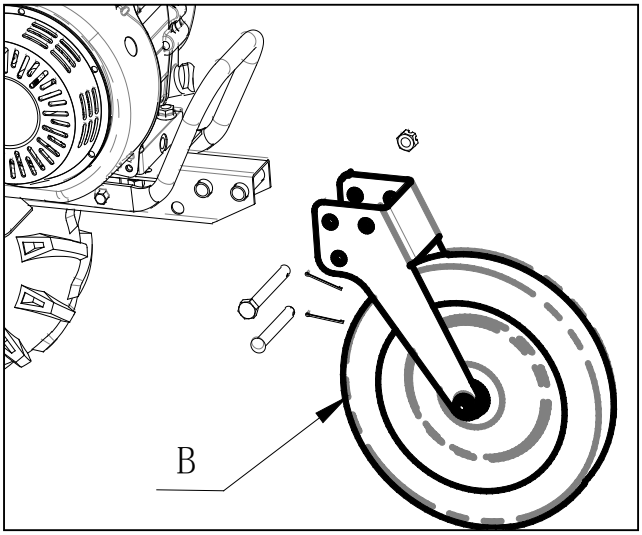


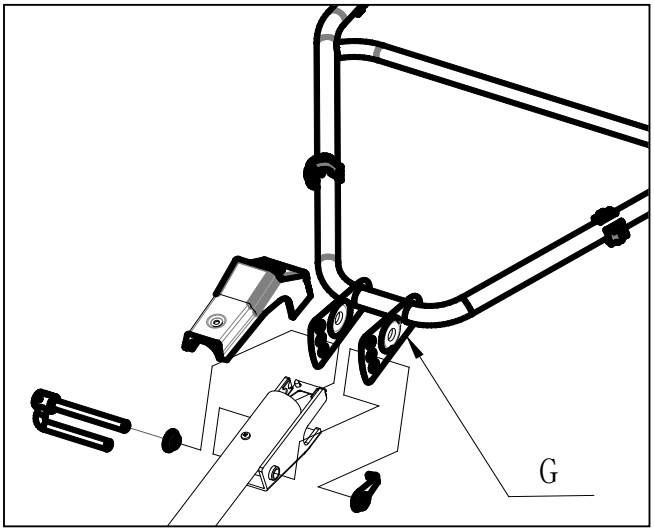


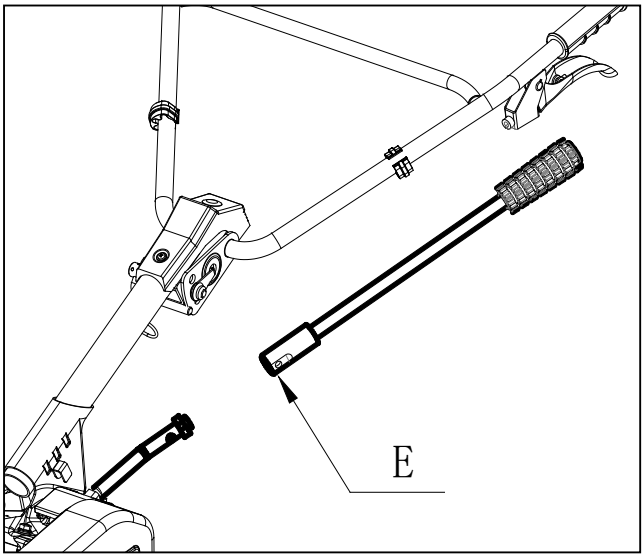


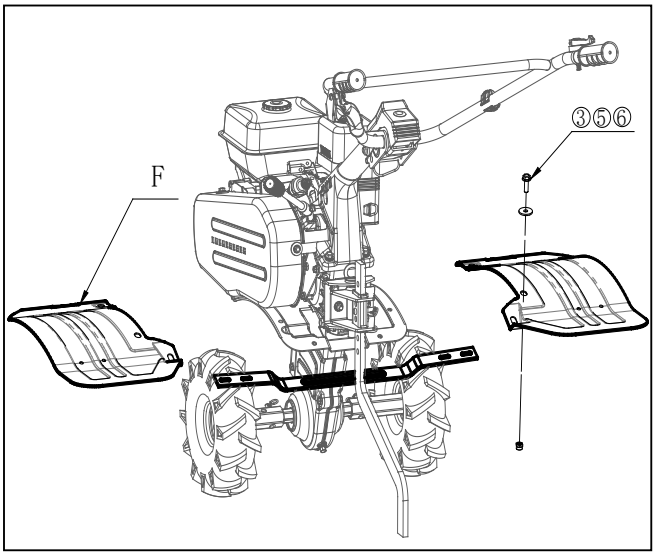

# GL900 Montaż

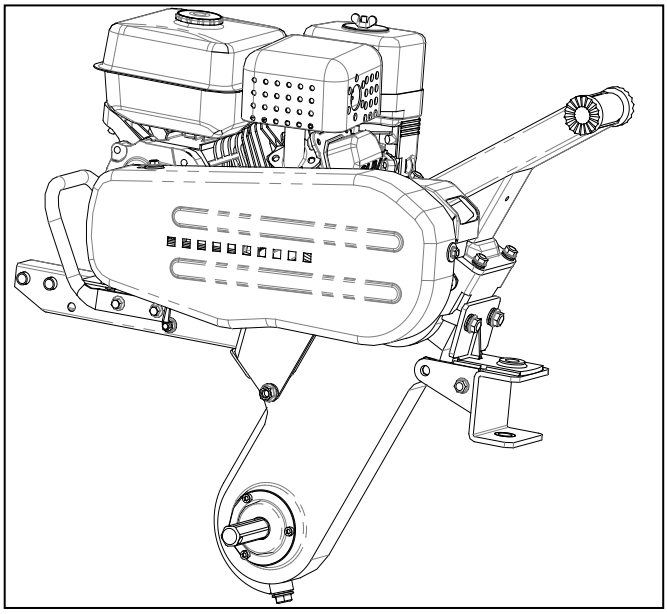

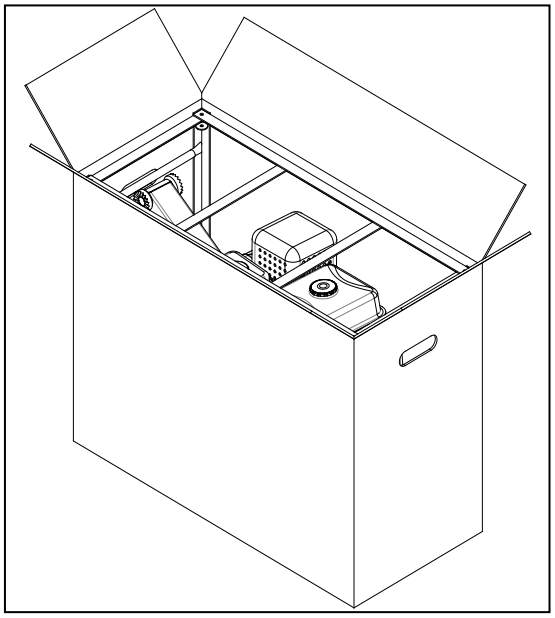

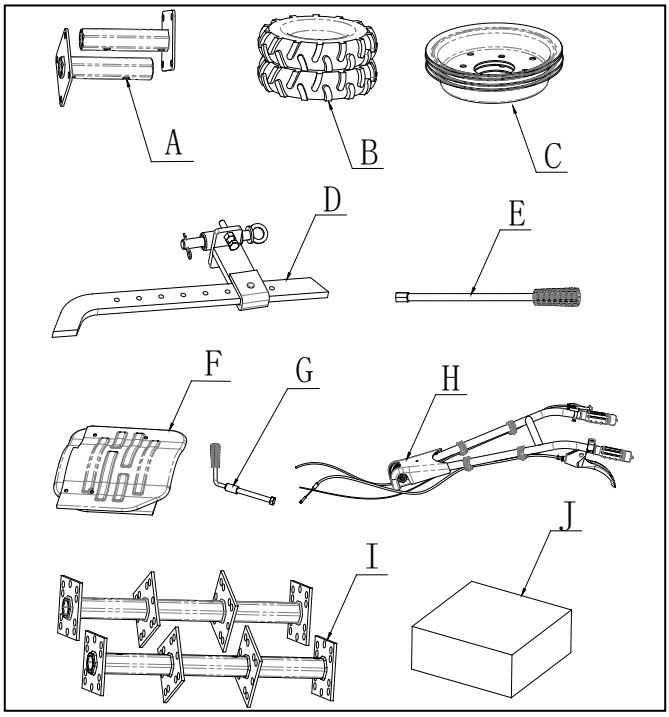


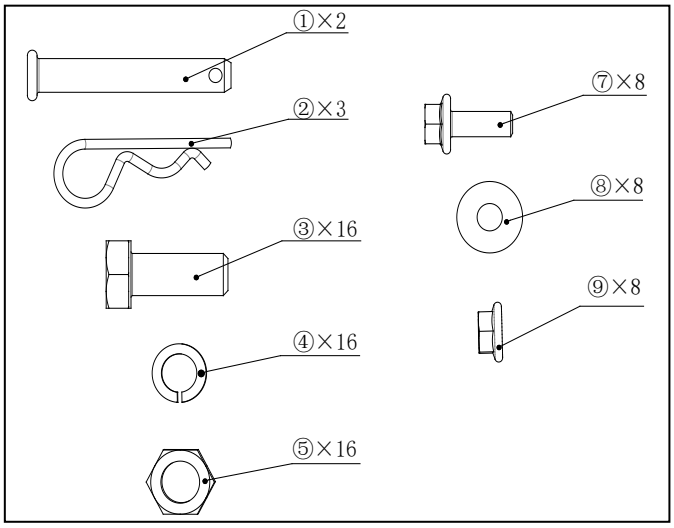


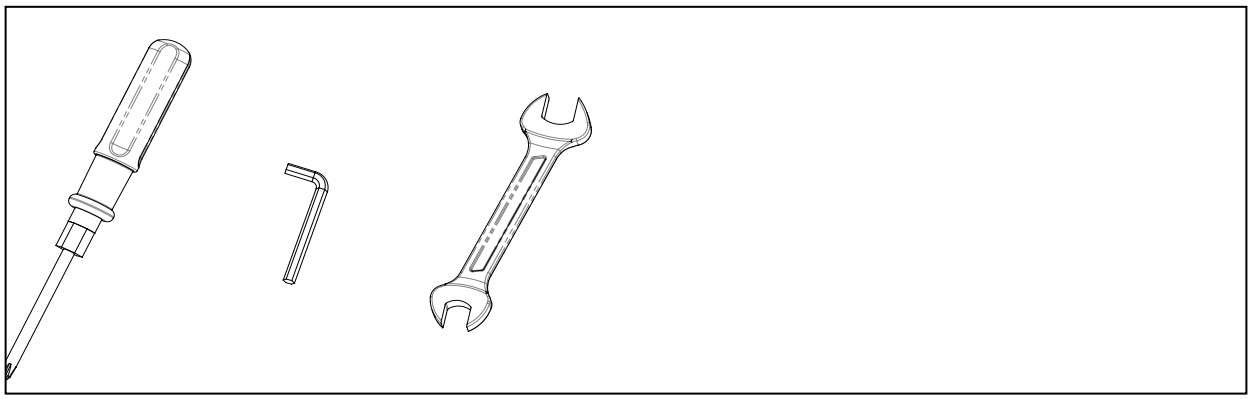
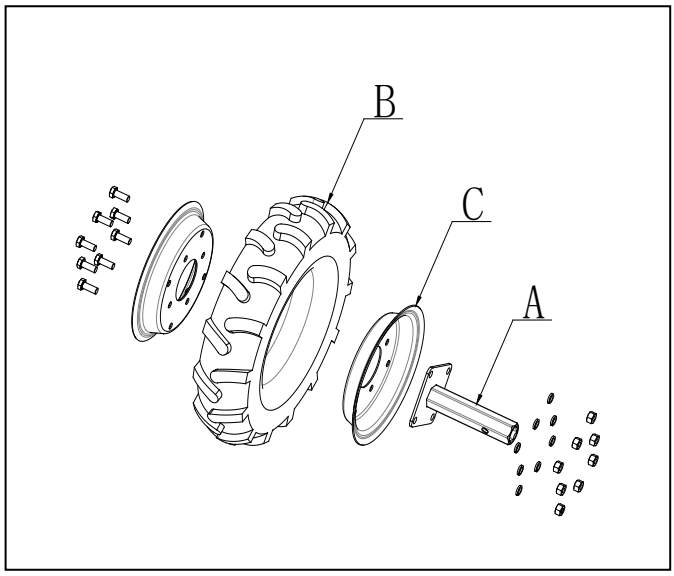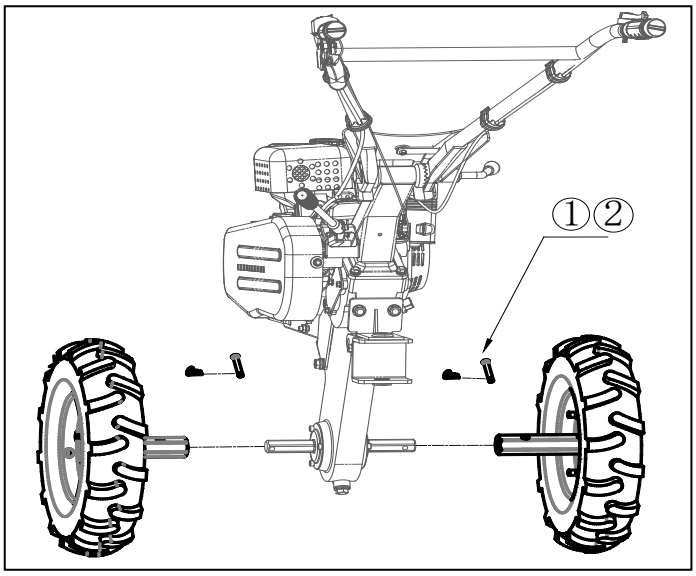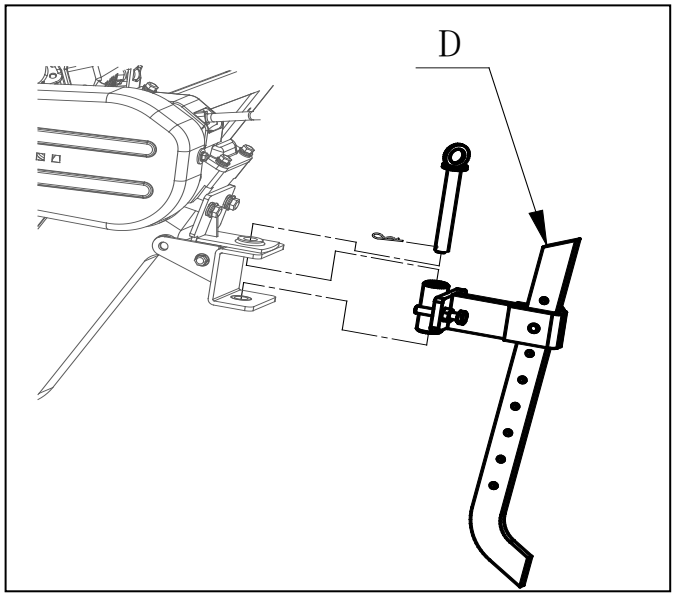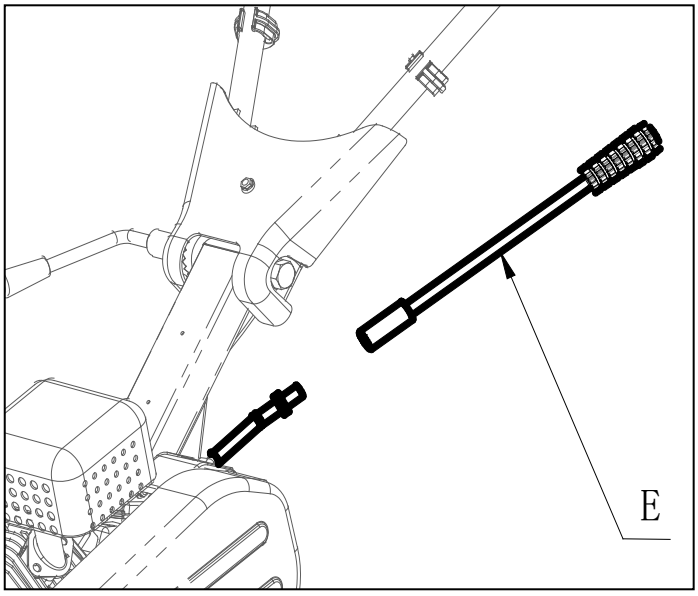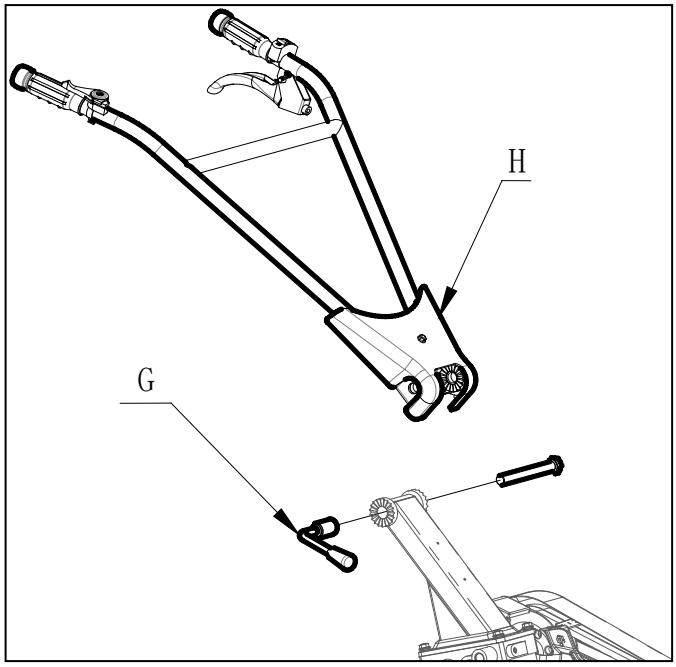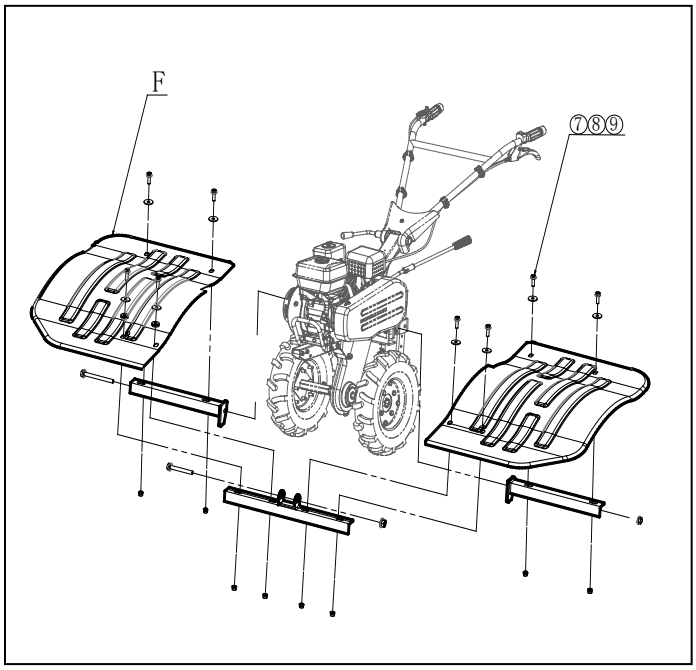
# GL900 Montaż