CEDRUS®

Należy zachować instrukcję do późniejszego użytku.

Oryginalna instrukcja obsługi

CEDRUS
95-060 Brzeziny, ul. Przemysłowa 1
www.cedrus.com.pl
email: biuro@cedrus.com.pl
tel. (+48) 46 874 18 60

INSTRUKCJA OBSŁUGI

Traktorek Cedrus

NUMER MODELU: ☐ **C-TRAC-65MC**
NUMER SERYJNY:

Numer modelu i numer seryjny można znaleźć na tabliczce znamionowej.
Należy je zapisać i zachować w bezpiecznym miejscu.

SPIS TREŚCI

Przedmowa **3**

Symbole bezpieczeństwa **4**

Opis maszyny i części zamienne **5**

Zasady bezpieczeństwa **7**

Dane techniczne **9**

Montaż **10**

Korzystanie z urządzenia **16**

Rozwiązywanie problemów **24**

PRZEDMOWA

Dziękujemy za zakup naszego urządzenia!

Niniejsza instrukcja obsługi zawiera najważniejsze informacje na temat urządzenia, jego budowy, funkcji i użytkowania. Przed przystąpieniem do pracy należy dokładnie przeczytać instrukcję obsługi. Bezpieczne i prawidłowe użytkowanie pozwoli osiągnąć najlepsze efekty.

Wszelkie zawarte w instrukcji informacje zostały oparte o najnowsze dane na temat produktu na dzień wydruku dokumentu. W związku z ciągłym doskonaleniem urządzeń i wprowadzaniem w nich zmian, instrukcja obsługi może odbiegać od faktycznego stanu urządzenia.

Producent zastrzega sobie prawo do wprowadzania w każdym czasie zmian dotyczących produktu. Parametry produktu mogą się zmieniać bez uprzedzenia. Zabrania się kopiowania i powielania instrukcji obsługi oraz jej elementów bez zgody producenta.

Niniejsza instrukcja obsługi powinna być traktowana jako integralna część urządzenia i w przypadku przekazania urządzenia osobom trzecim lub odsprzedaży powinna zostać przekazana wraz z urządzeniem.

Obsługa urządzenia zgodnie z instrukcją obsługi i zawartymi w niej komunikatami jest kluczowa dla zachowania długotrwałej i bezpiecznej pracy urządzenia oraz dla spełnienia oczekiwań użytkowników. Nieprzeczytanie, niezrozumienie lub niezastosowanie się do instrukcji obsługi może prowadzić do odniesienia ciężkich obrażeń oraz uszkodzenia urządzenia.

Firma CEDRUS nie ponosi odpowiedzialności za ewentualne błędy powstałe w druku tej instrukcji, które nie mają bezpośredniego wpływu na sposób korzystania urządzenia, a dotyczą jedynie szczegółowych danych technicznych lub opisowych. Urządzenia są modernizowane w trakcie produkcji, dlatego niektóre dane zawarte w tej instrukcji mogą się różnić od danych rzeczywistych, które także nie mają wpływu na sposób korzystania z urządzenia.

Zdjęcia i ilustracje zawarte w niniejszej instrukcji obsługi mają charakter poglądowy, a fizyczny stan urządzenia może odbiegać od stanu rzeczywistego.

SYMBOLE BEZPIECZEŃSTWA

	UWAGA Przed użyciem należy uważnie przeczytać i zrozumieć instrukcję obsługi.
	UWAGA Przed przystąpieniem do konserwacji lub naprawy należy wyjąć klucz i przeczytać instrukcję obsługi.
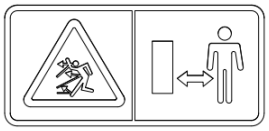	**NIEBEZPIECZEŃSTWO ZWIĄZANE Z WYRZUCANYMI PRZEDMIOTAMI** Podczas pracy maszyny, na obszarze roboczym nie powinny znajdować się żadne osoby postronne.
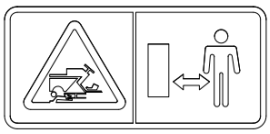	**NIEBEZPIECZEŃSTWO ZMIAŻDŻENIA** Podczas pracy maszyny należy upewnić się, że dzieci znajdują się od niej w bezpiecznej odległości.
	RYZYKO PRZEWRÓCENIA SIĘ MASZYNY Nie używać maszyny na zboczach o nachyleniu przekraczającym 10°.
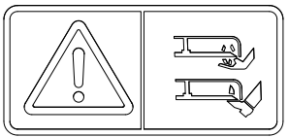	**RYZYKO ODNIESIENIA OBRAŻEŃ** Trzymać stopy z dala od układu tnącego, gdy maszyna jest uruchomiona.
	RYZYKO WYRZUCENIA PRZEDMIOTÓW Podczas użytkowania maszyny nikt nie powinien znajdować się obok tylnego wyrzutu.
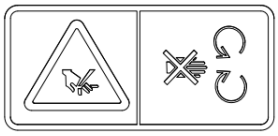	**RYZYKO ODNIESIENIA OBRAŻEŃ** Trzymać dłonie z dala od układu tnącego, gdy maszyna jest uruchomiona.
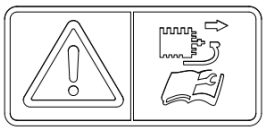	**UWAGA** Przed przystąpieniem do jakichkolwiek prac konserwacyjnych lub napraw należy odłączyć zapłon i zapoznać się z instrukcją obsługi.

OPIS MASZYNY I CZĘŚCI ZAMIENNE

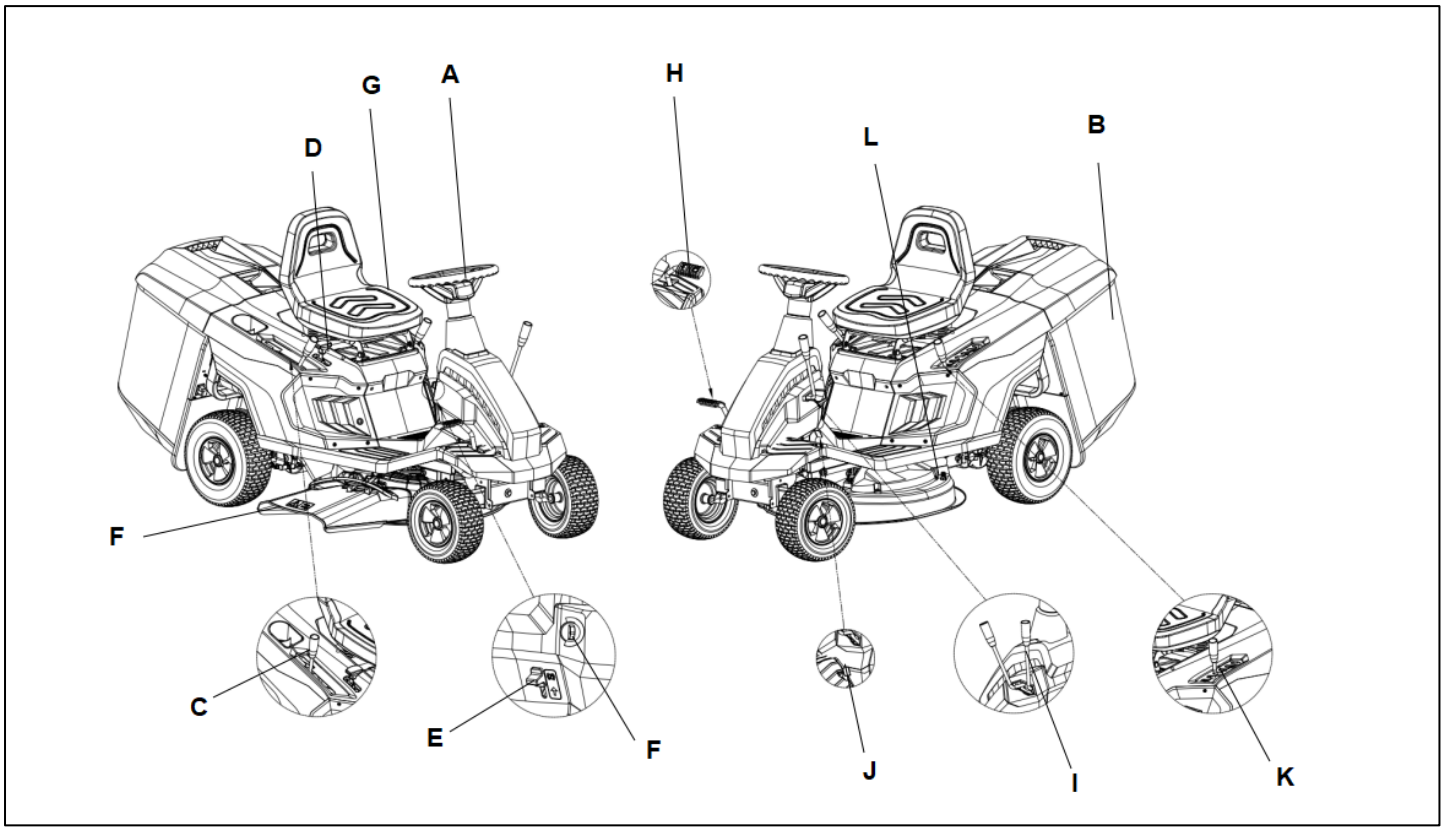

A	Kierownica	**G**	Fotel
B	Pojemnik na trawę	**H**	Pedał sprzęgła/hamulca
C	Dźwignia zmiany biegów	**I**	Dźwignia załączania układu tnącego
D	Dźwignia obrotów silnika	**J**	Pedał załączania trybu RMO*
E	Hamulec postojowy	**K**	Dźwignia regulacji wysokości koszenia
F	Kluczyk zapłonu	**L**	Złącze mycia układu tnącego

*noże zatrzymują się podczas jazdy do tyłu. Jeżeli noże mają obracać się podczas jazdy do tyłu należy wcisnąć pedał załączania trybu RMO.

UWAGA! Nie zaleca się koszenia w trakcie jazdy do tyłu.

Części zamienne

Montaż pojemnika na trawę	M6X30 C (X2) · M6X12 D (X2) · M6 E (X4) · ST5.0X35 A (X6) · ST5.0X16 B (X2)
Montaż fotela	M8X18 F (X2) · M8 L (X2)
Montaż kierownicy	M8X160 I (X1) · 8 H (X1) · Ø8XØ30X2.5 G (X1)
Montaż przegrody tylnej	M6X12 D (X6) · M6 E (X2) · M8X25 M (X2)
Montaż dźwigni załączania układu tnącego	M6X35 J (X1)
Dźwignia regulacji wysokości koszenia i zmiany biegów	M6X10 S (X2)
Montaż zderzaka (opcjonalnie)	M8X20 Q (X4) · M8 P (X4)
Inne części zamienne	10A K (X1)

ZASADY BEZPIECZEŃSTWA

Należy zapoznać się z obsługą i prawidłowym użytkowaniem maszyny. Należy nauczyć się szybkiego zatrzymywania silnika. Niezastosowanie się do ostrzeżeń i informacji zawartych w niniejszej instrukcji może spowodować pożar i/lub poważne obrażenia.

- Nie zezwalać na korzystanie z maszyny dzieciom ani osobom niezaznajomionym z instrukcją. Lokalne przepisy mogą określać minimalny wiek użytkowników.
- Nie należy obsługiwać urządzenia pod wpływem alkoholu, środków odurzających, silnych leków i innych substancji mogących wpływać na czas reakcji i trzeźwą ocenę sytuacji oraz pod wpływem zmęczenia.
- Należy pamiętać, że to operator jest odpowiedzialny za wszelkie wypadki z udziałem innych osób lub ich mieniem. Obowiązkiem użytkownika jest ocena potencjalnych zagrożeń w miejscu pracy i podjęcie wszelkich niezbędnych środków zapobiegawczych w celu zapewnienia bezpieczeństwa własnego i innych osób, zwłaszcza na zboczach lub nierównym, śliskim i niestabilnym podłożu.
- W przypadku sprzedaży lub wypożyczenia maszyny innym osobom należy upewnić się, że przyszły operator dokładnie zapoznał się z niniejszą instrukcją.

Środki ochrony osobistej

- Należy zawsze nosić odpowiednią odzież roboczą, odporne na zużycie obuwie ochronne z antypoślizgowymi podeszwami, długie spodnie, ochronniki słuchu i rękawice ochronne. Nie wolno obsługiwać maszyny boso ani w sandałach.
- Nie nosić szalików, naszyjników, bransoletek, luźnych, powiewających ubrań, krawatów ani żadnych wiszących lub kołyszących się akcesoriów w obrębie maszyny lub obszaru roboczego. W przypadku długich włosów należy je związać.

Obszar pracy/maszyny

- Dokładnie sprawdzić cały obszar roboczy i usunąć wszelkie przedmioty (kamienie, gałęzie, kości itp.), które mogą zostać przez maszynę lub uszkodzić ją.
- Zachować bezpieczną odległość od wyrzutu.
- Nie odłączać, nie dezaktywować, nie usuwać ani nie modyfikować zainstalowanych systemów bezpieczeństwa i mikroprzełączników.
- Należy zwracać szczególną uwagę na pochyłe podłoże i zachować szczególną ostrożność, aby zapobiec przewróceniu się maszyny lub utracie nad nią kontroli. Głównymi przyczynami utraty kontroli są:
    - Niewystarczająca przyczepność kół.
    - Zbyt duża prędkość jazdy.
    - Gwałtowna zmiana kierunku jazdy.
    - Nieodpowiednie hamowanie.
    - Brak zrozumienia wpływu warunków podłoża.
    - Używanie maszyny do holowania.
- Podczas korzystania z maszyny w pobliżu drogi należy zwracać uwagę na warunki drogowe.
- Należy wyłączyć układ tnący, wyłączyć silnik i wyjąć kluczyk ze stacyjki, aby upewnić się, że wszystkie ruchome części zostały całkowicie zatrzymane:

- podczas transportu maszyny;
- gdy maszyna pozostaje bez nadzoru;
- przed usuwaniem zatoru;
- przed sprawdzeniem, czyszczeniem lub pracą przy maszynie;
- po uderzeniu w obcy przedmiot. Sprawdzić maszynę pod kątem uszkodzeń i w razie potrzeby naprawić ją przed ponownym użyciem;
- jeśli maszyna zacznie w nietypowy sposób wibrować: sprawdzić pod kątem możliwych uszkodzeń; Sprawdzić i dokręcić wszelkie poluzowane części;

- Wszystkie przeglądy, naprawy i wymiany powinny być wykonywane przez autoryzowany punkt serwisowy
- Należy pamiętać, że układ tnący jest wyposażony w noże, które podczas obracania się, powodują obrót innych noży.
- Nie dotykać części silnika, który nagrzewa się podczas pracy. Istnieje ryzyko poparzenia.
- Aby uniknąć ryzyka pożaru, nie należy pozostawiać maszyny w wysokiej trawie, gdy silnik pracuje.

Konserwacja, przechowywanie i transport

Należy zapewnić regularną konserwację i właściwe przechowywanie w celu utrzymania bezpieczeństwa i wysokiej wydajności maszyny.

- Nigdy nie używać maszyny ze zużytymi lub uszkodzonymi częściami. Uszkodzone lub zużyte części należy zawsze wymieniać, nigdy naprawiać. Należy używać wyłącznie oryginalnych części zamiennych.
- Podczas regulacji maszyny należy zachować ostrożność, aby nie dopuścić do dostania się palców pomiędzy ruchome części układu tnącego.
- Aby zmniejszyć ryzyko pożaru, należy regularnie sprawdzać olej i paliwo pod kątem wycieków.
- Nie przechowywać maszyny w miejscach, w których opary paliwa mogłyby wejść w kontakt z otwartym ogniem, iskrami lub silnymi źródłami ciepła.

Utylizacja

- Należy ściśle przestrzegać lokalnych przepisów dotyczących utylizacji opakowań, uszkodzonych części lub wszelkich elementów, które mają silny wpływ na środowisko; odpadów tych nie wolno wyrzucać razem ze zwykłymi odpadami, lecz należy je oddzielić i wysłać do punktu zbiórki, który podda je recyklingowi.
- Należy przestrzegać lokalnych przepisów dotyczących utylizacji odpadów.

DANE TECHNICZNE

Model	C-TRAC-65MC
Moc silnika	6 KM
Typ silnika	OHV
Producent silnika	Loncin
Pojemność skokowa silnika	224cm3
Model silnika	LC1P75F
Prędkość obrotowa silnika	2800 obr./min
Świeca zapłonowa	TORCH F7RTC
Pojemność zbiornika paliwa	2.5 l
Pojemność zbiornika oleju	0.5 l
Szerokość cięcia	65 cm
Minimalna wysokość cięcia	30 mm
Maksymalna wysokość cięcia	75 mm
Pojemność pojemnika na trawę	150 l
Typ pojemnika na trawę	Tworzywo sztuczne
Regulacja wysokości	6 poziomów
Rozmiar kół (przód/tył)	13”/15”
Prędkość do przodu/do tyłu	Do przodu do 9.3 km/h Do tyłu 3 km/h
Wyrzut boczny	Tak
Rozruch elektryczny	Tak
Akumulator	12V/7Ah
Prędkość jazdy do przodu	Tak Bieg 1: 2.4km/h Bieg 2: 4.6km/h Bieg 3: 6.9km/h Bieg 4: 9.3km/h
Waga netto	127 kg
Waga brutto	160.5 kg
Wymiary opakowania	1460X760X770 mm

MONTAŻ

WAŻNE: Czynności rozpakowywania i montażu należy wykonywać na płaskiej, stabilnej powierzchni z wystarczającą ilością miejsca do przenoszenia urządzenia i jego opakowania, przy użyciu odpowiednich narzędzi.

Rozpakowywanie

1. Ostrożnie usunąć opakowanie wierzchnie jak na rysunkach poniżej.
2. Sprawdzić czy w środku znajduje się cała dokumentacja dołączona do maszyny, w tym niniejsza instrukcja.
3. Wyjąć wszystkie luźne części i elementy dołączone do urządzenia.
4. Podczas zdejmowania urządzenia z palety należy unieść maszynę na maksymalną wysokość, aby zapobiec uszkodzeniu spodu.

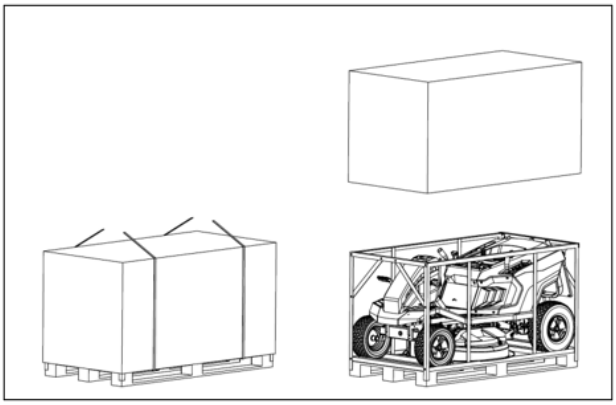

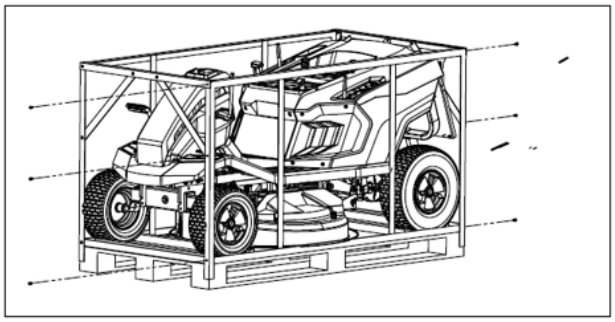

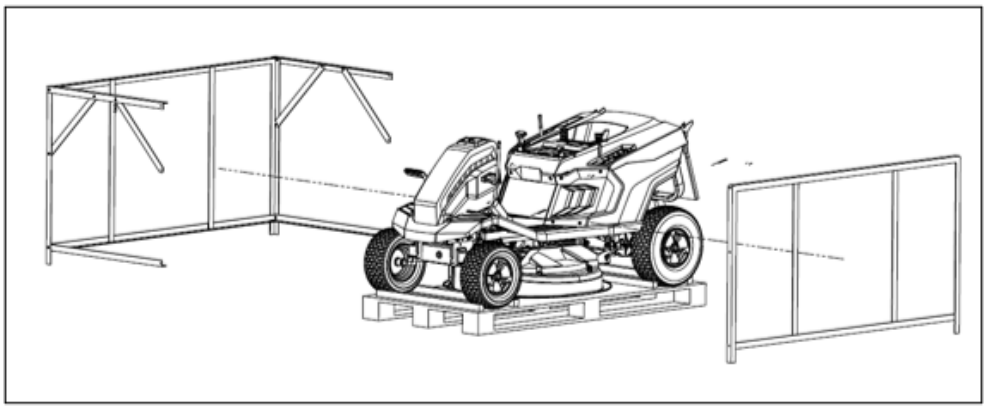

Montaż przegrody tylnej i zaczepu do holowania

Wyrównać otwory przegrody tylnej z otworami z tyłu urządzenia i dokręć ją za pomocą nakrętek (M6) i śrub (M6x12 i M8x25).

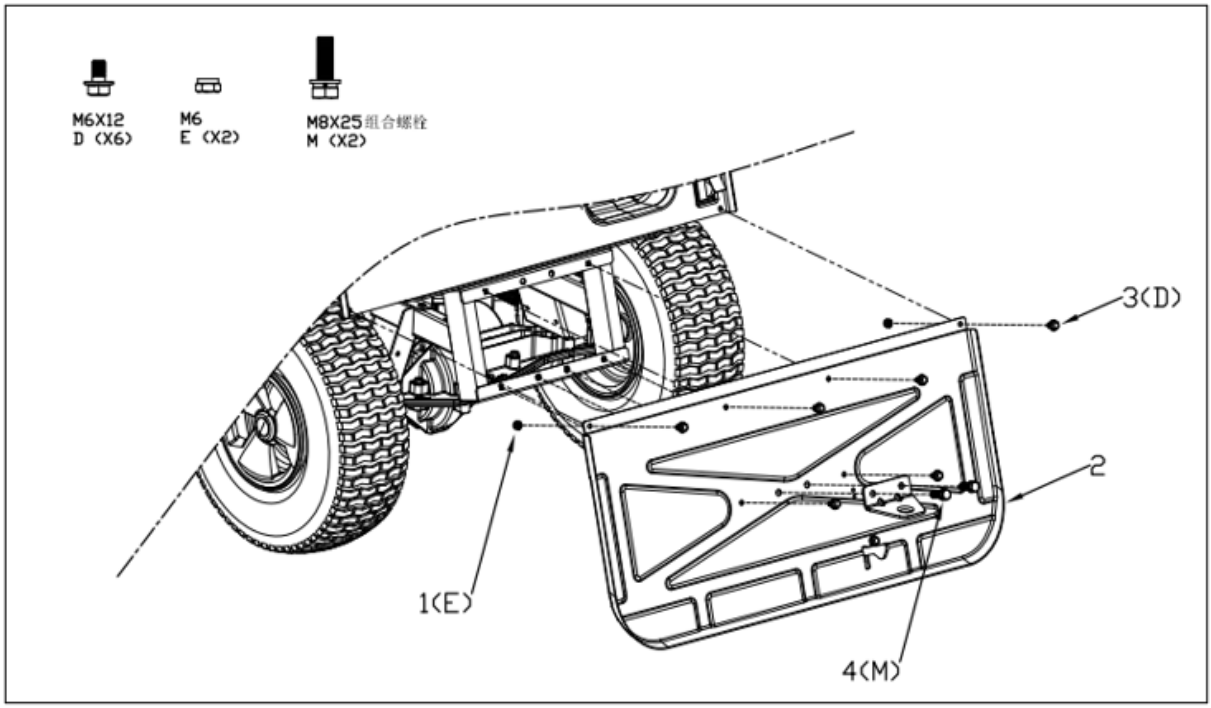

Montaż kierownicy

(Od lewej) Włożyć tuleję do wału kierownicy i umieścić wał w gnieździe (rys. 1), a następnie nałożyć osłonę (rys. 2). Umieścić kierownicę na wale i przymocować śrubą (M8x160) z podkładką. Nałożyć osłonę na kierownicę (rys. 3).

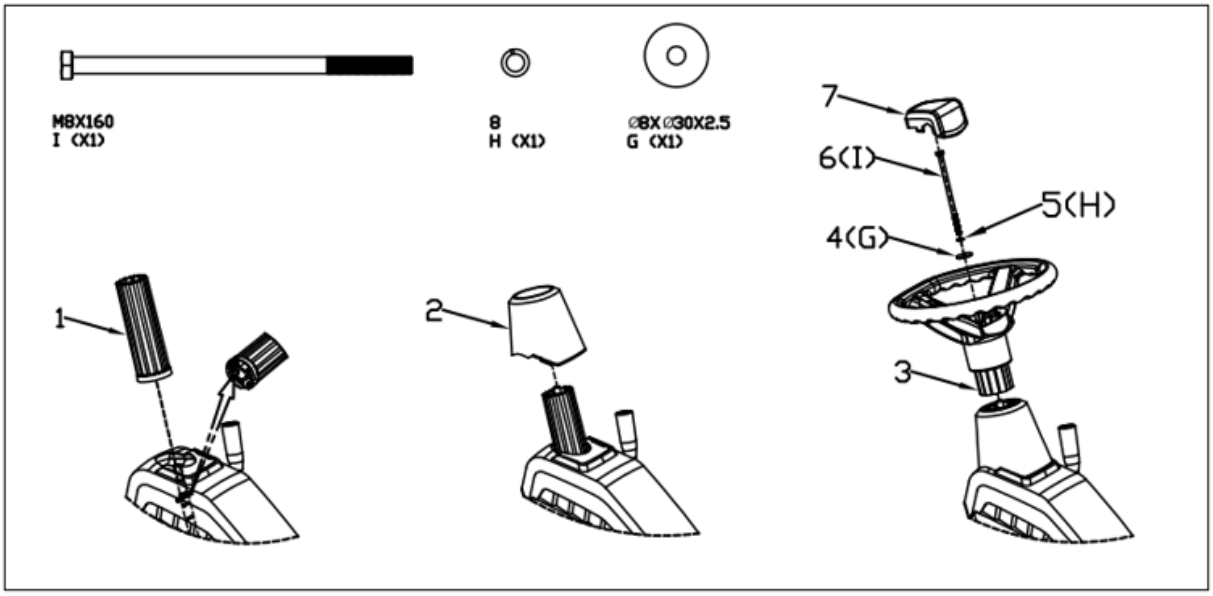

Montaż zderzaka

Wyrównać otwory zderzaka z otworami z przodu urządzenia i przymocować zderzak do korpusu urządzenia za pomocą nakrętek (M8) i śrub (M8x20).

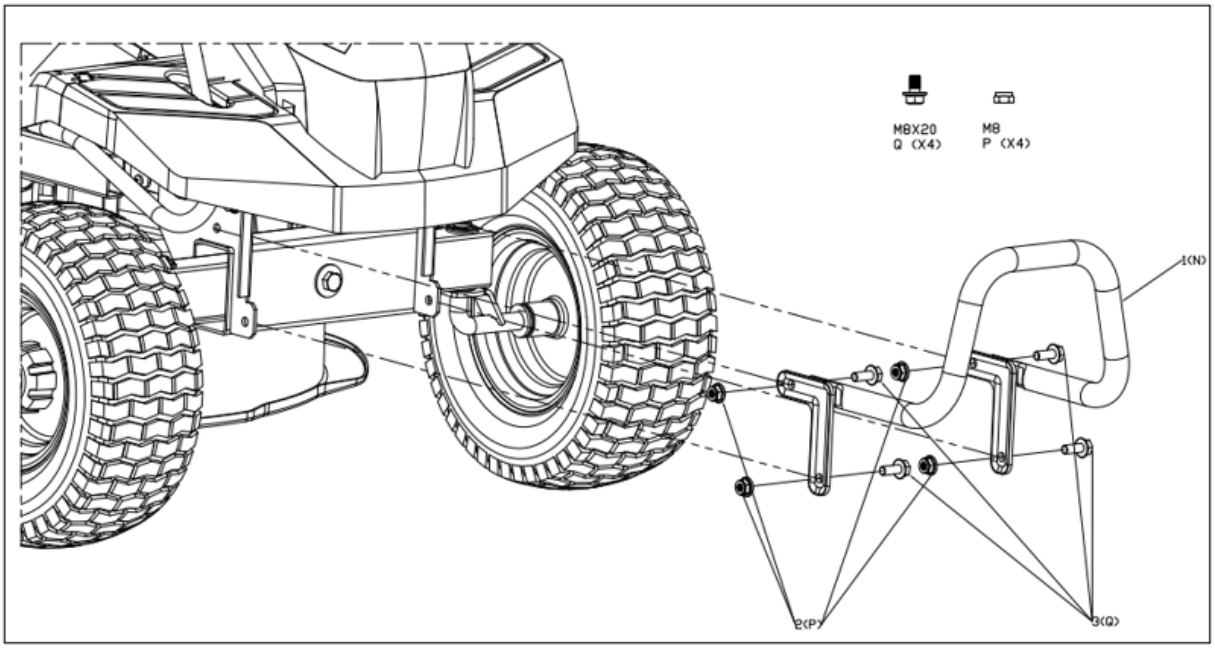

Montaż fotela

1. Wyrównać otwory fotela z otworami w płycie mocującej, a następnie przymocować fotel za pomocą śrub (M8x20) z podkładkami, jak pokazano na poniższym rysunku.

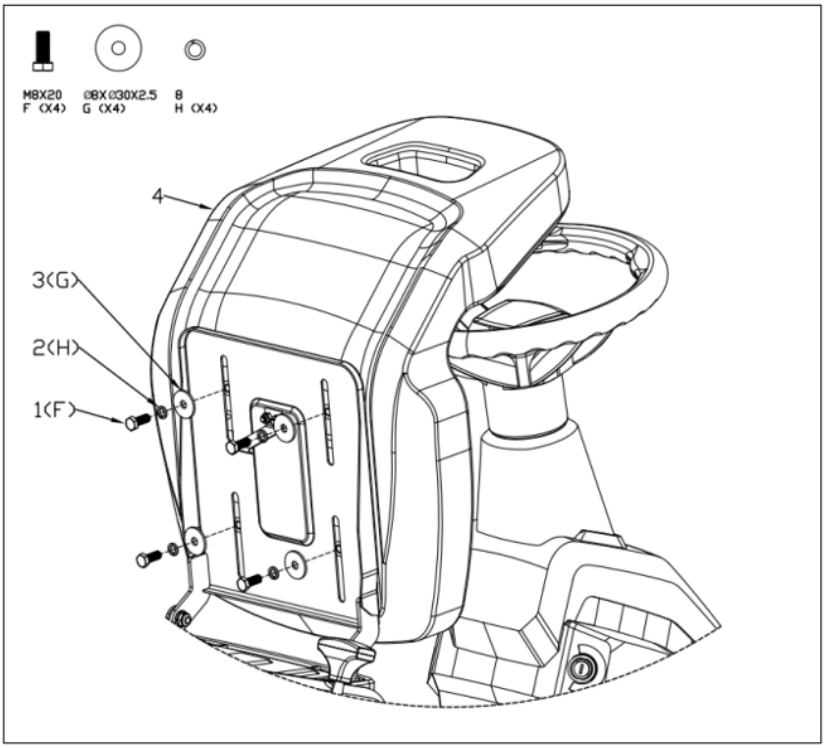

2. Przymocować płytę mocującą do maszyny za pomocą śrub (M8x18) i nakrętek (M8).

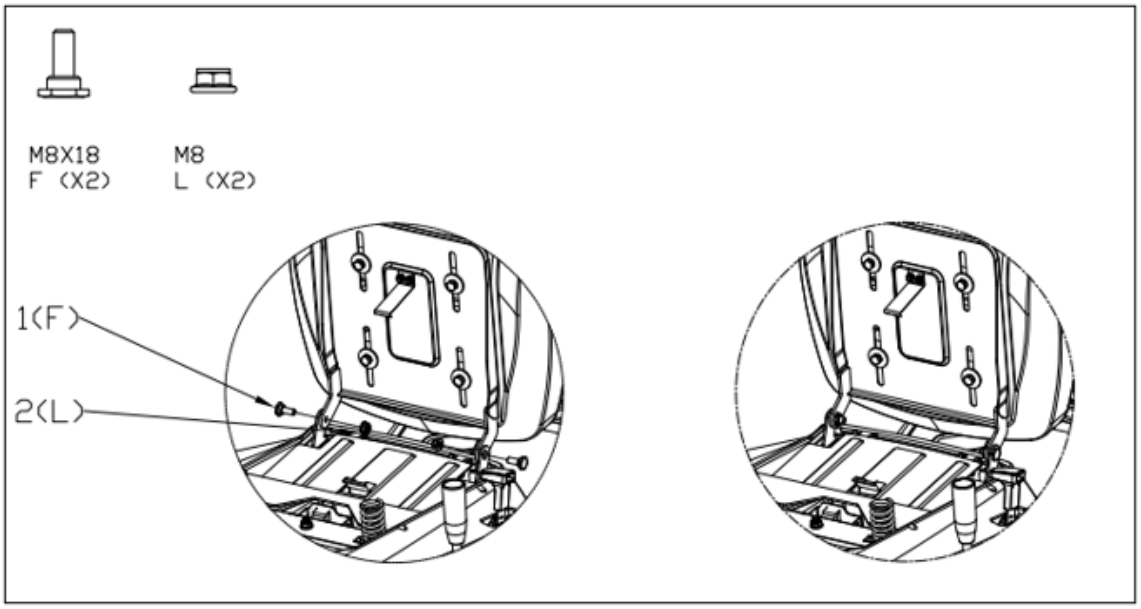

Montaż pojemnika na trawę

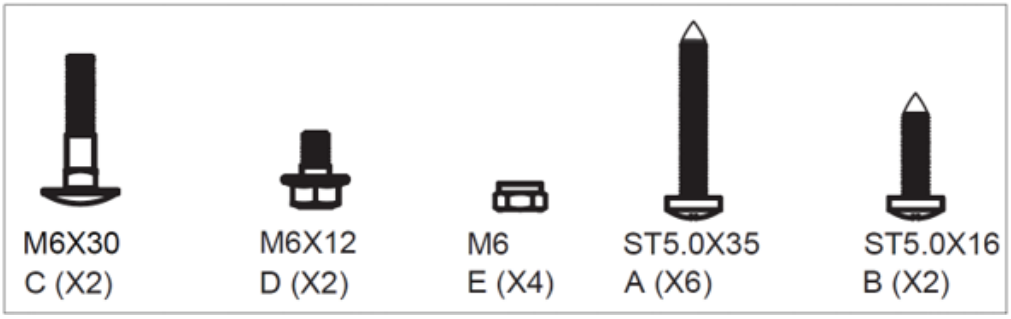

1. Wyciągnąć metalowe wsporniki, jak na poniższym rysunku.

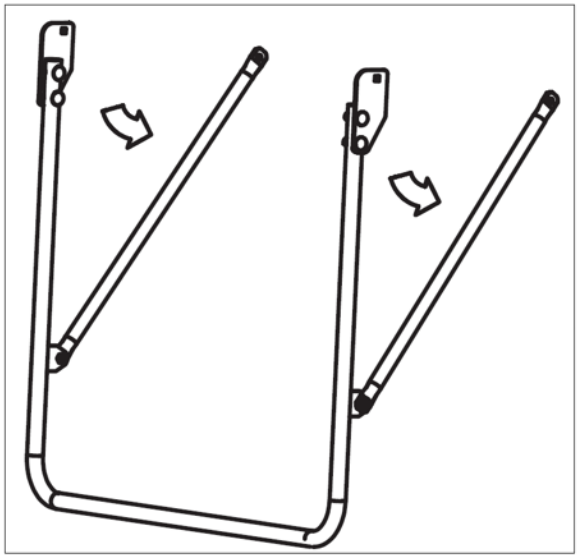

2. Połącz ze sobą dwie metalowe ramy, jak pokazano na poniższym rysunku.

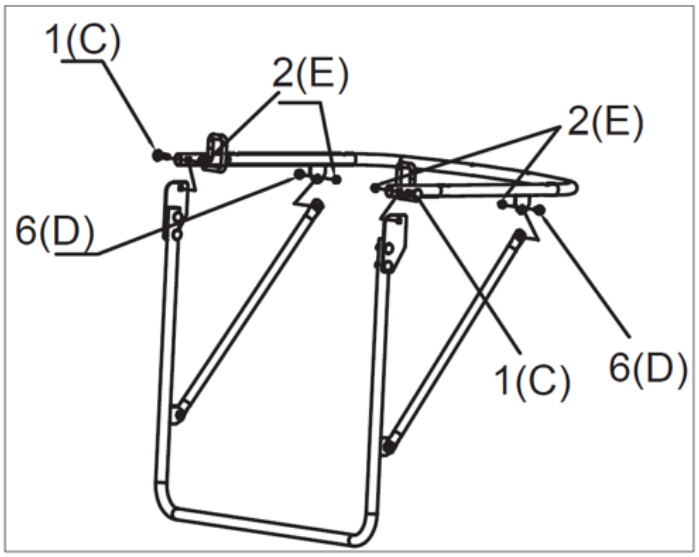

3. Połączyć pojemnik na trawę z metalową ramą, jak pokazano na poniższym rysunku.

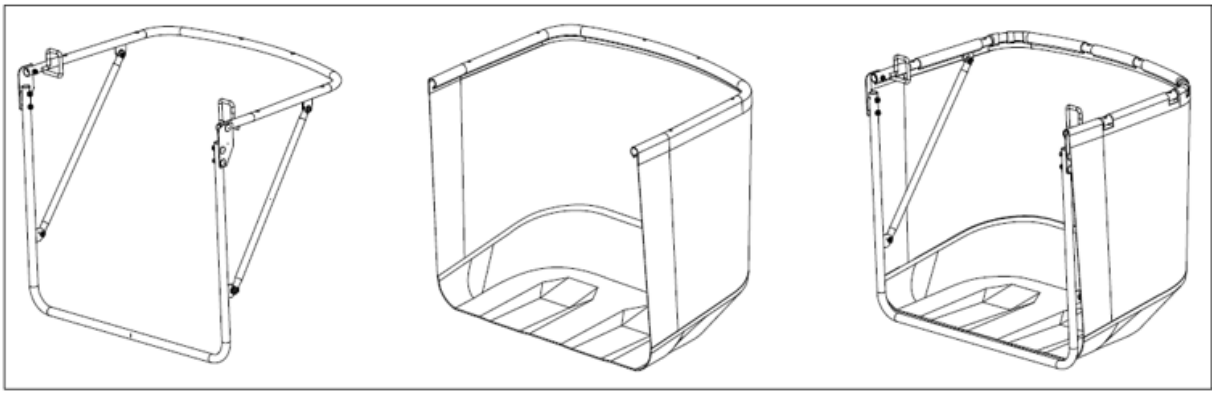

4. Połączyć pojemnik na trawę i górną pokrywę pojemnika za pomocą śrub (ST5.0x16 i ST5.0X35).

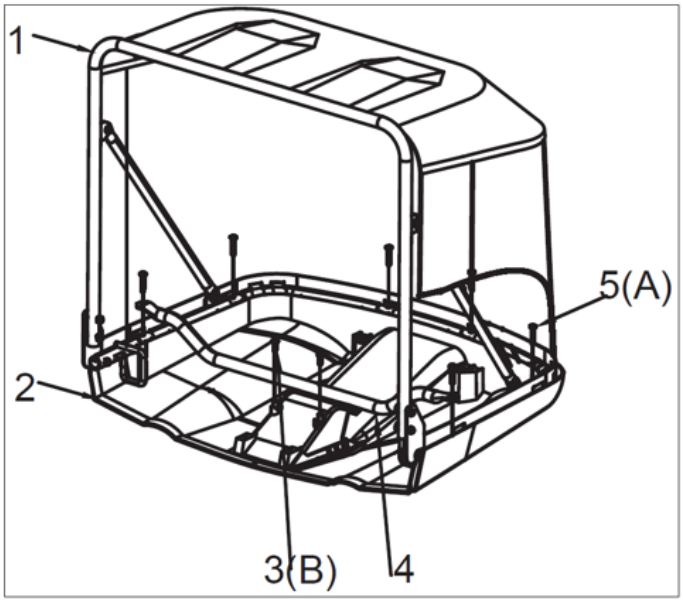

Montaż dźwigni załączania układu tnącego

Zamontować dźwignię zgodnie z poniższymi ilustracjami.

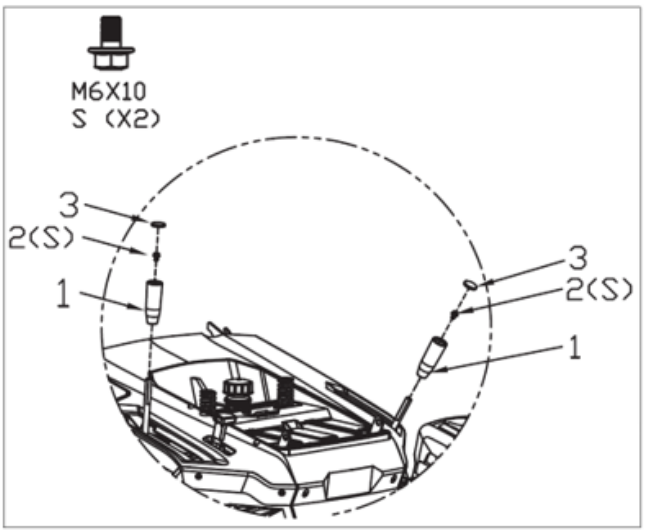

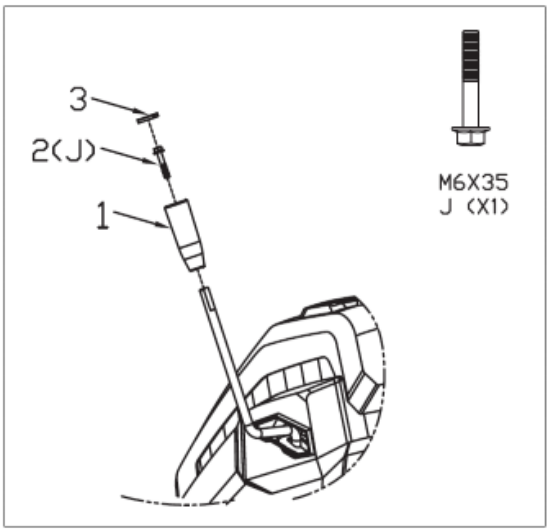

KORZYSTANIE Z URZĄDZENIA

Przed każdym rozpoczęciem pracy należy sprawdzić poziom paliwa i oleju.

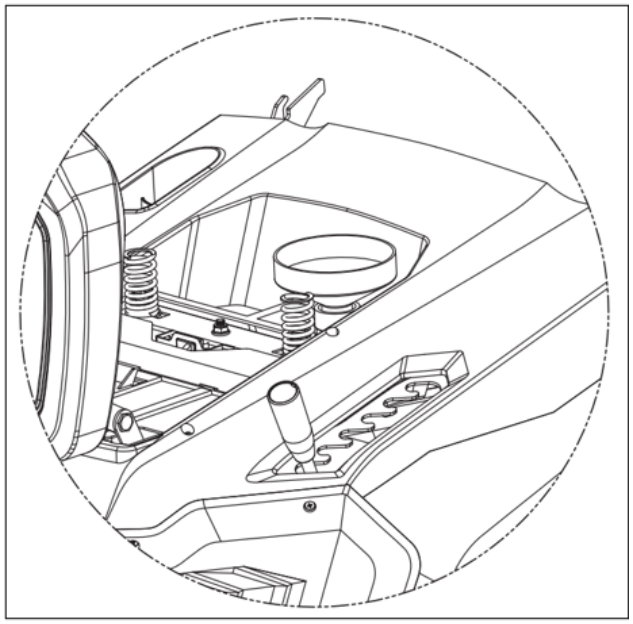

Regulacja fotela

Aby wybrać najwygodniejszą pozycję należy wyregulować śruby mocowania fotela w jego dolnej części.

Podłączenie akumulatora

Podłączyć akumulator do układu elektrycznego w sposób pokazany na poniższym rysunku.

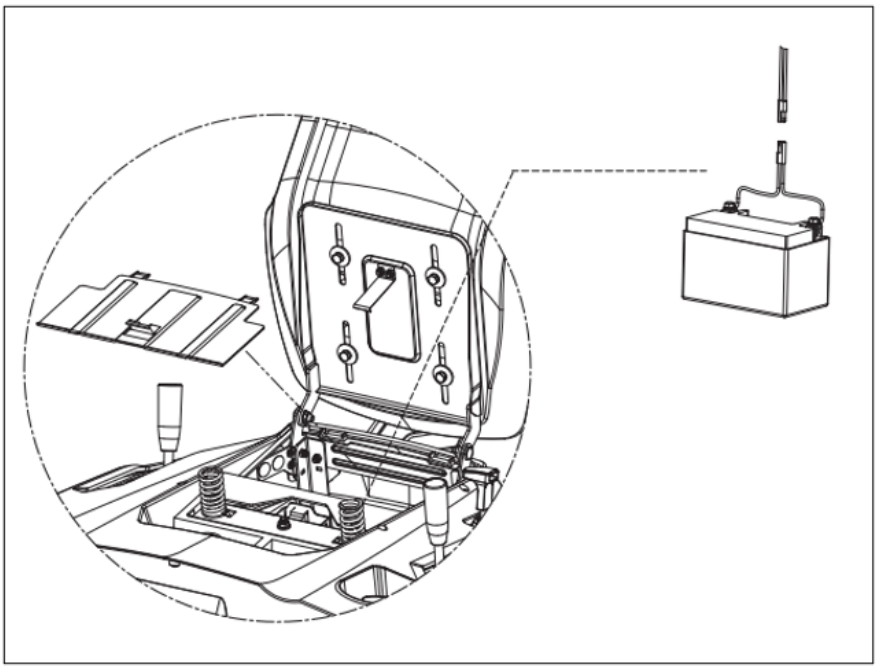

Przygotowanie maszyny przed rozpoczęciem pracy

Maszyna może być używana do koszenia trawników na wiele różnych sposobów. Przed rozpoczęciem pracy należy przygotować maszynę odpowiednio do sposobu koszenia trawnika.

Przygotowanie do koszenia i mielenia trawy (funkcja mulczowania)

Zainstalować wkładkę do mielenia/mulczowania, jak pokazano na poniższym rysunku.

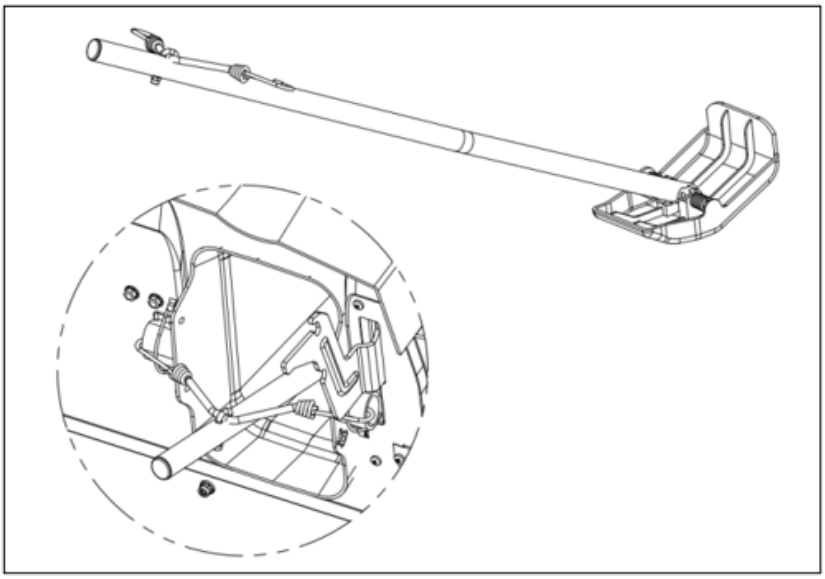

Przygotowanie wyrzutu bocznego

Podnieść pokrywę wyrzutu, jak pokazano, a następnie zamocować deflektor wyrzutu bocznego, jak pokazano na poniższym rysunku.

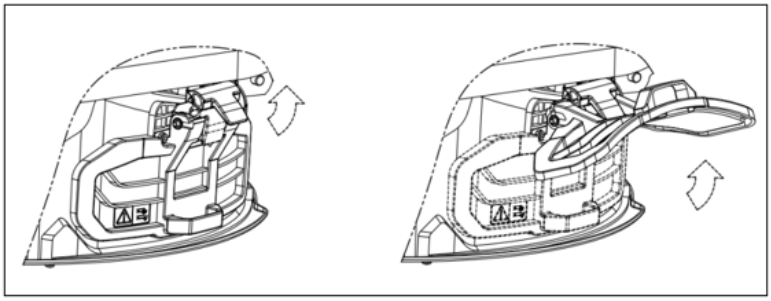

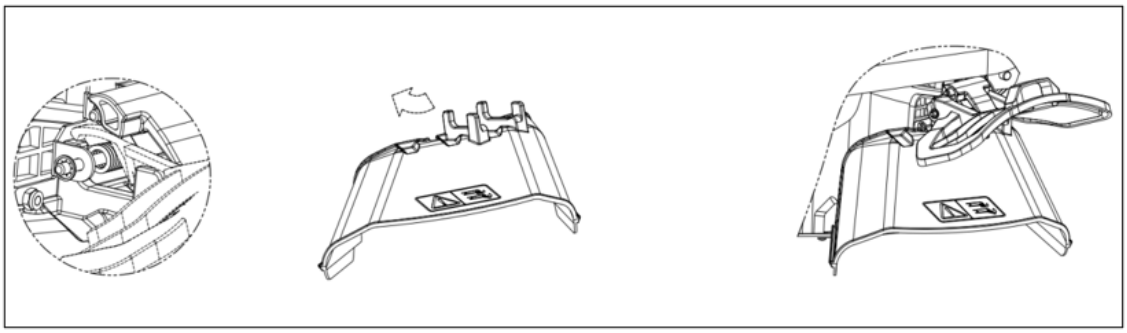

Uruchomienie

UWAGA! Użytkownik musi znajdować się na fotelu operatora.

1. Ustawić dźwignię zmiany biegów w położeniu neutralnym, jak pokazano na poniższym rysunku.

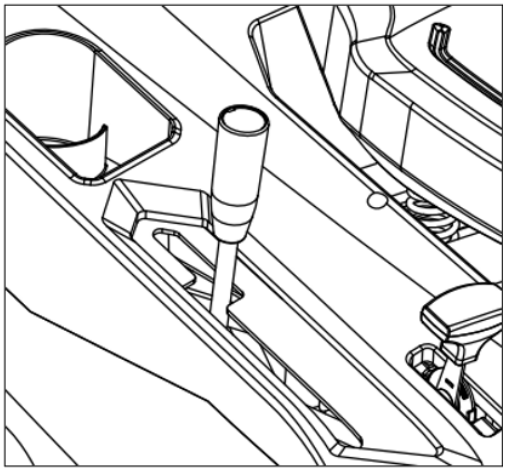

2. Ustawić dźwignię załączania układu tnącego w pozycji „CLOSE” (położenie A).

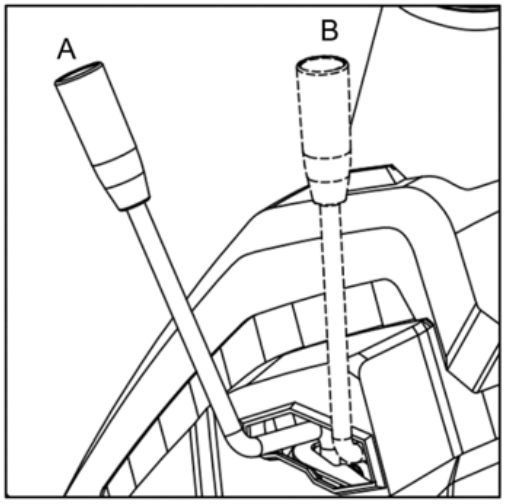

3. Wcisnąć pedał hamulca.

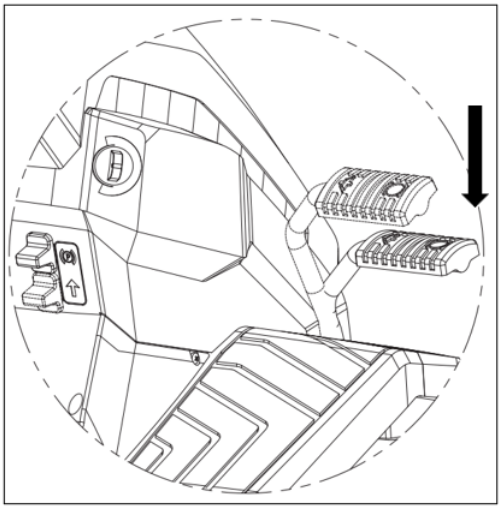

4. Przesunąć dźwignię obrotów silnika do pozycji „START”.

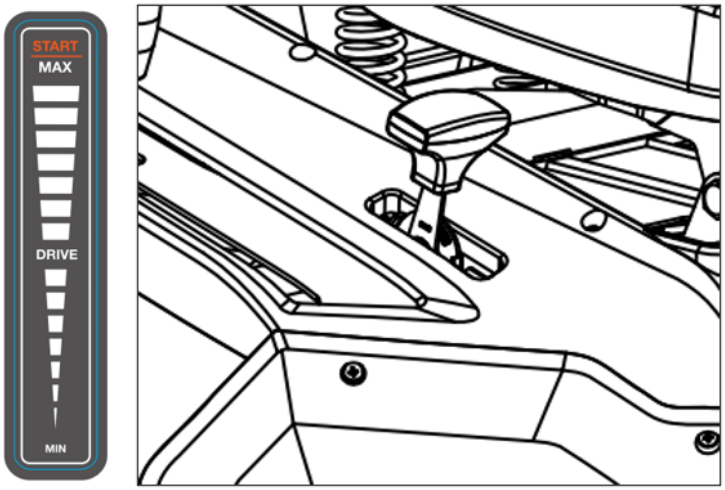

5. Włożyć kluczyk do stacyjki i przekręć go do pozycji ON, a następnie przekręć do końca, aby uruchomić silnik.
6. Po uruchomieniu silnika należy zwolnić kluczyk zapłonu.
7. Ustawić dźwignię obrotów silnika w pozycji minimalnej prędkości.

Jazda bez koszenia

1. Ustawić wysokość koszenia w najwyższym położeniu.
2. Przełączyć dźwignię obrotów silnika do położenia „DRIVE”.
3. Całkowicie wcisnąć pedał hamulca i przesunąć dźwignię zmiany biegów do pierwszej pozycji, a następnie powoli zwolnić pedał hamulca.

Koszenie

1. Ustawić wysokość koszenia w odpowiedniej pozycji. Wysokość koszenia można regulować w zakresie 30 - 75 mm, w pozycjach od 1 do 6.

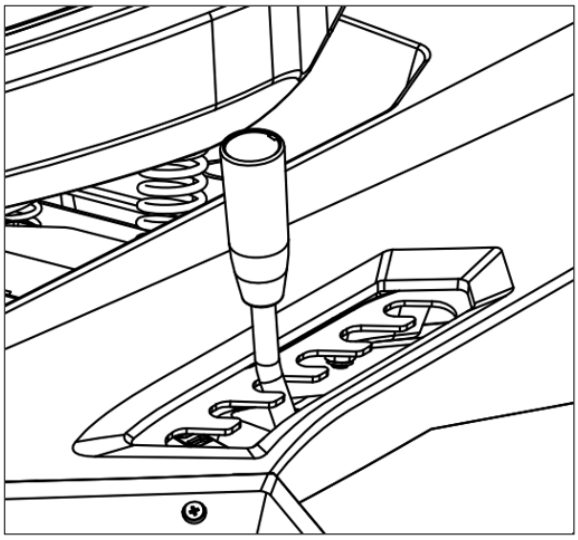

2. Ustawić dźwignię obrotów silnika w pozycji maksymalnej prędkości.
3. Ustawić dźwignię załączania układu tnącego w pozycji „OPEN” (położenie B). Pojemnik na trawę musi być właściwie zainstalowany.

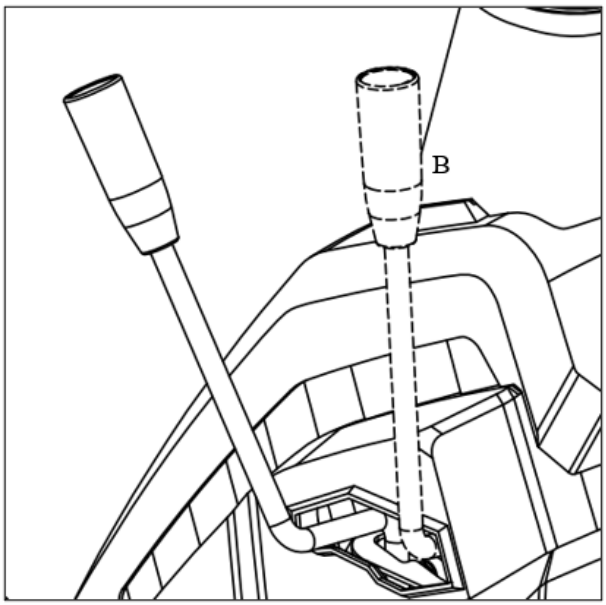

Koszenie podczas jazdy do tyłu (*nie zaleca się koszenia do tyłu)

1. Wcisnąć pedał hamulca i poczekać aż maszyna się zatrzyma.
2. Przesunąć dźwignię zmiany biegów do pozycji "N".
3. Ustawić dźwignię załączania układu tnącego w pozycji „OPEN” (położenie B).
4. Wcisnąć pedał załączania trybu RMO, aby kosić podczas jazdy do tyłu.
5. Przesunąć dźwignię zmiany biegów do pozycji "R".

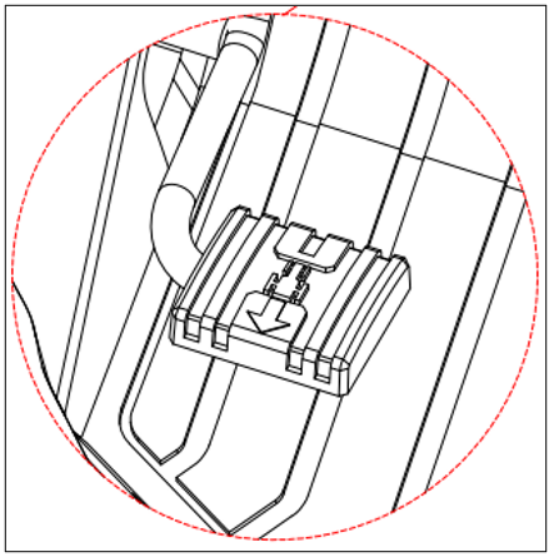

Hamulec ręczny

1. Ustawić dźwignię zmiany biegów w pozycji "N".
2. Wciskać pedał hamulca, aby zmniejszać prędkość, aż do zatrzymania maszyny.
3. Ustawić dźwignię układu tnącego w pozycji CLOSE (położenie A).
4. Przesunąć przełącznik hamulca ręcznego do pozycji "P", a następnie zwolnić pedał hamulca.

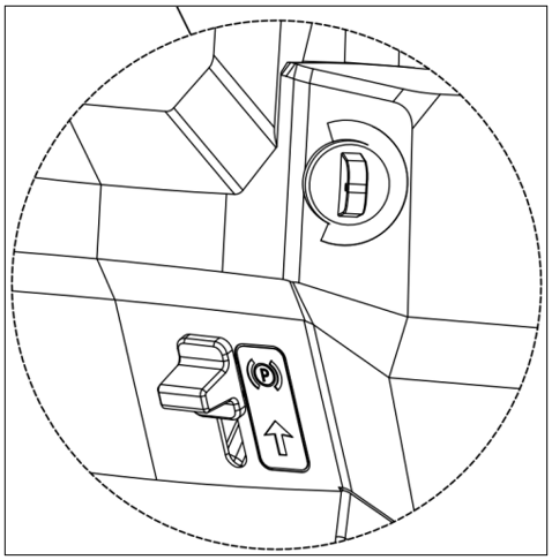

Opróżnianie pojemnika na trawę

Pojemnik na ściętą trawę można opróżnić tylko przy wyłączonym układzie tnącym; w przeciwnym razie silnik zatrzyma się.

1. Zmniejszyć prędkość obrotową silnika.
2. Włączyć hamulec postojowy, jeśli maszyna znajduje się na pochyłości.
3. Chwycić dźwignię pojemnika i unieść do góry, aby opróżnić zawartość.

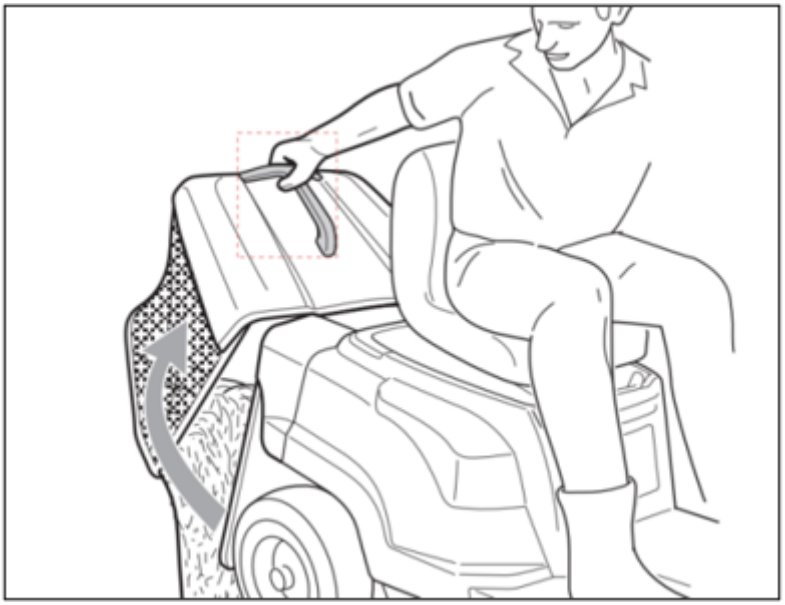

Zatrzymywanie

1. Ustawić dźwignię obrotów silnika w położeniu minimalnej prędkości.

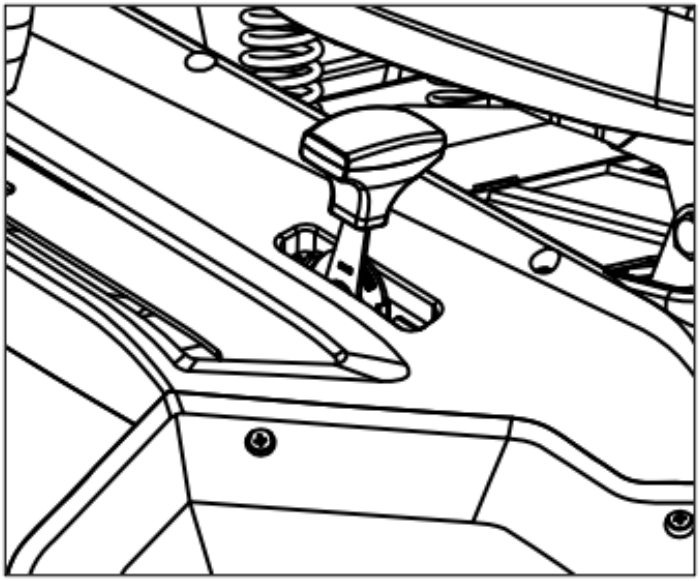

2. Ustawić dźwignię zmiany biegów w położeniu neutralnym.

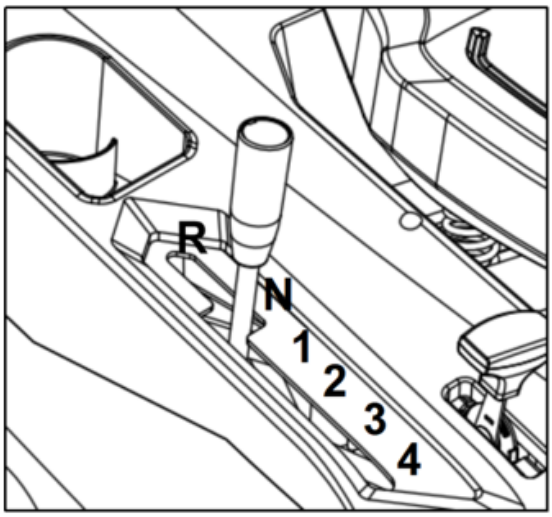

3. Dźwignię układu tnącego należy ustawiać w położeniu „CLOSE” (położenie A).
4. Wyłączyć silnik, przekręcając kluczyk zapłonu w położenie wyłączenia.
5. Wyjąć kluczyk zapłonu.

Po użyciu

Przed przechowywaniem w zamkniętym pomieszczeniu należy odczekać, aż silnik ostygnie. Aby wyczyścić ostrze i zespół tnący należy podłącz przewód wodny do złącza do mycia układu tnącego jak pokazano na rysunku poniżej.

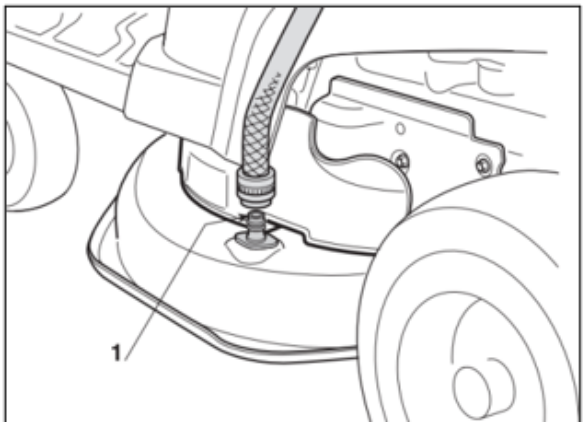

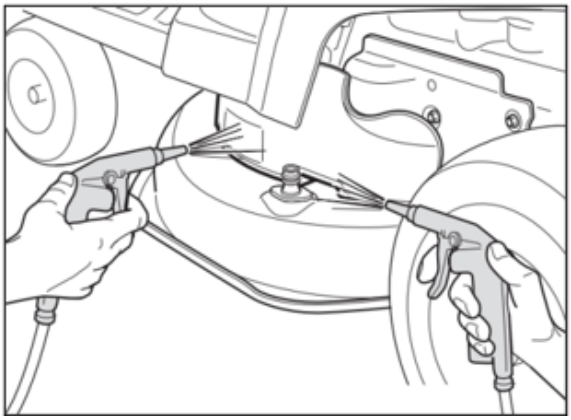

Przechowywanie akumulatora

Akumulator należy zawsze przechowywać w suchym i ciepłym miejscu w okresie zimowym. Nigdy nie należy wystawiać go na działanie niskich temperatur. Przed przechowywaniem należy całkowicie naładować akumulator, a następnie umieścić kosiarkę w miejscu nienarażonym na działanie mrozu. Ewentualnie przykryć akumulator grubym materiałem, jeśli kosiarka znajduje się w szopie/garażu. Naładować akumulator 1-2 razy w okresie zimowym (co najmniej co 3 miesiące), ładować akumulator 1 raz w miesiącu w normalnym czasie pracy, aby upewnić się, że akumulator zachowuje pełną pojemność. Nieprawidłowe przechowywanie może spowodować uszkodzenie akumulatora i nie jest objęte gwarancją.

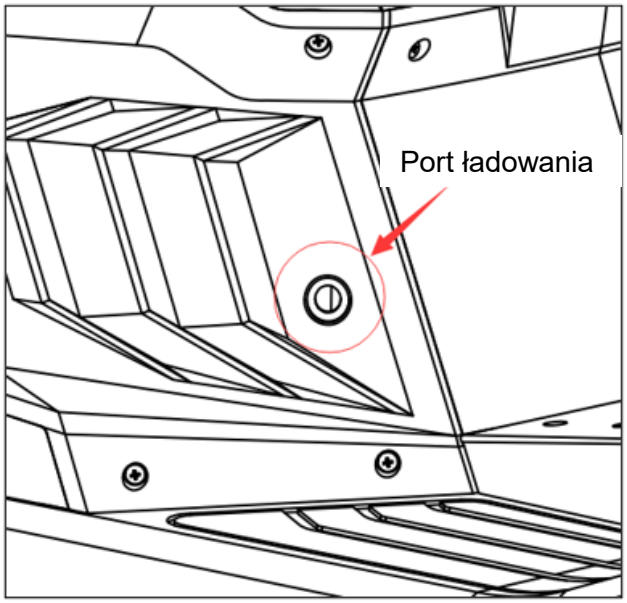

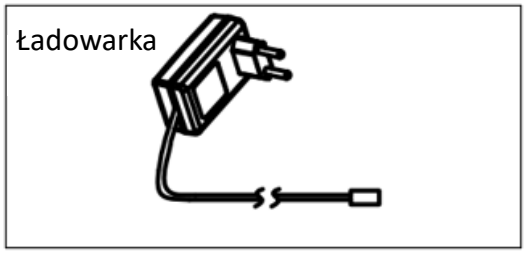

ROZWIĄZYWANIE PROBLEMÓW

Problem	Przyczyna	Rozwiązanie
Maszyna nie uruchomia się po naciśnięciu przycisku rozruchu elektrycznego (lub rozrusznik "klika" podczas próby rozruchu elektrycznego).	• Wyłączniki bezpieczeństwa nie są aktywowane.	• Aktywować wyłączniki bezpieczeństwa pod siedzeniem lub pojemnikiem na trawę
	• Przewody nie są podłączone do akumulatora. Linka hamulca jest nieprawidłowo wyregulowana.	• Sprawdź, czy przewody są podłączone od akumulatora do silnika i przycisku uruchamiania.
	• Maszyna stoi w wysokiej trawie.	• Odsunąć maszynę od wysokiej trawy, aby ją uruchomić. Ustawić regulację wysokości w najwyższej pozycji, aby ostrze mogło się swobodnie poruszać.
	• Dźwignia ssania nie znajduje się we właściwej pozycji.	• Przesunąć dźwignię ssania na inną pozycję.
	• Brak paliwa w zbiorniku.	• Sprawdzić i napełnić zbiornik paliwa.
	• Benzyna ma więcej niż 30 dni.	• Opróżnić zbiornik i gaźnik ze starego paliwa i napełnić świeżym.
	• Wtyczka przyłączeniowa jest wypełniona trawą.	• Usunąć trawę z wtyczki.
	• Bezpiecznik jest przepalony.	• Sprawdzić bezpiecznik i wymienić go na nowy
Brak iskry zapłonowej (nie można uruchomić).	• Nasadka świecy zapłonowej jest luźna.	• Sprawdzić, czy nasadka jest dobrze przymocowana do świecy zapłonowej.
	• Świeca zapłonowa jest wilgotna lub brudna.	• Sprawdzić, czy na świecy zapłonowej nie jest zabrudzona.
	• Nieprawidłowa przerwa między świecą zapłonową a elektrodą.	• Sprawdzić i wyregulować szczelinę świecy zapłonowej. Alternatywnie wymień świecę zapłonową.
	• Filtr powietrza jest brudny lub uszkodzony.	• Sprawdzić, czy filtr powietrza nie jest zabrudzony i wyczyść lub wymienić.

Problem	Przyczyna	Rozwiązanie
Niewystarczające obroty silnika.	• Dźwignia ssania znajduje się w pozycji "START”. • Dźwignia przepustnicy jest ustawiona na pozycję "MIN”.	• Ustawić dźwignię ssania w pozycji "MAX ”. • Ustawić dźwignię przepustnicy na pozycję "MAX".
Tylne koła nie poruszają się.	• Pasek jest rozdarty lub spadł. • Usterka skrzyni biegów.	• Wymienić pasek. • Skontaktować się z autoryzowanym serwisem.
Silnik pracuje nieregularnie lub jego wydajność staje się słaba podczas pracy.	• Nasadka świecy zapłonowej jest poluzowana. • Świeca zapłonowa jest brudna. • Nieprawidłowa przerwa między świecą zapłonową a elektrodą. • Filtr powietrza jest brudny lub uszkodzony. • Odparowanie paliwa w gaźniku. • Luźna linka przepustnicy. • Brud w gaźniku.	• Sprawdzić, czy nasadka jest dobrze przymocowana do świecy zapłonowej. • Sprawdzić, czy świeca zapłonowa jest czysta i nieuszkodzona. • Sprawdzić i wyregulować szczelinę świecy zapłonowej. • Sprawdzić, czy filtr powietrza nie jest zabrudzony i wyczyść lub wymienić • Odczekać kilka minut, a następnie spróbować uruchomić ponownie. • Wyregulować linkę przepustnicy. • Wyczyść gaźnik.