CEDRUS

INSTRUKCJA OBSŁUGI

ŁUPARKA POZIOMA

MODEL: LS12HP-B

Instrukcja oryginalna

PL Instrukcja obsługi łuparki spalinowej | str. 1

EN Log splitter operator's manual | page 17

SPIS TREŚCI

Przedmowa **2**

Zasady bezpieczeństwa **3**

Symbole ostrzegawcze **4**

Opis urządzenia **4**

Montaż **6**

Zasady użytkowania **10**

Konserwacja **13**

Rozwiązywanie problemów **14**

Dane techniczne **15**

Schemat urządzenia **16**

PRZEDMOWA

Niniejsza instrukcja obsługi zawiera najważniejsze informacje na temat urządzenia, jego budowy, funkcji i użytkowania. Przed przystąpieniem do pracy należy dokładnie przeczytać instrukcję obsługi. Bezpieczne i prawidłowe użytkowanie pozwoli osiągnąć najlepsze efekty.

Wszelkie zawarte w instrukcji informacje zostały oparte o najnowsze dane na temat produktu na dzień wydruku dokumentu. W związku z ciągłym doskonaleniem urządzeń i wprowadzaniem w nich zmian, instrukcja obsługi może odbiegać od faktycznego stanu urządzenia.

Producent zastrzega sobie prawo do wprowadzania w każdym czasie zmian dotyczących produktu. Parametry produktu mogą się zmieniać bez uprzedzenia. Zabrania się kopiowania i powielania instrukcji obsługi oraz jej elementów bez zgody producenta.

Niniejsza instrukcja obsługi powinna być traktowana jako integralna część urządzenia, a w przypadku przekazania urządzenia osobom trzecim lub odsprzedaży powinna zostać przekazana wraz z urządzeniem.

Obsługa urządzenia zgodnie z instrukcją obsługi i zawartymi w niej komunikatami jest kluczowa dla zachowania długotrwałej i bezpiecznej pracy urządzenia oraz dla spełnienia oczekiwań użytkowników. Nieprzeczytanie, niezrozumienie lub niezastosowanie się do instrukcji obsługi może prowadzić do odniesienia ciężkich obrażeń oraz uszkodzenia urządzenia.

Firma CEDRUS nie ponosi odpowiedzialności za ewentualne błędy powstałe w druku tej instrukcji, które nie mają bezpośredniego wpływu na sposób korzystania z urządzenia, a dotyczą jedynie szczegółowych danych technicznych lub opisowych. Urządzenia są modernizowane w trakcie produkcji, dlatego niektóre dane zawarte w tej instrukcji mogą się różnić od danych rzeczywistych, które także nie mają wpływu na sposób korzystania z urządzenia.

Zdjęcia i ilustracje zawarte w niniejszej instrukcji obsługi mają charakter poglądowy, a fizyczny stan urządzenia może odbiegać od stanu rzeczywistego.

⚠ Informacje oznaczone w ten sposób wskazują działania, które użytkownik powinien podjąć, aby zapobiec sytuacjom, które mogą prowadzić do uszkodzenia urządzenia, uszkodzenia mienia, odniesienia ciężkich obrażeń użytkownika i innych osób, a w skrajnych przypadkach nawet do śmierci.

Należy zachować instrukcję do późniejszego wykorzystania.

Wersja 24.11.25 opracowana przez:
CEDRUS
95-060 Brzeziny,
ul. Przemysłowa 1
www.cedrus.com.pl
email: biuro@cedrus.com.pl
tel. (+48) 46 874 18 60

Wszelkie prawa zastrzeżone. Zabrania się kopiowania, powielania, rozpowszechniania lub wykorzystywania w jakiejkolwiek formie, całości lub części niniejszej instrukcji bez uprzedniej pisemnej zgody właściciela praw autorskich. Naruszenie tego zakazu może skutkować odpowiedzialnością prawną.

ZASADY BEZPIECZEŃSTWA

Przed rozpoczęciem użytkowania urządzenia należy dokładnie przeczytać i zrozumieć niniejszą instrukcję obsługi.

Przed uruchomieniem sprzętu wymagane jest zapoznanie się z zasadami bezpieczeństwa, procedurami eksploatacji, konserwacji oraz przechowywania. Niewłaściwe użytkowanie może prowadzić do poważnych obrażeń operatora lub osób znajdujących się w pobliżu.

⚠ OSTRZEŻENIA DOTYCZĄCE OBSŁUGI:

- zabrania się przewożenia pasażerów, siadania lub stania na urządzeniu w trakcie pracy lub transportu.
- zabrania się pozwalania dzieciom na przebywanie na urządzeniu, wspinanie się na nie lub zabawę w jego pobliżu.
- przed każdym użyciem należy przeprowadzić kontrolę stanu technicznego urządzenia.
- wszelkie uszkodzone lub zużyte elementy muszą zostać wymienione lub naprawione przed rozpoczęciem pracy.
- należy sprawdzić i dokręcić wszystkie połączenia śrubowe oraz elementy montażowe.
- nie należy przekraczać znamionowej maksymalnej ładowności urządzenia.
- podczas transportu urządzenia należy unikać nierówności, głębokich kolein i uszkodzeń nawierzchni.
- podczas jazdy po pochyłościach istnieje ryzyko przewrócenia urządzenia — należy zachować szczególną ostrożność.
- zabrania się użytkowania urządzenia w pobliżu wód, rowów oraz poboczy dróg publicznych.
- zabrania się pracy podczas silnego wiatru lub w warunkach ograniczonej widoczności.
- podczas załadunku i rozładunku należy zachować szczególną ostrożność.
- urządzenie musi być odpowiednio zabezpieczone i zablokowane przed rozpoczęciem holowania.

Ryzyko zmiażdżenia i skaleczenia

- Należy trzymać ręce i stopy z dala od elementów ruchomych urządzenia.
- Obszar pracy należy utrzymywać w czystości i wolny od jakichkolwiek przeszkód.
- Podczas eksploatacji należy stosować środki ochrony indywidualnej, w tym ochronę oczu, rękawice robocze oraz obuwie ochronne.

Informacja ogólna

Niniejsza instrukcja zawiera ostrzeżenia, zalecenia oraz informacje, które nie obejmują wszystkich możliwych warunków pracy ani sytuacji mogących wystąpić podczas eksploatacji. Wymagane jest zachowanie ostrożności i zdrowego rozsądku, których nie można zastąpić żadnymi rozwiązaniami konstrukcyjnymi urządzenia.

Montaż urządzenia

- Urządzenie wymaga montażu przed pierwszym uruchomieniem.
- Szczegółowe instrukcje montażowe znajdują się w rozdziale „Montaż”.
- Ze względu na masę poszczególnych elementów zaleca się, aby montaż wykonywany był przez co najmniej dwie osoby.
- Po otwarciu opakowania należy sprawdzić kompletność zestawu i upewnić się, że wszystkie części są nieuszkodzone.

SYMBOLE OSTRZEGAWCZE

⚠ **NIEBEZPIECZEŃSTWO!** Oznacza bezpośrednie zagrożenie, które – jeśli nie zostanie uniknięte – spowoduje śmierć lub ciężkie obrażenia ciała.

⚠ **OSTRZEŻENIE!** Oznacza sytuację potencjalnie niebezpieczną, która – jeśli nie zostanie uniknięta – może spowodować śmierć lub ciężkie obrażenia ciała.

⚠ **UWAGA!** Oznacza sytuację potencjalnie niebezpieczną, która – jeśli nie zostanie uniknięta – może spowodować lekkie lub umiarkowane obrażenia ciała.

INFORMACJA (bez symbolu ostrzegawczego) Oznacza sytuację, której zignorowanie może spowodować uszkodzenie urządzenia lub innych elementów wyposażenia, lecz nie stwarza ryzyka odniesienia obrażeń.

Informacje o urządzeniu – łuparka hydrauliczna 12-tonowa

- Urządzenie wyposażone jest w wytrzymałą, stalową konstrukcję przystosowaną do pracy w trudnych warunkach.
- Siłownik hydrauliczny generuje nacisk roboczy wynoszący 12 ton.
- Łuparka przeznaczona jest wyłącznie do pracy w pozycji poziomej.
- Konstrukcja urządzenia umożliwia łatwe przemieszczanie, holowanie oraz obsługę.
- Obsługa i konserwacja urządzenia są proste i nie wymagają specjalistycznych narzędzi.
- Zabrania się przekraczania znamionowej siły nacisku 12 ton podczas użytkowania urządzenia.
- Dane techniczne urządzenia znajdują się w rozdziale *„Dane techniczne”.*

OPIS URZĄDZENIA

Przed rozpoczęciem eksploatacji urządzenia należy dokładnie zapoznać się z niniejszą instrukcją. Wymagane jest poznanie rozmieszczenia oraz funkcji wszystkich elementów sterujących i roboczych łuparki. Instrukcję należy zachować do późniejszego wglądu.

Informacje dotyczące przygotowania urządzenia

- Silnik dostarczany bez oleju: przed uruchomieniem silnika należy napełnić go olejem silnikowym SAE 10W-30. Wymaganą ilość oleju podano w instrukcji obsługi silnika.
- Zbiornik układu hydraulicznego dostarczany jest bez oleju: podczas napełniania należy sprawdzić poziom oleju za pomocą wskaźnika znajdującego się na górze zbiornika. Jeżeli oznaczenie poziomu nie jest widoczne, należy napełnić zbiornik do linii L.
- Kontrola elementów urządzenia: Po rozpakowaniu należy sprawdzić wszystkie elementy łuparki. W przypadku stwierdzenia jakichkolwiek uszkodzeń należy skontaktować się z firmą transportową, która dostarczyła urządzenie, i zgłosić reklamację.

Wykaz elementów urządzenia

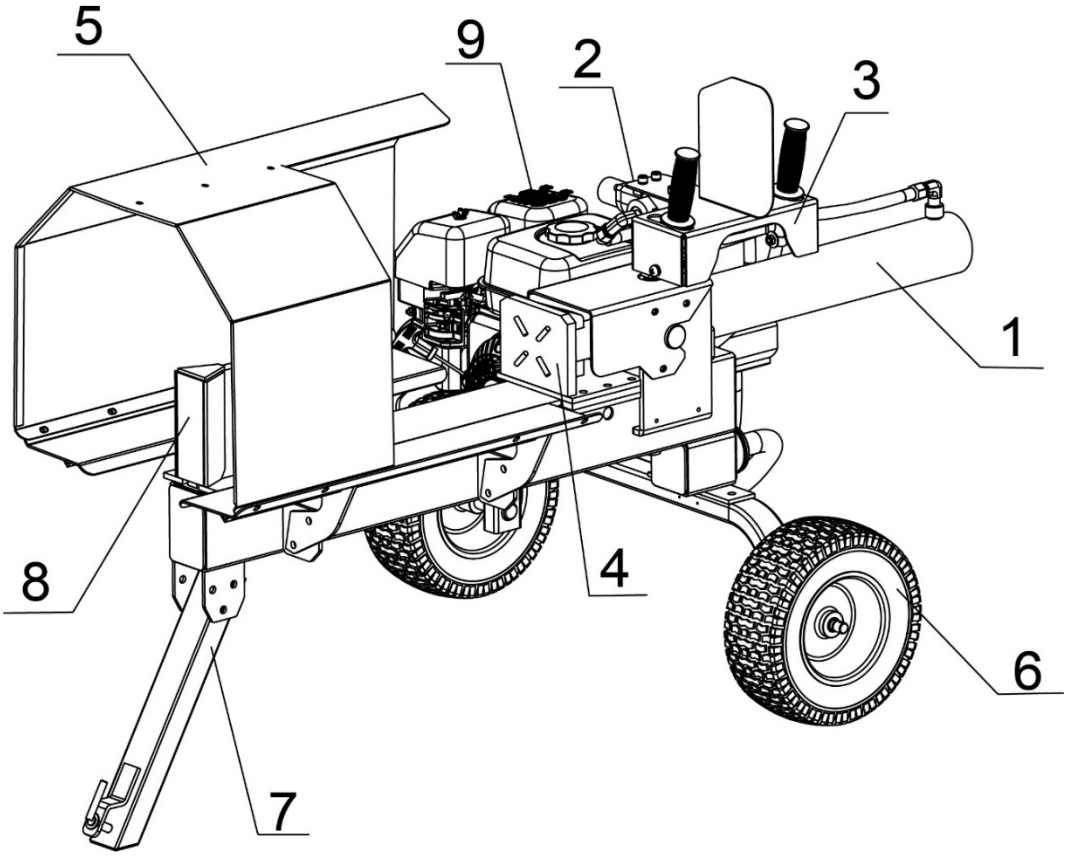

1. Siłownik hydrauliczny
2. Zawór sterujący
3. Uchwyt dwustronny (dźwignie sterujące)
4. Płyta wypychająca
5. Osłona
6. Zespół koła
7. Zespół nogi podporowej
8. Klin rozłupujący
9. Silnik

⚠ **UWAGA!** Przed rozpoczęciem montażu i eksploatacji należy zapoznać się z całą instrukcją. Nieprawidłowy montaż urządzenia może prowadzić do poważnych obrażeń użytkownika lub osób postronnych oraz do uszkodzenia sprzętu.

Informacje dotyczące przygotowania do montażu

Skrzynię transportową należy ustawić na stabilnej, równej powierzchni, a następnie ostrożnie zdjąć jej pokrywę. Montaż należy wykonywać w dwie osoby. Wszystkie elementy należy wyjąć ze skrzyni i skontrolować, aby upewnić się, że żadnej części nie brakuje. Przed rozpoczęciem montażu należy zapoznać się z instrukcją i postępować zgodnie z krokami od 1 do 9.

Wymagane narzędzia

- młotek gumowy lub drewniany
- klucze płaskie 10 mm, 13 mm i 17 mm
- klucze imbusowe 5 mm i 6 mm
- duży klucz nastawny

MONTAŻ

Krok 1: Montaż koła

Zamocować koło (nr 55) do wspornika kół (nr 50), używając podkładki płaskiej Ø16 (nr 56) oraz nakrętki sześciokątnej cienkiej M16 (nr 57). Po upewnieniu się, że koła obracają się swobodnie, wprowadzić zawleczkę Ø4×30 (nr 58).

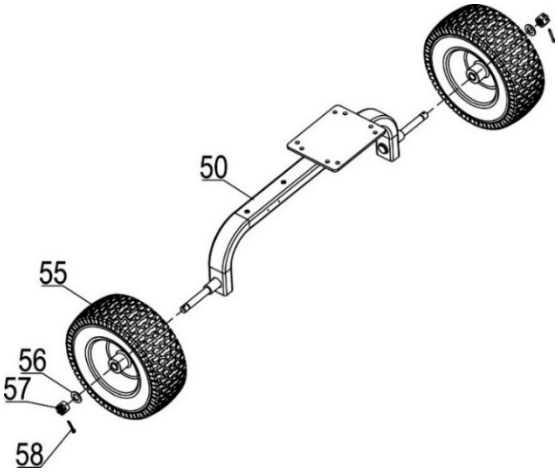

Krok 2: Montaż korpusu i nogi podporowej

1. Odkręcić śrubę sześciokątną M8×20 (nr 78), podkładkę sprężystą Ø8 (nr 20), podkładkę płaską Ø8 (nr 21) oraz osłonę siłownika (nr 77). Umieścić siłownik hydrauliczny w gnieździe korpusu, a następnie ponownie zamocować osłonę siłownika (nr 77), używając elementów nr 21, 20 i 78.
2. Zamocować zespół kół do korpusu, używając śruby sześciokątnej M10×55 (nr 52), podkładki płaskiej Ø10 (nr 53) oraz nakrętki M10 (nr 54). Dokręcić, używając dwóch kluczy 13 mm oraz 17 mm.
3. Zamocować nogę podporową (nr 67) do korpusu, używając śruby sześciokątnej M10×90 (nr 65), podkładki płaskiej Ø10 (nr 53) oraz nakrętki M10 (nr 54). Dokręcić dwoma kluczami 13 mm i 17 mm. Następnie zabezpieczyć połączenie zawleczką (nr 66).

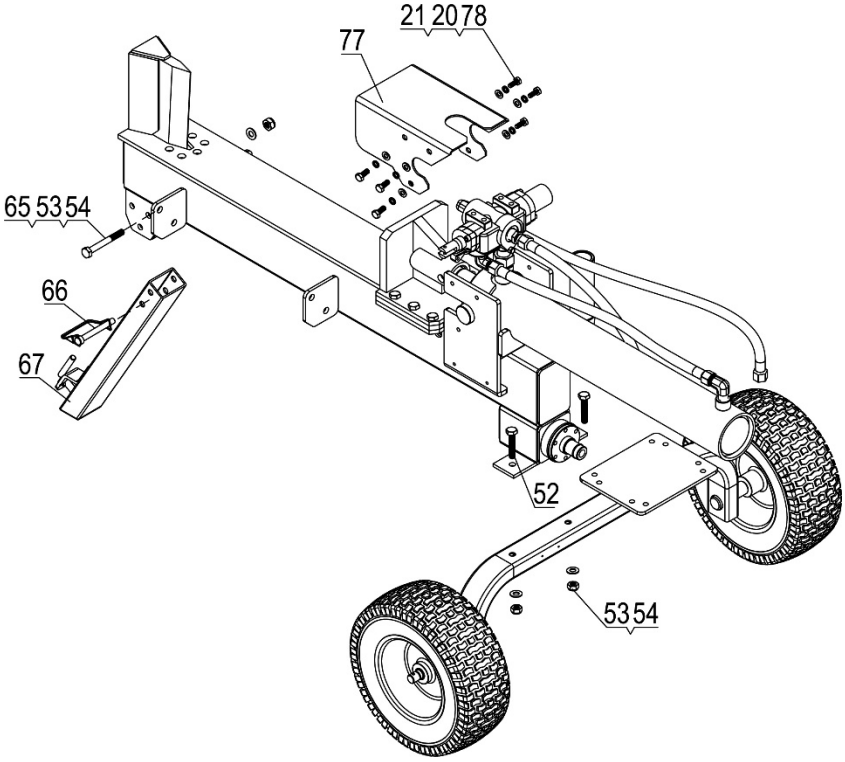

Krok 3: Montaż uchwytu dwustronnego

1. Zamocować uchwyt dwustronny do zaworu sterującego, używając śruby imbusowej M8×16 (nr 24) oraz podkładki sprężystej Ø8 (nr 20). Dokręcić kluczem imbusowym 6 mm.
2. Połączyć cięgno uchwytu z zaworem sterującym, używając sworznia Ø5×26 (nr 17) oraz zawleczki 2×10 (nr 16).

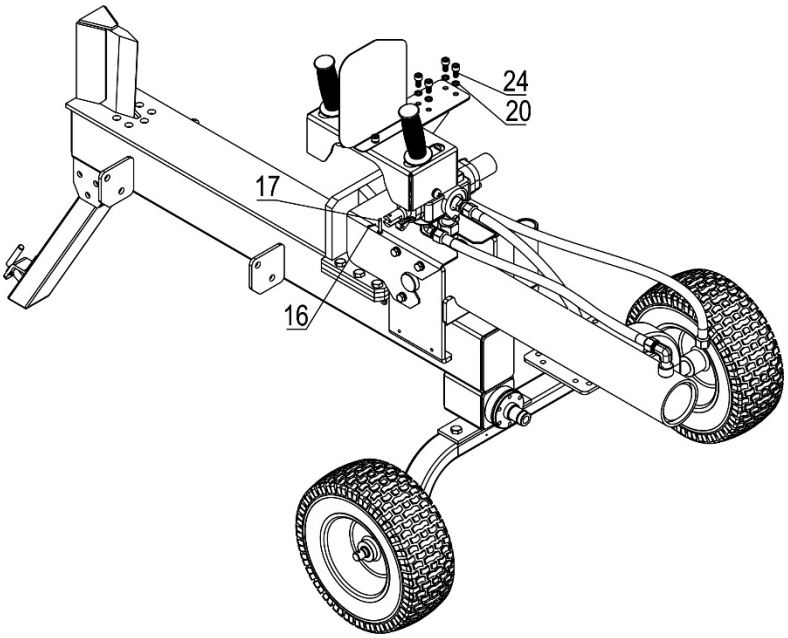

Krok 4: Montaż silnika i pompy zębatej

1. Umieścić cztery bloki poliuretanowe (nr 49) oraz podkładki płaskie Ø10 (nr 48) na płycie mocowania silnika. Na przygotowanych podkładkach ustawić silnik, a następnie zamocować go, używając śruby sześciokątnej M8×65 (nr 51), podkładki płaskiej Ø8 (nr 21), podkładki sprężystej Ø8 (nr 20) oraz nakrętki M8 (nr 14). Połączenia dokręcić dwoma kluczami 13 mm.
2. Zamocować przewód ssawny hydrauliczny (nr 28) do górnej części pompy zębatej oraz podłączyć przewód powrotny (nr 41) do dolnej części pompy. Połączenie przewodu powrotnego zabezpieczyć obejmą (nr 40).

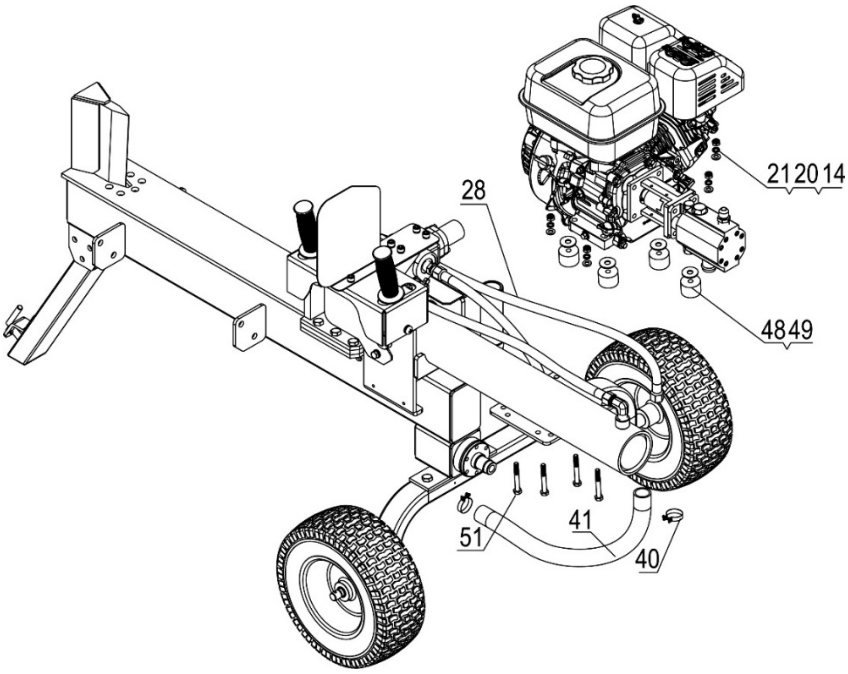

Krok 5: Montaż podpór kłody

1. Zamocować podporę kłody (nr 59) do korpusu, używając śruby sześciokątnej M10×25 (nr 60) oraz nakrętki M10 (nr 54). Dokręcić dwoma kluczami 17 mm.
2. Zamocować drugą podporę kłody (nr 62) do korpusu, używając tych samych elementów montażowych.

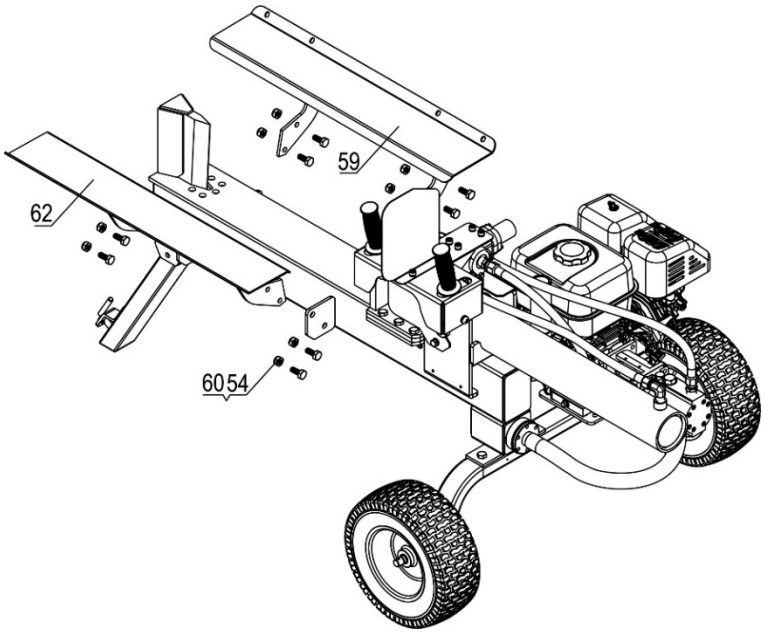

Krok 6: Montaż osłon i płyty łączącej

1. Zamocować osłonę A (nr 64) oraz osłonę B (nr 82) do korpusu, używając śruby imbusowej M8×16 (nr 63) oraz nakrętki M8 (nr 14). Połączenia dokręcić kluczem imbusowym 5 mm oraz kluczem 13 mm.
2. Połączyć osłonę A (nr 64) i osłonę B (nr 82) przy użyciu płyty łączącej (nr 79). Płyta łącząca montowana jest pod obiema osłonami. Zamocować płytę, używając śruby sześciokątnej M6×12 (nr 80), podkładki płaskiej Ø6 (nr 47) oraz nakrętki M6 (nr 81). Dokręcić dwoma kluczami 10 mm.
3. Dokręcić wszystkie elementy montażowe.

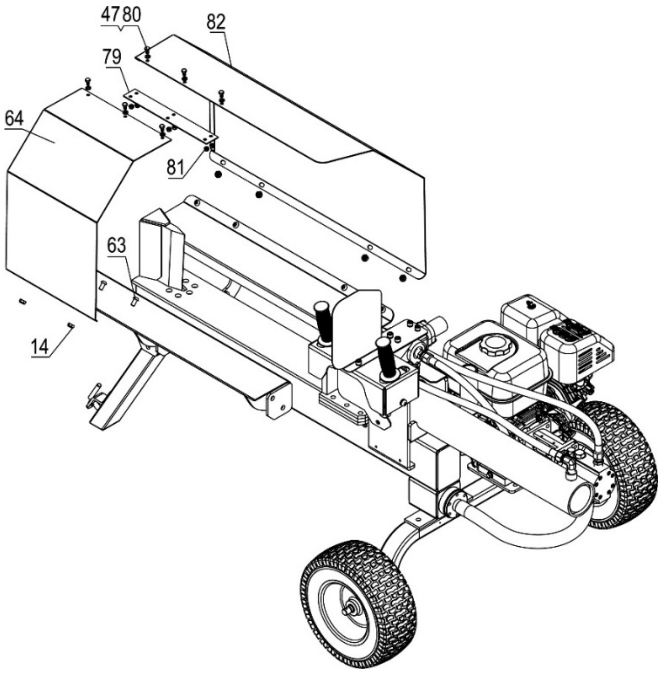

Krok 7: Napełnienie silnika olejem

1. Ustawić łuparkę na równej, stabilnej powierzchni.
2. Odkręcić korek wlewu oleju / bagnet, aby umożliwić napełnienie.
3. Ilość oleju SAE 10W-30 wymaganą dla danego silnika sprawdzić w jego osobnej instrukcji obsługi, a następnie wlać odpowiednią ilość oleju i zamontować ponownie korek/bagnet.
4. Codziennie kontrolować poziom oleju silnikowego i uzupełniać w razie potrzeby.

⚠ **UWAGA!** W okresie docierania silnika należy częściej sprawdzać poziom oleju.

⚠ **UWAGA!** Nie wolno próbować uruchamiać silnika ani obracać wałem, dopóki nie zostanie on napełniony zalecaną ilością i rodzajem oleju. Uszkodzenie łuparki wynikające z nieprzestrzegania tych zaleceń skutkuje utratą gwarancji.

Krok 8: Napełnianie silnika paliwem

1. Używać wyłącznie czystego, świeżego, bezołowiowego paliwa o minimalnej liczbie oktanowej 87.
2. Nie mieszać paliwa z olejem.
3. Odkręcić korek wlewu paliwa i powoli wlać paliwo do zbiornika. Nie przepełniać zbiornika — należy pozostawić około 6 mm wolnej przestrzeni na rozszerzalność cieplną paliwa.
4. Zakręcić korek wlewu paliwa i wytrzeć ewentualne rozlane paliwo.

⚠ **NIEBEZPIECZEŃSTWO!** Spaliny silnika łuparki zawierają tlenek węgla — bezbarwny, bezwonny, silnie toksyczny gaz. Wdychanie tlenku węgla może spowodować nudności, zawroty głowy, omdlenie lub śmierć. Jeżeli pojawią się objawy osłabienia lub dezorientacji, należy natychmiast wyjść na świeże powietrze.

- łuparkę należy użytkować wyłącznie na otwartej przestrzeni i w dobrze wentylowanym miejscu.
- zabrania się pracy urządzenia wewnątrz budynków, pomieszczeń, garaży lub kontenerów.
- zabrania się dopuszczania, aby spaliny przedostawały się do zamkniętych przestrzeni przez okna, drzwi, otwory wentylacyjne lub inne szczeliny.

⚠ **NIEBEZPIECZEŃSTWO – TLENEK WĘGLA!** Użytkowanie łuparki w pomieszczeniu może zabić w ciągu kilku minut.

⚠ **UWAGA!** Paliwo i jego opary są wysoce łatwopalne i mogą eksplodować. Pożar lub wybuch mogą doprowadzić do ciężkich oparzeń lub śmierci.

- nieintencjonalne uruchomienie silnika może spowodować wplątanie części garderoby lub włosów, zmiażdżenie lub amputację.
- używać wyłącznie bezołowiowego paliwa o minimalnej liczbie oktanowej 87.
- nie mieszać oleju z paliwem.
- zbiornik wypełnić do poziomu około 6 mm poniżej górnej krawędzi, aby umożliwić rozszerzenie paliwa.
- nie napełniać zbiornika w pobliżu otwartego ognia, iskier ani w sytuacji, gdy silnik pracuje lub jest gorący.
- podczas napełniania zbiornika nie palić papierosów i nie używać źródeł ognia.

Krok 9: Napełnianie układu hydraulicznego olejem

1. Ustawić łuparkę na równej, stabilnej powierzchni przed rozpoczęciem napełniania olejem hydraulicznym.
2. Zdjąć korek wlewu oleju ze zbiornika hydraulicznego.
3. Wlać ok. 6,4 litra oleju hydraulicznego Cedrus HV46.

INFORMACJA: W przypadku pracy w temperaturach poniżej 0°C należy stosować olej do automatycznych skrzyń biegów (ATF). (Wszystkie jednostki są testowane fabrycznie i mają nadmiar oleju w siłowniku).

4. Sprawdzić poziom oleju hydraulicznego.
5. Uruchomić silnik i użyć zaworu sterującego, aby kilkukrotnie wysunąć i wsunąć klin rozłupujący, co pozwoli usunąć powietrze z przewodów.
6. Po całkowitym wsunięciu klina ponownie skontrolować poziom oleju hydraulicznego i w razie potrzeby uzupełnić.

⚠ **OSTRZEŻENIE!** Nie zdejmować korka wlewu oleju hydraulicznego, gdy silnik pracuje lub gdy urządzenie jest gorące. Gorący olej może wydostać się pod ciśnieniem i spowodować poważne oparzenia. Należy zawsze pozwolić urządzeniu całkowicie ostygnąć przed odkręceniem korka.

⚠ **OSTRZEŻENIE!** Układ hydrauliczny pracuje pod bardzo wysokim ciśnieniem i w wysokiej temperaturze. Olej hydrauliczny może wydostać się przez nawet najmniejszą szczelinę i przebić skórę, co prowadzi do poważnych obrażeń i zatrucia krwi.
- regularnie kontrolować układ hydrauliczny pod kątem możliwych wycieków.
- nigdy nie sprawdzać wycieków ręką, gdy układ jest pod ciśnieniem.
- w przypadku zranienia przez strumień oleju natychmiast skorzystać z pomocy medycznej — jest to stan zagrażający życiu.

⚠ **OSTRZEŻENIE!** Przed uruchomieniem mechanizmu należy upewnić się, że wszystkie połączenia są dokręcone i zabezpieczone. Przed serwisowaniem zawsze zwalniać ciśnienie w układzie.
- upewnić się, że przewody hydrauliczne nie dotykają gorących powierzchni ani elementów tnących.
- przewody muszą być ułożone z dala od silnika i klina rozłupującego.
- aby zapobiec poważnym obrażeniom, każdorazowo przed uruchomieniem należy skontrolować stan przewodów hydraulicznych.

ZASADY UŻYTKOWANIA

⚠ **OSTRZEŻENIE!** Przed rozpoczęciem pracy z łuparką należy dokładnie zapoznać się z poniższymi instrukcjami oraz wszystkimi informacjami dotyczącymi bezpieczeństwa. Nieprzestrzeganie zaleceń może doprowadzić do uszkodzenia mienia lub spowodować obrażenia użytkownika albo osób postronnych.

⚠ **OSTRZEŻENIA!**
- Zawsze używać łuparki zgodnie z jej przeznaczeniem.
- Wyłącznie rozłupywać drewno, prowadząc klin wzdłuż włókien.
- Nigdy nie modyfikować ani nie przerabiać łuparki w jakikolwiek sposób — wszelkie zmiany unieważniają gwarancję.
- Nigdy nie mocować lin, kabli ani innych urządzeń do dźwigni sterującej łuparki.
- Używać łuparki wyłącznie w ciągu dnia.
- Nigdy nie pozostawiać łuparki bez nadzoru, gdy silnik pracuje.
- Nie wolno zmieniać pozycji rozłupywania, gdy silnik jest uruchomiony — kontakt z tłumikiem może spowodować poważne oparzenia.
- Zawsze upewnić się, że korpus znajduje się w pozycji zablokowanej.
- Nie wolno dopuścić do opadnięcia korpusu, ponieważ może to zmiażdżyć palce lub uszkodzić urządzenie.
- Nigdy nie obsługiwać łuparki, ani nie pozwalać nikomu innemu na jej obsługę, będąc pod wpływem alkoholu, narkotyków lub leków wpływających na reakcje i koncentrację.

Korzystanie z łuparki

1. Nie przewozić pasażerów. Zabrania się siadania lub stania na łuparce w jakimkolwiek momencie.
2. Sprawdzić poziom oleju hydraulicznego oraz wykonać oględziny wszystkich przewodów i połączeń pod kątem usterek.
3. Sprawdzić silnik i upewnić się, że poziom oleju silnikowego jest prawidłowy.
4. Przed holowaniem łuparki upewnić się, że opony są w pełni napompowane, zawór paliwa w silniku zamknięty – najlepiej holować bez paliwa w zbiorniku silnika aby zapobiec wyciekom.
5. Nie wolno holować łuparki na drogach publicznych.

⚠ **OSTRZEŻENIA DOTYCZĄCE OPON!**
- NIE PRZEPOMPOWYWAĆ opon — ich rozerwanie może spowodować poważne obrażenia.
- NIE HOLOWAĆ łuparki, jeśli opony są zużyte lub nie trzymają powietrza.
- NIE PRZEKRACZAĆ prędkości holowania 8 km/h.

6. Zapoznać się z instrukcją obsługi pojazdu w celu uzyskania prawidłowych procedur bezpieczeństwa i holowania.

⚠ **OSTRZEŻENIE DOTYCZĄCE HOLOWANIA!** Poważne obrażenia lub śmierć mogą wystąpić, jeśli nie zostaną zachowane zasady bezpiecznego holowania.
- zawsze sprawdzić zaczep kulowy oraz koła, aby upewnić się, że wszystkie elementy mocujące są prawidłowo zabezpieczone przed holowaniem.
- przed holowaniem na dłuższym dystansie upewnić się, że nakrętki osi oraz zawleczki są dokręcone i odpowiednio zamocowane.
- zawsze używać łańcuchów bezpieczeństwa, a łuparkę pewnie przypiąć i zablokować w zaczepie pojazdu.
- prowadzić pojazd ostrożnie, pamiętając o dodatkowej długości zestawu z łuparką.
- nigdy nie przekraczać maksymalnej prędkości holowania 8 km/h.
- nie wolno holować łuparki na drogach publicznych.
- podczas holowania zawór paliwa musi być zamknięty - najlepiej holować bez paliwa w zbiorniku silnika aby zapobiec wyciekom.
- nie przewozić ładunku ani osób na łuparce.
- wyłączyć silnik pojazdu przed pozostawieniem łuparki bez nadzoru.
- zablokować koła łuparki, aby zapobiec jej niezamierzonemu przetoczeniu.

7. Łuparka musi znajdować się w odległości co najmniej ok. 2,1 m od materiałów łatwopalnych. Należy ustawić ją na suchej, równej powierzchni o stabilnym podłożu. Nie pracować na błocie, lodzie, ściółce leśnej ani śniegu. Podczas pracy z łuparką strefa robocza musi być utrzymywana i zabezpieczona przez cały czas pod kątem czystości i porządku.

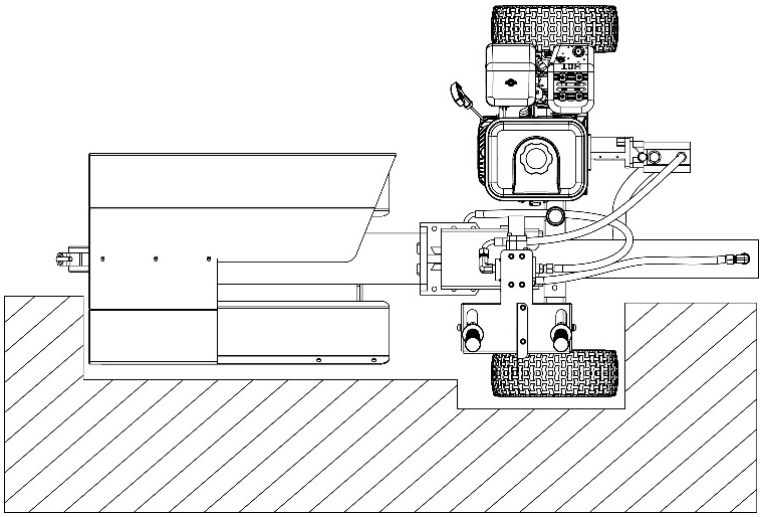

⚠ **UWAGA!** Poważne wypadki mogą wystąpić, gdy w strefie roboczej przebywają inne osoby. Podczas obsługi dźwigni sterującej wszyscy pozostali muszą znajdować się poza strefą pracy.

8. Podczas pracy z łuparką zawsze używać środków ochrony osobistej: ochrony oczu, rękawic roboczych oraz obuwia ochronnego.
9. Uruchomić silnik i upewnić się, że łuparka stoi na równej powierzchni przed rozpoczęciem pracy.

⚠ **UWAGA!** Temperatura oleju hydraulicznego musi wynosić powyżej -12°C przed uruchomieniem silnika. Zbyt zimny olej może uszkodzić pompę hydrauliczną. Jeśli temperatura otoczenia jest niższa niż 0°C, należy pozwolić łuparce się rozgrzać, kilkukrotnie wysuwając i cofając klin rozłupujący bez obciążenia przed przystąpieniem do pracy.

10. Ustawić nogę podporową w dolnej pozycji, aby zapobiec przesuwaniu się łuparki podczas pracy, oraz zablokować oba koła.
11. Ustawić łuparkę w pozycji poziomej.
12. Umieścić kłodę na belce, dosuwając ją do klina rozłupującego. *(Maksymalna długość kłody: ok. 53 cm).*
13. Upewnić się, że ręce znajdują się z dala od klina oraz stref zagrożenia zmiażdżeniem.

⚠ **OSTRZEŻENIE – RYZYKO ZGNIECENIA!**

- klin może przeciąć skórę oraz zmiażdżyć kości. Trzymać obie ręce z dala od klina.
- poważne wypadki mogą wystąpić, gdy w strefie roboczej przebywają inne osoby. Podczas obsługi dźwigni sterującej wszyscy inni muszą znajdować się poza strefą pracy.
- nie nosić luźnej odzieży, która może zostać wciągnięta przez ruchome elementy łuparki.
- używać łuparki wyłącznie w świetle dziennym, aby zachować pełną widoczność miejsca pracy.

14. Popchnąć dźwignię sterującą DO PRZODU obiema rękami, aby rozpocząć rozłupywanie kłody.
15. Pociągnąć dźwignię sterującą DO TYŁU obiema rękami, aby cofnąć płytę wypychającą do pozycji początkowej.

⚠ **UWAGA!** Jeżeli kłoda zaklinuje się, zatnie lub nie zostanie całkowicie rozłupana, należy przesunąć dźwignię sterującą w pozycję cofania, aby łuparka mogła oddzielić kłodę od klina. Jeżeli kłoda nadal pozostaje zaklinowana, zablokowana lub nie ulega rozłupaniu, należy wyłączyć urządzenie, a następnie użyć młota kowalskiego i łomu, aby usunąć kłodę. Zawsze należy trzymać ręce z dala od kłody i klina podczas cofania klina.

16. Utrzymywać strefę roboczą w czystości, wolną od rozłupanego drewna i wszelkich odpadów.

KONSERWACJA

⚠ **OSTRZEŻENIE!** Nieprawidłowa konserwacja lub przechowywanie łuparki może spowodować utratę gwarancji.

- Przed rozpoczęciem czynności serwisowych łuparkę należy przełączyć w tryb konserwacji. Wyłączyć silnik i przesunąć dźwignię sterującą do przodu i do tyłu, aby zwolnić ciśnienie w układzie hydraulicznym.
- Po zakończonej konserwacji upewnić się, że wszystkie osłony, zabezpieczenia i elementy ochronne zostały zamontowane z powrotem przed uruchomieniem łuparki.
- Przed rozpoczęciem pracy upewnić się, że opony mają zalecane ciśnienie.
- Regularnie smarować oś oraz łożyska kół — według potrzeb.
- Po nasmarowaniu łożysk upewnić się, że nakrętki osi i zawleczki są prawidłowo zamocowane i zabezpieczone.
- Okresowo sprawdzać wszystkie elementy złączne oraz przewody pod kątem poluzowania i wycieków.
- Raz w roku wyczyścić i lekko nasmarować wszystkie elementy ruchome lub częściej, jeśli zachodzi taka potrzeba.
- W przypadku zarysowania lub uszkodzenia lakieru metalowe powierzchnie należy pokryć farbą / emalią w spray'u, aby zapobiec powstania korozji.
- Nigdy nie przekraczać znamionowej nacisku 12 ton — może to spowodować uszkodzenie łuparki.

Tabela kontrolna przed użyciem

Przewody hydrauliczne	Przed każdym użyciem	Sprawdzić przewody pod kątem odsłoniętego stalowego oplotu i wycieków. Wymienić wszystkie zużyte lub uszkodzone przewody przed uruchomieniem silnika i urządzenia.
Złączki hydrauliczne	Przed każdym użyciem	Sprawdzić złączki pod kątem pęknięć i wycieków. Wymienić wszystkie uszkodzone elementy przed uruchomieniem silnika i urządzenia.
Śruby i nakrętki	Przed każdym użyciem	Sprawdzić, czy nie ma poluzowanych śrub; dokręcić przed rozpoczęciem pracy.
Korpus	Przed każdym użyciem	Nasmarować powierzchnię korpusu.
Elementy ruchome	Przed każdym użyciem	Usunąć zanieczyszczenia z łuparki.

Należy odwołać się do Instrukcji obsługi silnika, aby uzyskać informacje dotyczące jego konserwacji.

INFORMACJA: Jeżeli zachodzi konieczność wymiany jakiejkolwiek części, należy stosować wyłącznie elementy spełniające specyfikacje producenta. Zastosowanie części niespełniających wymagań może prowadzić do zagrożenia bezpieczeństwa lub nieprawidłowej pracy urządzenia.

Przechowywanie

- Przed odstawieniem łuparki na dłuższy czas należy upewnić się, że urządzenie jest czyste i suche, co zapewni wieloletnią, bezproblemową eksploatację.
- Lekko nasmarować wszystkie powierzchnie łuparki oraz elementy ruchome, aby zapobiec korozji.
- Przechowywać urządzenie w pomieszczeniu lub w innym chronionym miejscu podczas intensywnych opadów, złych warunków pogodowych oraz w okresie zimowym.

ROZWIĄZYWANIE PROBLEMÓW

Problem		Rozwiązanie
Tłoczysko siłownika nie porusza się		A, D, E, H, J
Spowolniona praca siłownika — wysuw/ powrót		A, B, C, H, I, K, L
Drewno nie rozłupuje się lub rozłupuje się bardzo wolno		A, B, C, F, I, K
Silnik dławi się podczas rozłupywania		G, L
Silnik gaśnie przy niskim obciążeniu		D, E, L, M
Przyczyna	**Opis**	**Rozwiązanie**
A	Niewystarczająca ilość oleju w pompie	Sprawdzić poziom oleju w zbiorniku
B	Powietrze w oleju	Sprawdzić poziom oleju w zbiorniku
C	Podciśnienie na przewodzie ssawnym pompy	Sprawdzić przewód ssawny pompy pod kątem zagięć lub zatorów
D	Zablokowane przewody hydrauliczne	Przepłukać i wyczyścić układ hydrauliczny łuparki
E	Zablokowany zawór sterujący	Przepłukać i wyczyścić układ hydrauliczny łuparki
F	Zbyt niskie ustawienie zaworu sterującego	Wyregulować zawór, używając manometru
G	Zbyt wysokie ustawienie zaworu sterującego	Wyregulować zawór, używając manometru
H	Uszkodzony zawór sterujący	Przekazać zawór do autoryzowanej naprawy
I	Wewnętrzny wyciek w zaworze sterującym	Przekazać zawór do autoryzowanej naprawy
J	Wewnętrzny wyciek w siłowniku	Przekazać siłownik do autoryzowanej naprawy
K	Wewnętrzne uszkodzenie siłownika	Przekazać siłownik do autoryzowanej naprawy
L	Nieprawidłowa regulacja biegu jałowego silnika	Wyregulować bieg jałowy silnika
M	Silnik pracuje w trybie obniżonych obrotów przy zbyt długiej kłodzie	Użyć krótszej kłody (max 53 cm lub krótszej), aby umożliwić silnikowi zwiększenie obrotów pod obciążeniem

DANE TECHNICZNE

Parametr	Wartość
Maksymalna siła nacisku	12 ton
Czas cyklu	około 8 s
Maksymalna długość kłody	530 mm
Maksymalna średnica kłody	250 mm
Siłownik hydrauliczny	Ø80 × 485 mm
Maksymalne ciśnienie robocze	21,5 MPa
Pompa zębata	11 GPM, 2-stopniowa
Maksymalna prędkość holowania	8 km/h
Rozmiar kół	13×5.0-6
Silnik	6,5 KM
Pojemność układu hydraulicznego	ok. 6,4 L
Zalecany olej hydrauliczny	Cedrus HV46
Zalecany olej hydrauliczny w temp. poniżej 0°C	Olej ATF (do automatycznych skrzyń biegów)
Zalecany olej silnikowy	SAE 10W-30
Pojemność układu smarowania silnika	Około 0,6 L

SCHEMAT URZĄDZENIA

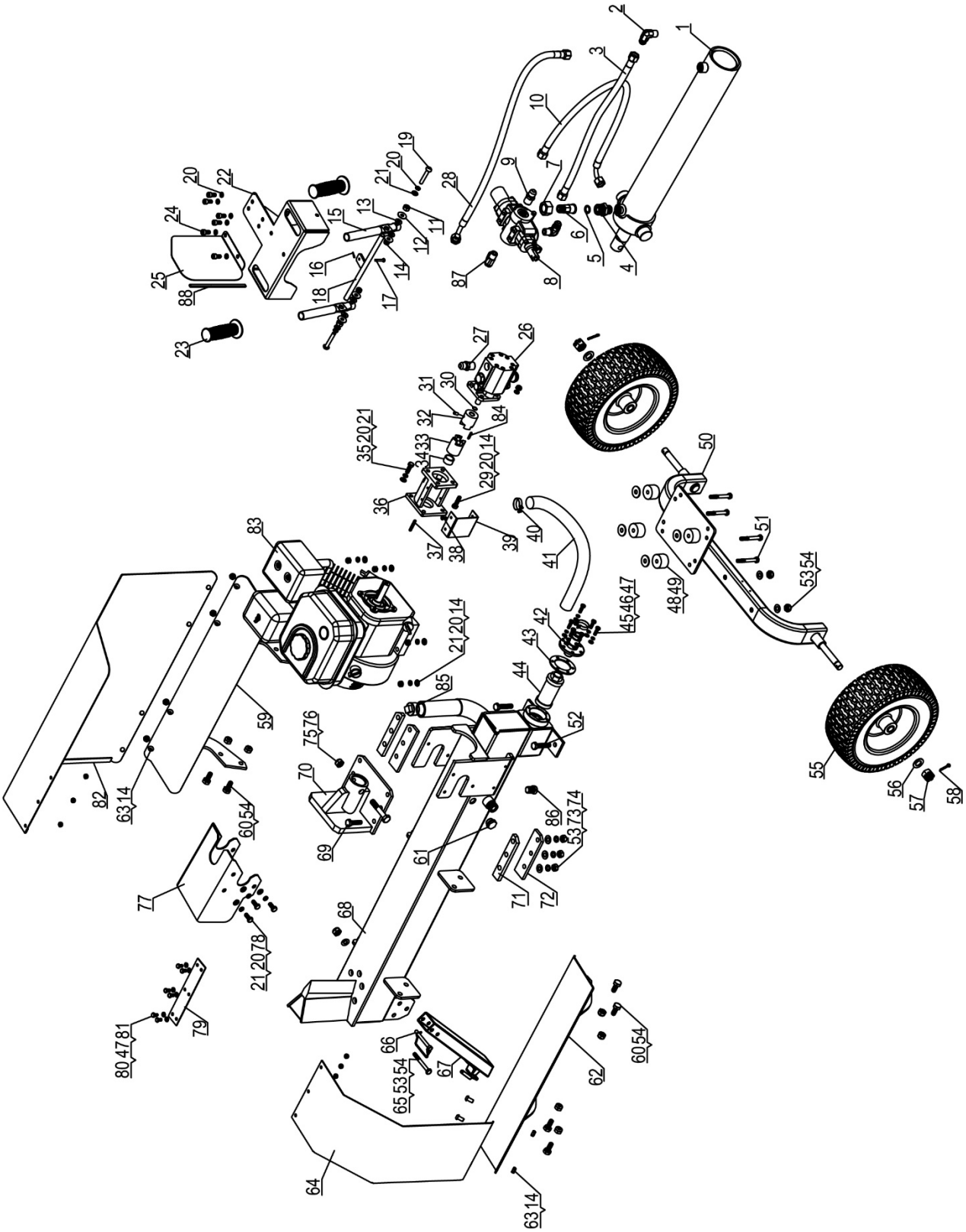

Table of Contents

General Warnings and Rules 18

Hazard Signal Word Definitions..... 19

Controls and Features Identification..... 20

Assembly Instructions 22

Operation Instructions 27

Maintenance and storage..... 29

Troubleshooting 30

Specification..... 31

Parts Drawing..... 32

⚠ GENERAL WARNINGS ⚠

READ and UNDERSTAND this manual completely before using 12 Ton Log Splitter.

Operator must read and understand all safety and warning information, operating instructions, maintenance and storage instructions before operating this equipment. Failure to properly operate and maintain the log splitter could result in serious injury to the operator or bystanders.

Operation Warnings

- Do not at any time carry passengers, sit or stand on the log splitter.
- Do not allow children to play on, stand upon or climb on the log splitter.
- Always inspect the log splitter before using to assure it is in good working condition.
- Replace or repair damaged or worn parts immediately.
- Always check and tighten hardware and assembled parts before operation.
- Do not exceed equipment maximum load capacity of 12 tons.
- Avoid large holes and ditches when towing the equipment.
- Always operate the log splitter on clear and level ground.
- Do not operate the log splitter at night, only during daylight hours.
- Always tow at reduce speed in rough terrain, along creeks, ditches and on hillsides.
- To avoid personal injury and/or equipment damage **DO NOT EXCEED 5 MPH**.
- Always refer to the vehicle owner's manual for proper towing.
- Always secure and lock the log splitter to the vehicle hitch before towing.

Crush and Cut Hazards

- Always keep hands and feet clear from moving parts while operating the equipment.
- Always clear and keep work area clean and free of debris when operating.
- Always wear safety gear, eye protection, gloves and work boots when operating the log splitter.

⚠ WARNING
The warnings, cautions, and instructions outlined in this instruction manual cannot cover all possible conditions or situations that may occur. It must be understood by the operator that common sense and caution are factors which cannot be built into this product and must be supplied by the operator.

Assembly Is Required

This product requires assembly before use. See "Assembly" section for instructions. Because of the weight and/or size of the log splitter, it is recommended that another adult be present to assist with the assembly. **INSPECT ALL COMPONENTS** closely upon receipt to make sure no components are missing or damaged.

Hazard Signal Word Definitions

	This is the safety alert symbol. It is used to alert you to potential personal injury hazards. Obey all safety messages that follow this symbol to avoid possible injury or death.
DANGER	**DANGER indicates an imminently hazardous situation which, if not avoided, will result in death or serious injury.**
WARNING	**WARNING indicates a potentially hazardous situation which, if not avoided, could result in death or serious injury.**
CAUTION	**CAUTION indicates a potentially hazardous situation which, if not avoided, may result in minor or moderate injury.**
CAUTION	**CAUTION used without the safety alert symbol indicates a potentially hazardous situation which, if not avoided, may result in property damage.**

ABOUT YOUR 12 TON LOG SPLITTER

This hydraulic log splitter has a heavy-duty steel construction and 12 tons of ram force. When there's work to be done, you need outdoor power equipment you can rely on, this log splitter will get the job done fast. It is designed to work in horizontal position only. It is easy to tow, easy to use and maintain. Never exceed the rated capacity of 12 tons when operating the log splitter.

Technical specifications on the log splitter are provided in the “Specifications” section of this manual.

Controls and Features Identification

Read this owner's manual before operating the equipment. Familiarize yourself with the location and function of the controls and features. Save this manual for future reference.

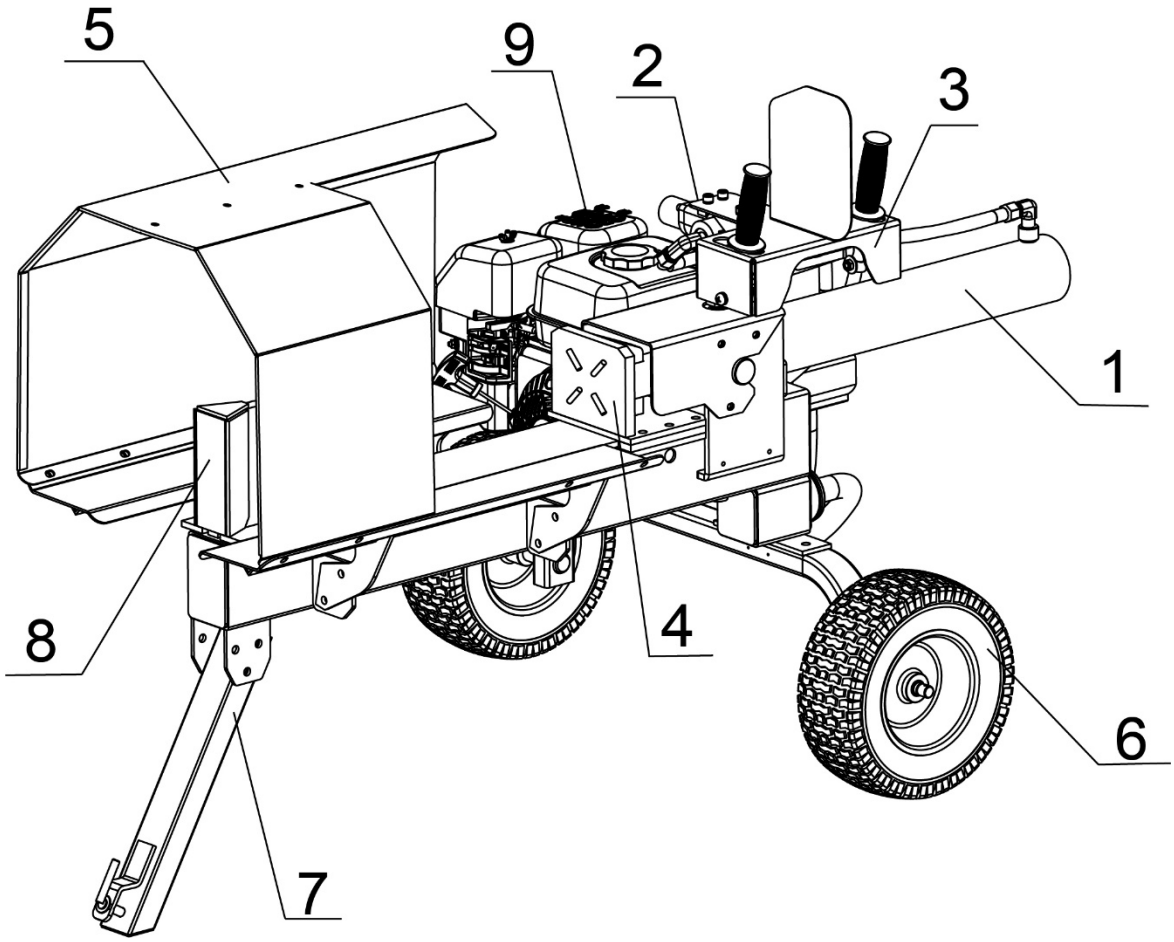

1) **Hydraulic Cylinder**
2) **Control Valve**
3) **Double Handle**
4) **Push Plate**
5) **Cover**
6) **Tire / Wheel Assembly**
7) **Support Leg Assembly**
8) **Wedge**
9) **Engine**

⚠ CAUTION
Read and follow all instructions for assembly and operation. Failure to properly assemble this equipment could result in serious injury to the user or bystanders, or cause equipment damage.

	Engine Shipped Without Oil. Before starting engine, fill with SAE 10W-30 motor oil. See engine manual for engine oil capacity. **Hydraulic Reservoir is Shipped Without Oil.** When adding oil verify the oil level using the Oil filter/Dip Stick on the top of hydraulic reservoir if marking is not shown fill to the L line. **Inspect all Log Splitter Components.** If you have damaged components: Contact the freight company that delivered the log splitter and file a claim.

12 TON LOG SPLITTER ASSEMBLY

Set the shipping crate on a solid flat surface and carefully remove the lid. Use two people and take all parts out of the shipping crate and inspect the components to ensure there are no missing pieces before starting to assemble the log splitter follow steps 1 through 9.

TOOLS REQUIRED

- Rubber or Wooden Hammer
- 10 mm,13 mm and 17 mm Wrenches
- 5 mm and 6 mm Allen Wrenches
- Large Adjustable Wrench

Assembly Instructions

STEP 1: Wheel Assembly

1. Attach the wheel (#55) to the wheel stand weldment (#50) using flat washer Ø16 (#56), hex slotted thin nut M16 (#57). After making sure that the wheel can rotate smoothly, insert cotter pin Ø4x30 (#58).

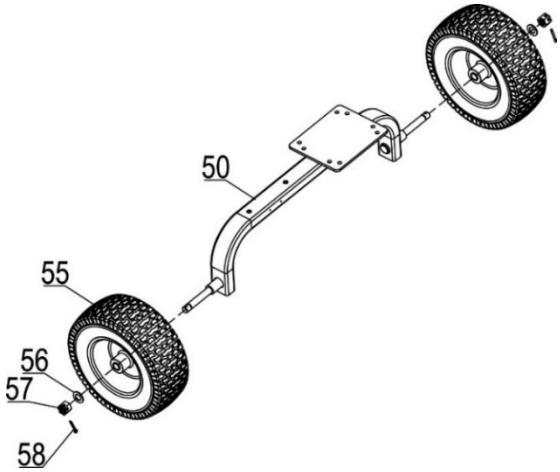

STEP 2: Attach Beam and Support Leg Weldment

1. Remove hex blot M8x20 (#78), lock washer Ø8 (#20), flat washer Ø8 (#21) and cylinder cover (#77). Attach the cylinder to the card slot of beam, connect the cylinder cover (#77) by item 21, 20 and 78.
2. Attach the wheel assembly to the beam using hex bolt M10x55 (#52), flat washer Ø10 (#53) and nylon lock nut M10 (#54). Tighten with two 13 mm, 17 mm wrenches.
3. Attach the support leg assembly (#67) to the beam using hex bolt M10x90 (#65), flat washer Ø10 (#53) and nylon lock nut M10 (#54). Tighten with two 13mm, 17 mm wrenches. Then lock with lock pin (#66).

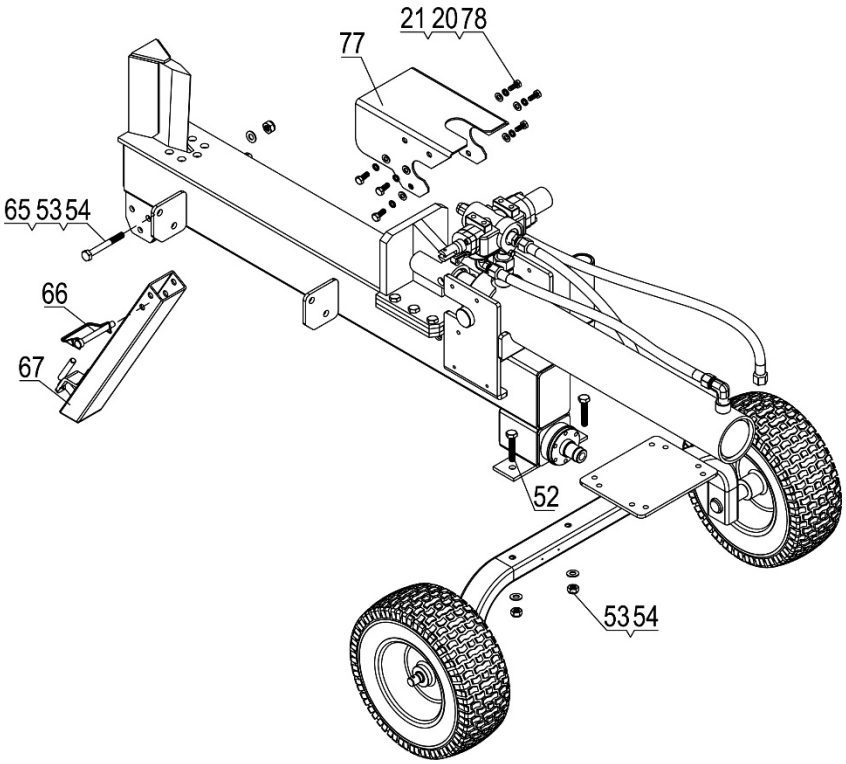

STEP 3: Attach Double Handle Assembly

1. Install the double handle assembly to the control valve using Inner hex bolt M8x16 (#24) and lock washer Ø8 (#20), tighten with a 6 mm Allen wrench.
2. Connect the handle link to the control valve using hitch pin Ø5x26 (#17) and cotter pin 2x10 (#16).

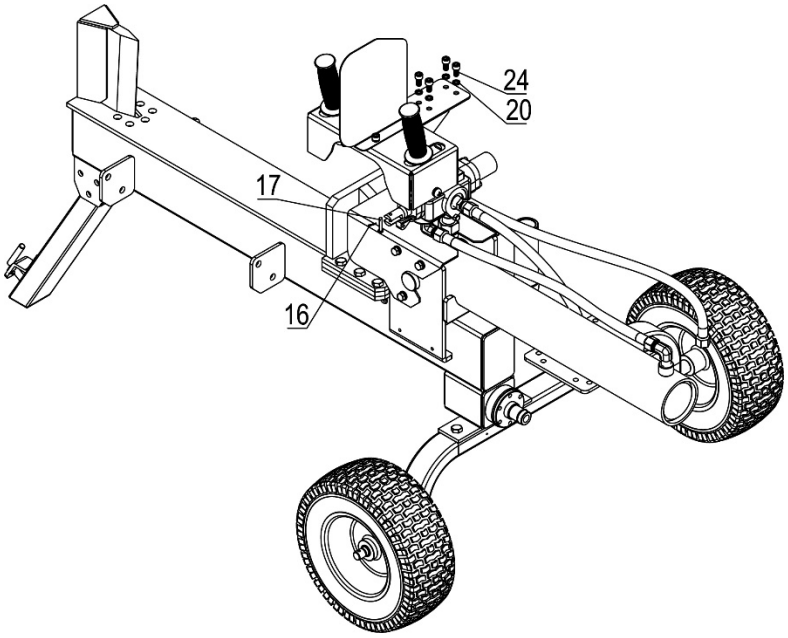

STEP 4: Attach Engine and Gear Pump

1. Place four sets of polyurethane block (#49) and large flat washer Ø10 (#48) on the engine mounting plate. Put the engine on them fixed with hex bolt M8x65 (#51), flat washer Ø8 (#21), lock washer Ø8 (#20) and nylon lock nut M8 (#14) using two 13 mm wrenches.
2. Install the oil inlet hydraulic hose (#28) to the top of gear pump, and oil clear oil pipe (#41) to the bottom of gear pump tighten with clamp (#40).

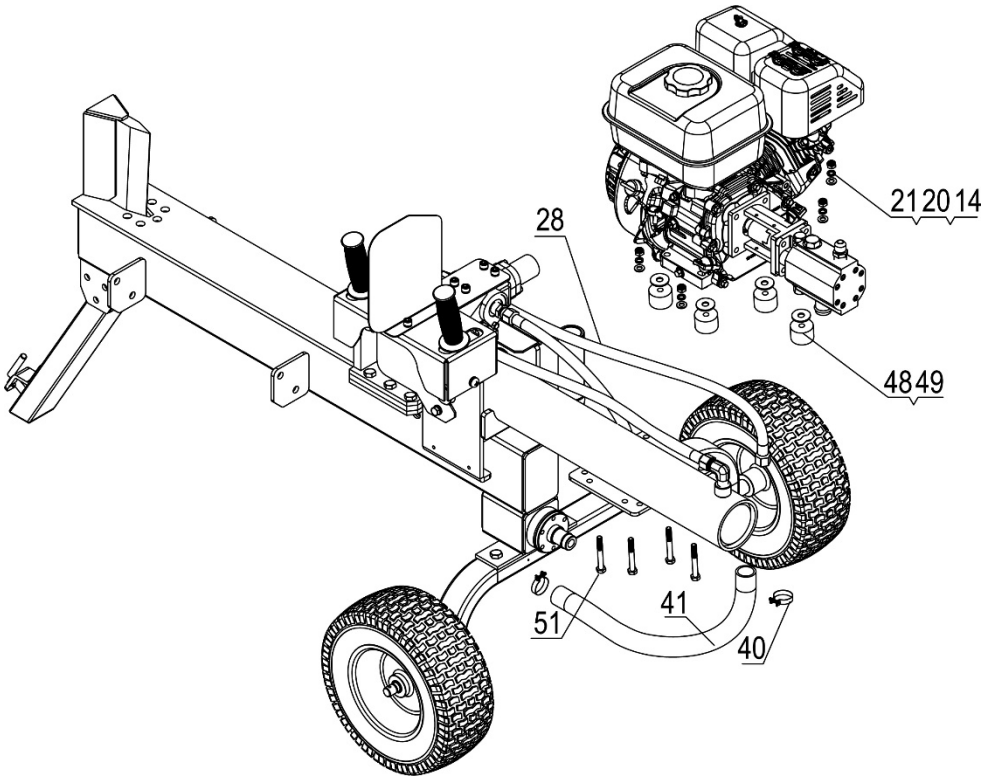

EN

STEP 5: Attach Log Cradles

1. Attach the log cradle (#59) to the beam using hex bolt M10x25 (#60) and nylon lock nut M10 (#54) tighten with two 17 mm wrenches.
2. Attach the other log cradle (#62) to the beam using the same hardware.

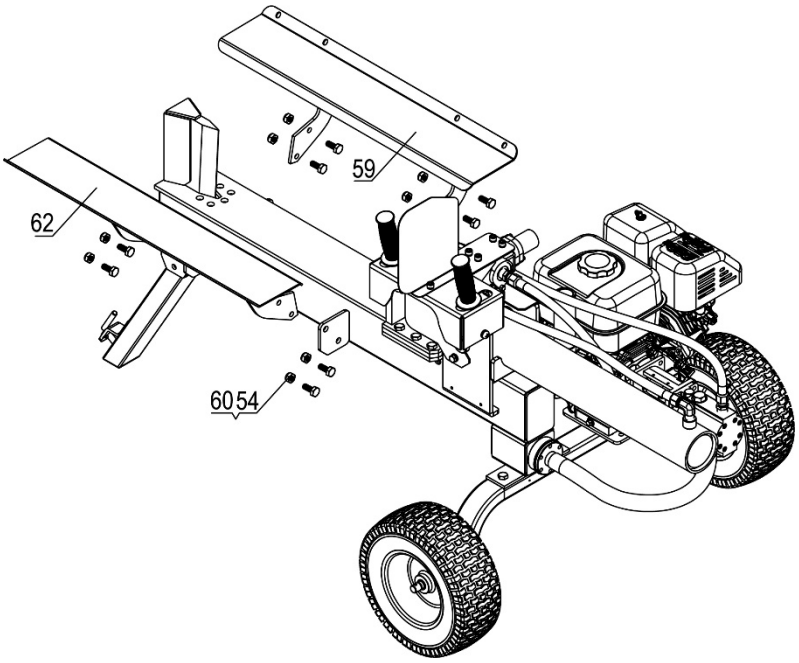

STEP 6: Attach Protective Covers and Connection Plate

1. Attach the protective cover A (#64) and protective cover B (#82) to the beam using inner hex bolt M8x16 (#63) and nylon lock nut M8 (#14) tighten with a 5 mm Allen wrench and a 13 mm wrench.
2. Connect protective cover A (#64) and protective cover B (#82) using connecting plate (#79), (connecting plate is installed under the two covers), fix connecting plate (#79) using hex bolt M6x12 (#80), flat Washer Ø6 (#47) and nylon lock nut M6 (#81) tighten with two 10 mm wrenches.
3. Tighten all hardware

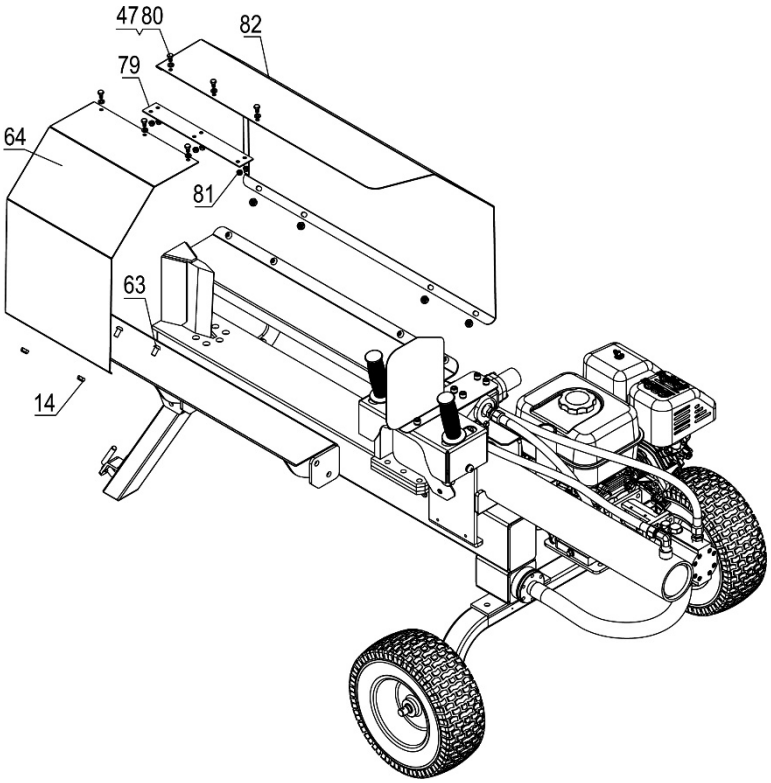

EN

STEP 7: Add Engine Oil

1. Make sure the log splitter is on a level surface.
2. Remove oil fill cap/dipstick to add oil.
3. Refer to the separate owner's engine manual for the amount needed of SAE10W-30 engine oil; replace oil fill cap/dipstick.
4. Check engine oil level daily and add as needed.

NOTE: During the break-in period check the engine oil level often.

⚠ CAUTION
DO NOT attempt to crank or start the engine before it has been properly filled with the recommended type and amount of oil. Damage to the log splitter as a result of failure to follow these instructions will void your warranty.

STEP 8: Add Gasoline to the Engine

1. Use only clean, fresh, regular unleaded fuel with a minimum 87 octane rating.
2. DO NOT mix oil with fuel.
3. Remove the fuel cap and slowly add fuel to the tank. DO NOT overfill allow approximately ¼ inch of space for fuel expansion.
4. Screw on the fuel cap and wipe away any spilled fuel.

⚠ DANGER
Log splitter engine exhaust contains carbon monoxide, a colorless, odorless, poison gas. Breathing carbon monoxide will cause nausea, dizziness, fainting or death. If you start to feel dizzy or weak, get to fresh air immediately. Operate log splitter outdoors only in a well ventilated area. DO NOT operate the log splitter inside any building, enclosure or compartment. DO NOT allow exhaust fumes to enter a confined area through windows, doors, vents or other openings. **DANGER CARBON MONOXIDE**, using a log splitter indoors **CAN KILL YOU IN MINUTES.**

⚠ CAUTION
Fuel and fuel vapors are highly flammable and extremely explosive. Fire or explosion can cause severe burns or death. Unintentional startup can result in entanglement, traumatic amputation or laceration. Only use regular unleaded gasoline with a minimum 87 octane rating. DO NOT mix oil and gasoline together. Fill tank approximately ¼" below the top of the tank to allow for fuel expansion. DO NOT fill fuel tank indoors or when the engine is running or hot. DO NOT light cigarettes or smoke when filling the fuel tank.

STEP 9: Add Hydraulic Oil

1. The log splitter needs to be on a flat, level surface before adding the hydraulic oil.
2. Remove the oil cap from the hydraulic reservoir.
3. Add 1.7 gallons of hydraulic oil AW32, AW46 & universal hydraulic oil are all acceptable types of fluid.

Automatic transmission fluid should be used when operating in temperatures below 32 degrees (all units are tested and have excess oil in the ram).

4. Check the hydraulic oil level.
5. Start engine and use the control lever to extend and retract wedge several times to remove air from the lines.
6. With the wedge retracted, check hydraulic oil level again and fill if necessary.

⚠ WARNING
DO NOT remove the hydraulic oil fill cap when the engine is running or hot. Hot oil can escape causing severe burns. Always allow the log splitter to cool completely before removing the hydraulic oil cap. High fluid pressure and temperatures are created in the hydraulic log splitters. Hydraulic fluid will escape through a pin-size hole opening and can puncture skin and cause severe blood poisoning. Inspect hydraulic system regularly for possible leaks. **Never check for leaks with your hand while the system is pressurized. Seek medical attention immediately if injured by escaping fluid.** Make sure all fittings are tight and secure before applying pressure. Relieve system pressure before servicing. Make sure the hydraulic hoses do not touch any hot surfaces or cutting areas. Hoses need to be positioned were they are clear from the engine and cutting wedge. To avoid serious bodily injury always inspect the hoses before operating the log splitter.

Operation Instructions

⚠ WARNING

Before operating or using the log splitter, review the instructions below and all safety information. Failure to follow these instructions may result in property damage or injury to the operator or bystanders.

⚠ WARNING

ALWAYS use the log splitter for its intended use.
ONLY use the log splitter to split wood logs, length wise with the grain.
NEVER modify, alter or change the log splitter in anyway, modifications will void the warranty.
NEVER attach a rope, cable or other device to the control lever on the log splitter.
ONLY operate the log splitter in daylight.
NEVER leave the log splitter unattended while the engine is running.
DO NOT change the splitting position with the engine running. Contact with the muffler can cause serious burns.
ALWAYS make sure the beam is in the locked position.
DO NOT let the beam drop as it could crush fingers or cause damage to the log splitter.
NEVER operate or let anyone else operate, the log splitter while under the influence of alcohol, drugs, or medication.

USING YOUR LOG SPLITTER

1. DO NOT at any time carry passengers, sit or stand on the log splitter.
2. Check the hydraulic oil level and visually inspect all hoses and attachments for problems.
3. Inspect the engine and make sure the engine oil level is correct.
4. Before towing the log splitter the tires need to be fully inflated.

⚠ TIRE WARNING

DO NOT over inflate tires. Serious injury can result if tires explode
DO NOT tow the log splitter if the tires are worn or will not hold air.
DO NOT exceed the maximum 45 MPH towing speed.

5. Refer to the vehicle owner's manual for proper safety and towing instructions.

⚠ TOWING WARNING

Serious injury or death can occur if towing safety rules are not followed.
Always check the ball coupler and wheels to make sure all hardware is secure before towing.
Before towing a long distance check to make sure the axle nuts and pins are tight and securely in place.
Always use safety chains, secure and lock the log splitter to the vehicle hitch before moving.
Drive safely. Be aware of the added length of the log splitter.
Never exceed the maximum travel speed of 45 mph.
Never ride or transport cargo on the log splitter.
Turn off the vehicle before leaving the log splitter unattended.
Block the log splitter wheels to prevent unintended movement.

6. The log splitter must have at least seven feet of clearance from combustible material. It needs to be on a dry and level surface with good footing. Do not work on mud, ice, brush or snow. When using the log splitter the work zone must be maintained at all times.

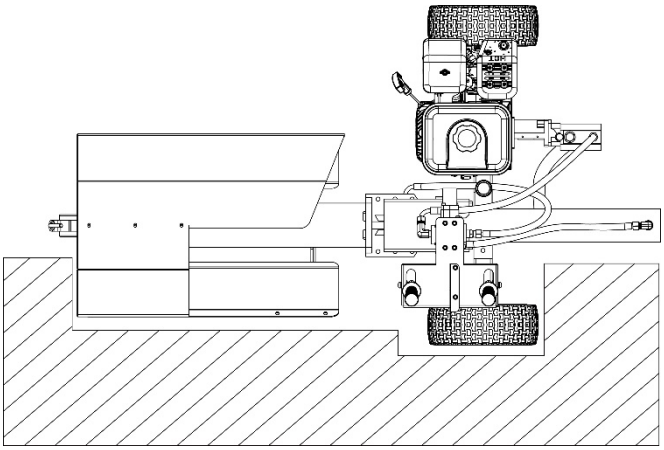

NOTE: Serious accidents can happen when other people are allowed inside the work zone. Keep everyone else outside the work zone while operating the control lever.

7. Always wear safety gear, eye protection, gloves and work boots when operating the log splitter

8. Start the engine and make sure the log splitter is on level ground before operating.

NOTE: The hydraulic oil needs to be above 10°F (-12C°) before starting the engine. Cold hydraulic oil can damage the hydraulic pump. If outdoor air temperature is below 32°F (0C°) allow the log splitter to warm up by extending and returning the wedge several times before splitting wood.

9. Put support leg in the down position to prevent the log splitter from moving during operation and block both tires.

10. Set the log splitter in horizontal position.

11. Load a log onto the beam against the wedge (Max Log Length-21”)

12. Make sure hands are clear from the wedge and crush hazard areas.

⚠ CRUSH WARNING
Wedge can cut through skin and break bones. Keep both hands away from wedge and beam slide. Serious accidents can happen when other people are allowed inside the work zone. Keep everyone else out of the work zone while operating control lever. DO NOT wear loose clothing. It can get tangled in moving parts of log splitter. Only use the log splitter in daylight so you can see what you are doing.

13. Push control lever FORWARD by two hands to split the log.

14. Push control lever BACKWARD by two hands to return push plate to its original position.

⚠ CAUTION
If a log gets stuck, embedded or will not split completely, push the control lever in the reverse direction and allow the splitter to strip the log from the wedge. If the log still remains stuck, embedded or will not split, turn the machine off and use a sledge hammer and crow bar to remove the log. ALWAYS keep hands clear of the log and wedge while it is retracting.

15. Always keep work zone clean and free of split wood and debris.

Maintenance and Storage

⚠ WARNING
Improper maintenance and storage of the log splitter may void your warranty.

MAINTENANCE

- Before performing maintenance, the log splitter must be placed in maintenance mode. Turn off the engine and move the control lever forward and backwards to relieve the hydraulic pressure.
- After performing any maintenance, make sure all guards, shields and safety features are put back in place before operating the log splitter.
- Before operating make sure the tires have the **RECOMMENDED TIRE PRESSURE.**
- Regularly grease axle and wheel bearing area or when needed.
- After the wheel bearings have been greased make sure the axle nuts and pins are in place and secure.
- Periodically check all fasteners and hoses for tightness and leaks.
- Annually clean and lightly lubricate all moving parts or when needed.
- Use a glossy enamel spray paint to touch up scratched or worn painted metal surfaces.
- Never exceed load capacity rating of 12 tons it will damage the log splitter.

What	When	How
Hoses	Each Use	Inspect hoses for exposed wire mesh and leaks. Replace all worn or damaged hoses before starting the engine.
Hydraulic Fittings	Each Use	Inspect fittings for cracks and leaks. Replace all damaged fittings before starting the engine.
Nuts and Bolts	Each Use	Check for loose bolts, tighten before operating.
Beam	Each Use	Apply grease to beam surface.
Moving Parts	Each Use	Clear debris from log splitter.

Refer to the Engine Owner's Manual for engine maintenance.

IMPORTANT:

If a part needs replacement, only use parts that meet the manufacturer's specifications. Replacement parts that do not meet specifications may result in a safety hazard or poor operations.

STORAGE

- Before storing make sure the log splitter is clean and dry for years of trouble free service.
- Lightly lubricate all log splitter surfaces and moving parts to prevent rust.
- Store indoors or protected area during severe weather and winter months.

Troubleshooting

Problem	
Cylinder rod will not move	SOLUTION: A,D,E,H,J
Slow cylinder rod speed when extending or retracting	SOLUTION: A,B,C,H,I,K,L
Wood will not split or splits extremely slowly	SOLUTION: A,B,C,F,I,K
Engine bogs down during splitting	SOLUTION: G,L
Engine stalls under low load condition	SOLUTION: D,E,L,M

Cause	Solution
A-Insufficient oil to pump	Check oil level in reservoir
B-Air in oil	Check oil level in reservoir
C-Excessive pump inlet vacuum	Check pump inlet hose for blockage or kinks
D-Blocked hydraulic lines	Flush and clean the splitter hydraulic system
E-Blocked control valve	Flush and clean the splitter hydraulic system
F-Low control valve setting	Adjust control valve with a pressure gauge
G-High control valve setting	Adjust control valve with a pressure gauge
H-Damaged control valve	Return control valve for authorized repair
I-Internal control valve leak	Return control valve for authorized repair
J-Internal cylinder leak	Return cylinder for authorized repair
K-Internally damaged cylinder	Return cylinder for authorized repair
L-Engine Control out of adjustment	Adjust idle control nuts
M-Engine is loaded during idle down mode	Use shorter log length (21” or less) to allow engine to speed up before contact.

Specifications

Max. Force 12Ton

Cycle Time 8s

Max. Log Length 530mm

Max. Log Diameter 250mm

Hydraulic Cylinder ..... Ø80 x 485mm

Max. Pressure 21.5Mpa

Gear Pump 11GPM, 2-Stage

Max. Towing Speed ..... 5 MPH

Wheel Size 13*5.0-6

Engine 6.5HP

NOTE: For Engine Details Refer to the Engine Owner's Manual.

Parts Drawing

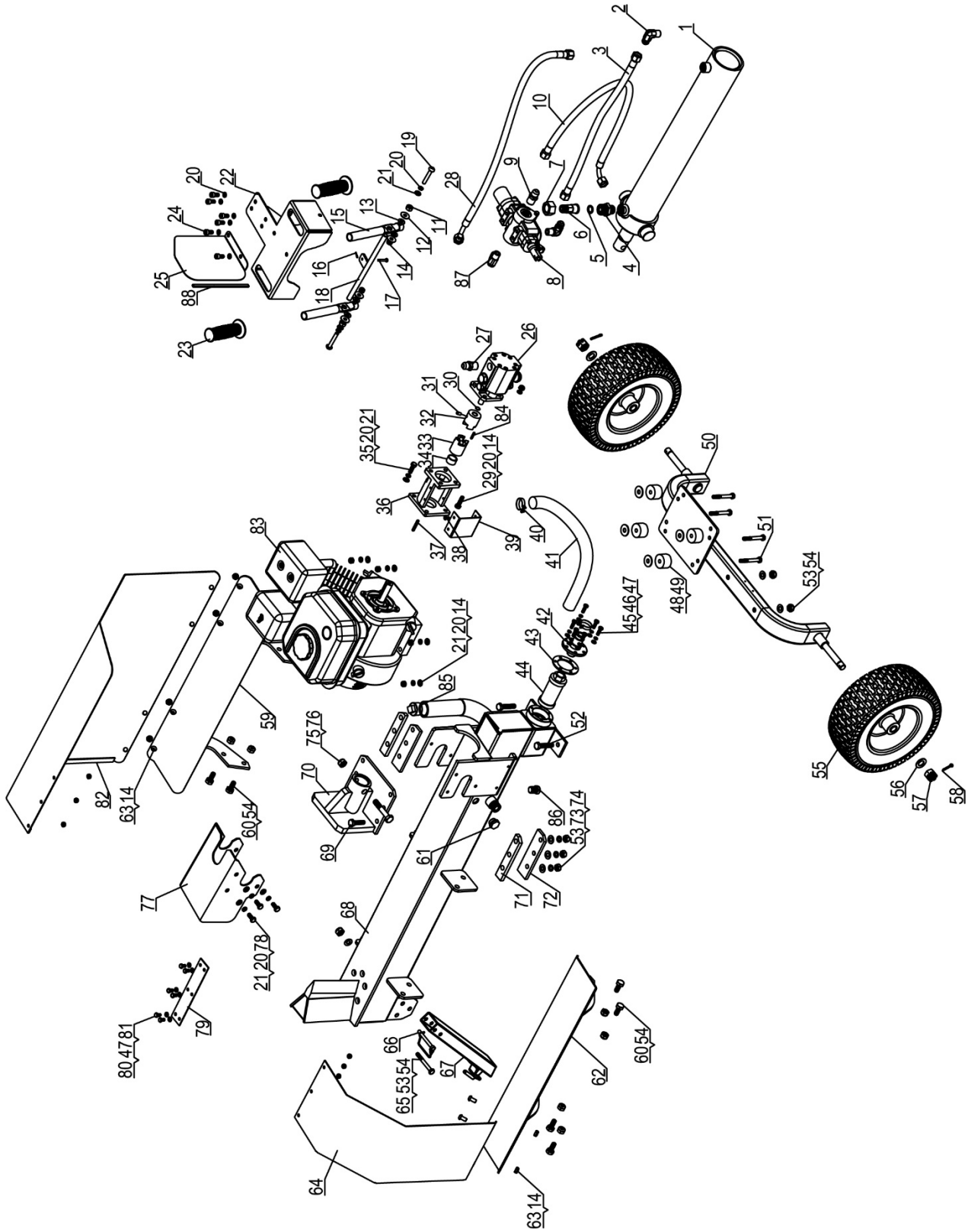

EN