CEDRUS
95-060 Brzeziny, ul. Przemysłowa 1
www.cedrus.com.pl
email: biuro@cedrus.com.pl
tel. (+48) 46 874 18 60

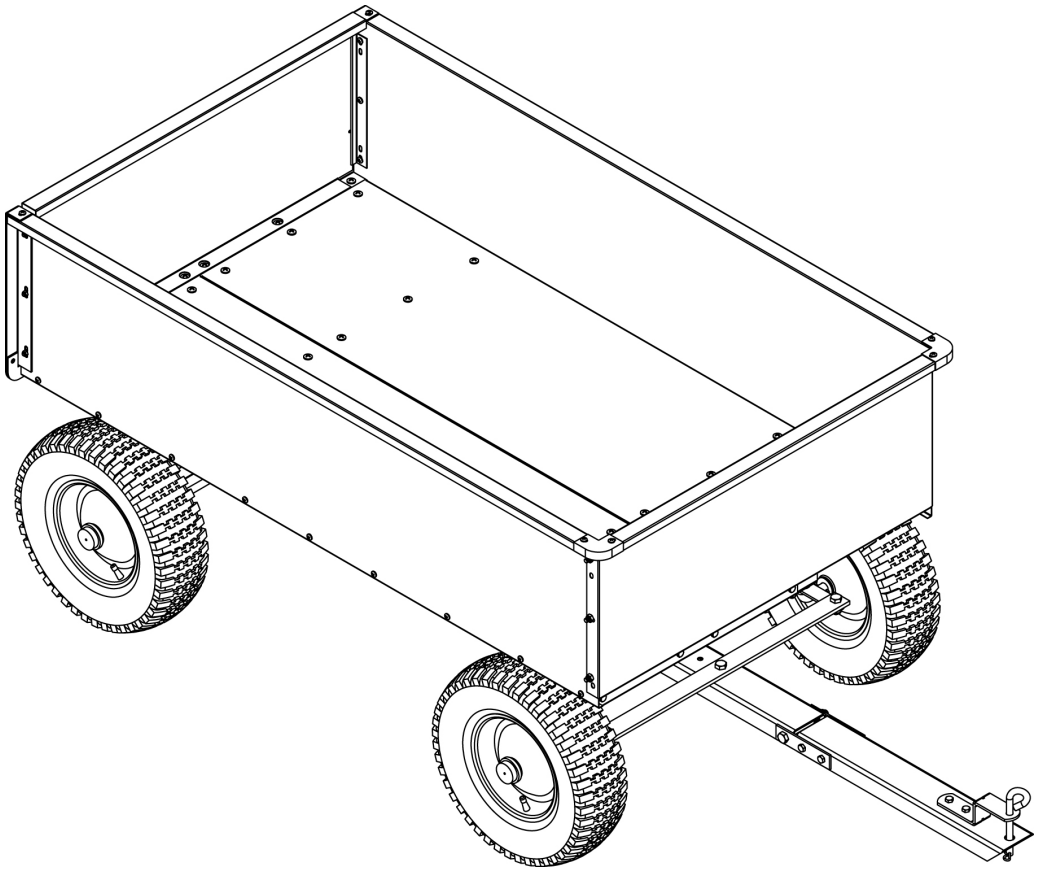

PRZYCZEPKA
SP22103

INSTRUKCJA OBSŁUGI

UWAGA:
Należy przeczytać instrukcję obsługi i wszystkie informacje dotyczących środków ostrożności przed uruchomieniem maszyny. Należy zachować instrukcję do późniejszego użytku.

Instrukcja oryginalna.

PRZEDMOWA

Dziękujemy za zakup naszego urządzenia!

Niniejsza instrukcja obsługi zawiera najważniejsze informacje na temat urządzenia, jego budowy, funkcji i użytkowania. Przed przystąpieniem do pracy należy dokładnie przeczytać instrukcję obsługi. Bezpieczne i prawidłowe użytkowanie pozwoli osiągnąć najlepsze efekty.

Wszelkie zawarte w instrukcji informacje zostały oparte o najnowsze dane na temat produktu na dzień wydruku dokumentu. W związku z ciągłym doskonaleniem urządzeń i wprowadzaniem w nich zmian, instrukcja obsługi może odbiegać od faktycznego stanu urządzenia.

Producent zastrzega sobie prawo do wprowadzania w każdym czasie zmian dotyczących produktu. Parametry produktu mogą się zmieniać bez uprzedzenia. Zabrania się kopiowania i powielania instrukcji obsługi oraz jej elementów bez zgody producenta.

Niniejsza instrukcja obsługi powinna być traktowana jako integralna część urządzenia i w przypadku przekazania urządzenia osobom trzecim lub odsprzedaży powinna zostać przekazana wraz z urządzeniem.

Obsługa urządzenia zgodnie z instrukcją obsługi i zawartymi w niej komunikatami jest kluczowa dla zachowania długotrwałej i bezpiecznej pracy urządzenia oraz dla spełnienia oczekiwań użytkowników. Nieprzeczytanie, niezrozumienie lub niezastosowanie się do instrukcji obsługi może prowadzić do odniesienia ciężkich obrażeń oraz uszkodzenia urządzenia.

Firma CEDRUS nie ponosi odpowiedzialności za ewentualne błędy powstałe w druku tej instrukcji, które nie mają bezpośredniego wpływu na sposób korzystania urządzenia, a dotyczą jedynie szczegółowych danych technicznych lub opisowych. Urządzenia są modernizowane w trakcie produkcji, dlatego niektóre dane zawarte w tej instrukcji mogą się różnić od danych rzeczywistych, które także nie mają wpływu na sposób korzystania z urządzenia.

Zdjęcia i ilustracje zawarte w niniejszej instrukcji obsługi mają charakter poglądowy, a fizyczny stan urządzenia może odbiegać od stanu rzeczywistego.

Spis treści

Zasady bezpieczeństwa 4

Oznaczenia komunikatów ostrzegawczych 5

Funkcje i sterowanie 6

Części i elementy przyczepki.....7, 8

Montaż..... 9, 10, 11, 12, 13, 14, 15, 16

Użytkowanie 17

Konserwacja i przechowywanie 18

Specyfikacja techniczna.....18

Schemat i lista części zamiennych 19, 20

Zasady bezpieczeństwa

Przed rozpoczęciem użytkowania przyczepki należy PRZECZYTAĆ i ZROZUMIEĆ niniejszą instrukcję.

Przed przystąpieniem do obsługi należy zapoznać się z ostrzeżeniami, zasadami bezpieczeństwa oraz informacjami dotyczącymi użytkowania, konserwacji i przechowywania urządzenia. Nieprawidłowa obsługa i konserwacja przyczepki może spowodować poważne obrażenia ciała operatora lub osób postronnych.

Ostrzeżenia dotyczące użytkowania

- W żadnym wypadku nie przewozić pasażerów siedzących lub stojących na przyczepce.
- Nie pozwalać dzieciom bawić się na przyczepce, stawać na niej ani wspinać się na nią.
- Zawsze sprawdzać przyczepkę przed użyciem, aby upewnić się, że jest w dobrym stanie technicznym.
- Uszkodzone oraz zużyte części należy natychmiast wymienić lub naprawić.
- Przed rozpoczęciem pracy zawsze sprawdzać i dokręcać komponenty oraz zmontowane części.
- Nie przekraczać maksymalnej dozwolonej ładowności.
- Podczas transportu ładunków należy unikać dużych dziur i rowów.
- Zachować ostrożność podczas pracy na stromych zboczach (wzniesieniach), ponieważ przyczepka może się przewrócić.
- Podczas pracy w trudnym terenie, na zboczach oraz wzdłuż potoków i rowów należy korzystać z urządzenia z dużo niższą prędkością oraz zachowywać szczególną ostrożność.
- Nie obsługiwać urządzenia w pobliżu potoków, rowów i dróg publicznych.
- Aby uniknąć obrażeń ciała i/lub uszkodzenia urządzenia, nie należy przekraczać prędkości 10 km/h.
- Podczas załadunku i rozładunku przyczepki należy zawsze zachowywać ostrożność.
- Holować tylko zalecanymi pojazdami (traktory ogrodnicze/ciągniki i pojazdy terenowe).
- Przed rozpoczęciem pracy należy upewnić się, że przyczepka jest prawidłowo podpięta do pojazdu holującego.

Ostrzeżenia przed zmiażdżeniem, skaleczeniem lub uszkodzeniem części ciała

- Podczas obsługi urządzenia należy zawsze trzymać ręce i stopy z dala od ruchomych części.
- Podczas pracy należy zawsze czyścić i utrzymywać w czystości obszar roboczy.
- Podczas obsługi przyczepki zawsze należy korzystać ze środków ochrony: okularów ochronnych, rękawic i obuwia roboczego.

⚠ OSTRZEŻENIE
Ostrzeżenia, uwagi i zasady bezpieczeństwa przedstawione w niniejszej instrukcji nie obejmują wszystkich możliwych sytuacji, które mogą wystąpić. Operator musi zawsze zachowywać zdrowy rozsądek i ostrożność.

Montaż jest wymagany

Produkt wymaga złożenia przed użyciem. Instrukcje znajdują się w rozdziale „Montaż”. Ze względu na wagę i rozmiar przyczepki zaleca się obecność innej osoby dorosłej w celu pomocy przy montażu. Po otrzymaniu urządzenia należy sprawdzić wszystkie elementy pod kątem kompletności i braku uszkodzeń.

Oznaczenia komunikatów ostrzegawczych

Symbol ten jest symbolem ostrzegawczym. Celem jego zastosowania jest zwrócenie uwagi użytkownika na sytuacje mogącego prowadzić do potencjalnie niebezpiecznych skutków. Niezastosowanie się do informacji opatrzonych tym symbole może prowadzić do odniesienia obrażeń lub nawet do śmierci.

NIEBEZPIECZEŃSTWO

Informacje oznaczone w ten sposób wskazują sytuacje lub zagrożenia, które mogą prowadzić do odniesienia poważnych obrażeń ciała, a w skrajnych przypadkach nawet do śmierci**.**

OSTRZEŻENIE

Informacje oznaczone w ten sposób wskazują sytuacje lub zagrożenia, które mogą prowadzić do odniesienia poważnych obrażeń ciała, a w skrajnych przypadkach nawet do śmierci.

UWAGA

Informacje oznaczone w ten sposób wskazują sytuacje lub zagrożenia, które mogą prowadzić do odniesienia niewielkich lub umiarkowanych obrażeń ciała.

UWAGA

Symbol UWAGA, zastosowany bez symbolu ostrzegawczego wskazuje sytuacje lub zagrożenia, które mogą prowadzić do uszkodzenia urządzenia lub mienia.

PRZYCZEPKA SP22103

Przyczepka posiada wytrzymałą stalową konstrukcję i jest przeznaczona do przewożenia szerokiej gamy materiałów takich jak drewno opałowe, narzędzia, pasza dla zwierząt, odpady, cement lub gałęzie. Wygodna w użyciu zdejmowana tylna burta sprawia, że załadunek i rozładunek jest szybki i wygodny. Podczas obsługi przyczepki nigdy nie należy przekraczać dopuszczalnej ładowności urządzenia 900 kg.

Dane techniczne przyczepki znajdują się w rozdziale "Specyfikacja" niniejszej instrukcji.

Funkcje i sterowanie

Przed uruchomieniem urządzenia należy przeczytać instrukcję obsługi oraz zapoznać się z lokalizacją i funkcjami elementów sterujących. Należy zachować instrukcję do wykorzystania w przyszłości

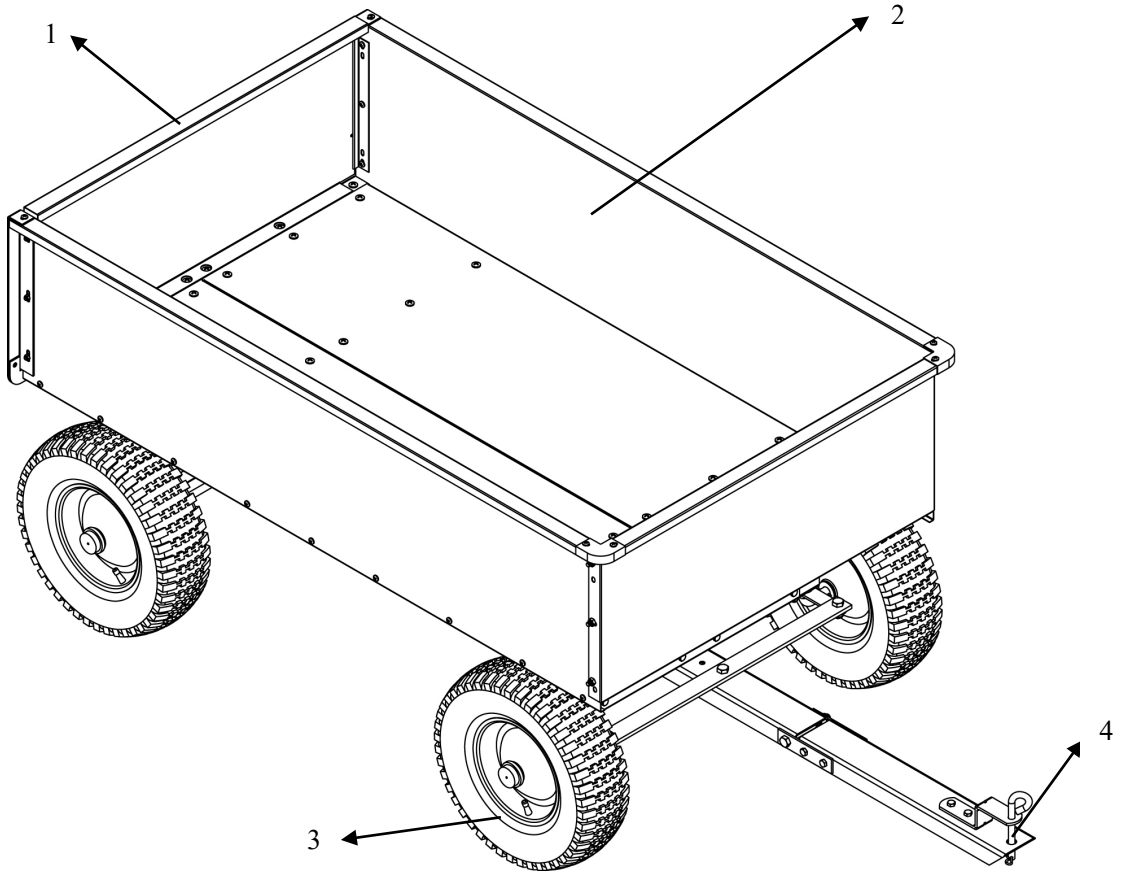

1) **Wyjmowana tylna burta** – Ułatwia załadunek i rozładunek.
2) **Stalowa skrzynia** – Nie przekraczać dopuszczalnej ładowności 900 kg.
3) **Koła** – Sprawdzają się w każdym typie terenu.
4) **Zaczep** – budowa w postaci sworznia. Korzystać wyłącznie z zalecanymi pojazdami.

⚠ UWAGA
Przeczytać i postępować zgodnie ze wszystkimi informacjami dotyczącymi montażu i obsługi. Niewłaściwy montaż urządzenia może prowadzić do odniesienia poważnych obrażeń przez użytkownika/osoby postronne lub spowodować uszkodzenie sprzętu.

ELEMENTY SKŁADOWE I CZĘŚCI PRZYCZEPKI ORAZ MONTAŻ

Przed rozpoczęciem montażu przyczepki należy wyjąć wszystkie części z kartonu, a następnie sprawdzić je pod kątem brakujących elementów i uszkodzeń.

Części i elementy przyczepki

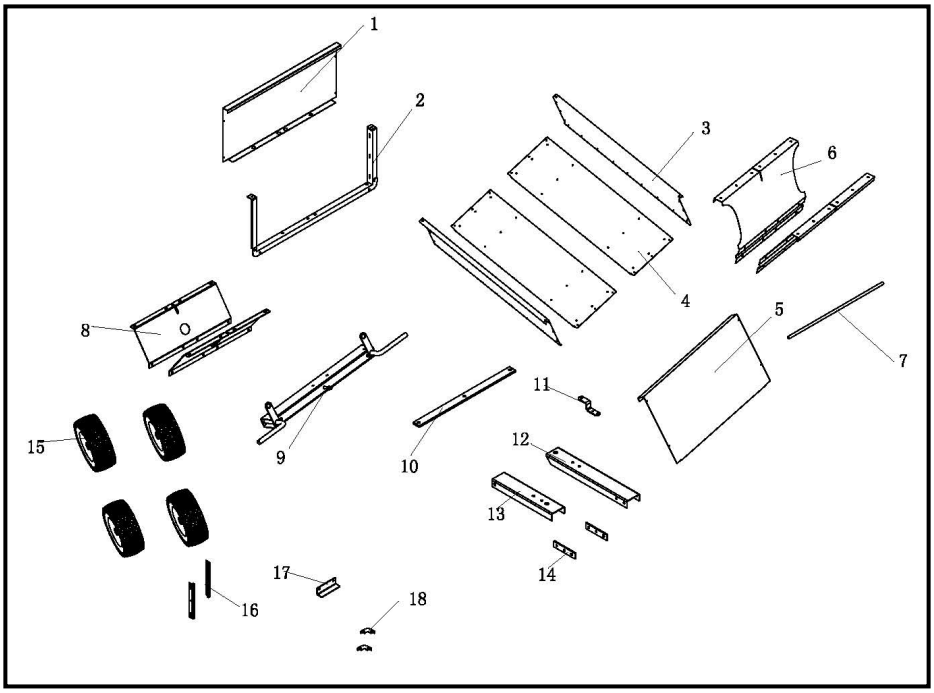

Lp.	Opis	Ilość	Lp.	Opis	Ilość
1	Burta tylna	1	10	Drążek kierowniczy	1
2	Rama burty tylnej	1	11	Wspornik zaczepu	1
3	Burta boczna	2	12	Przednia część dyszla	1
4	Panel podłogowy	2	13	Tylna część dyszla	1
5	Burta przednia	1	14	Wspornik dyszla	2
6	Wspornik kół	2	15	Koła	4
7	Oś tylna	1	16	Prowadnica burty	2
8	Wspornik osi przedniej	2	17	Wspornik dyszla	1
9	Obudowa osi przedniej	1	18	Nakładka narożnika	2

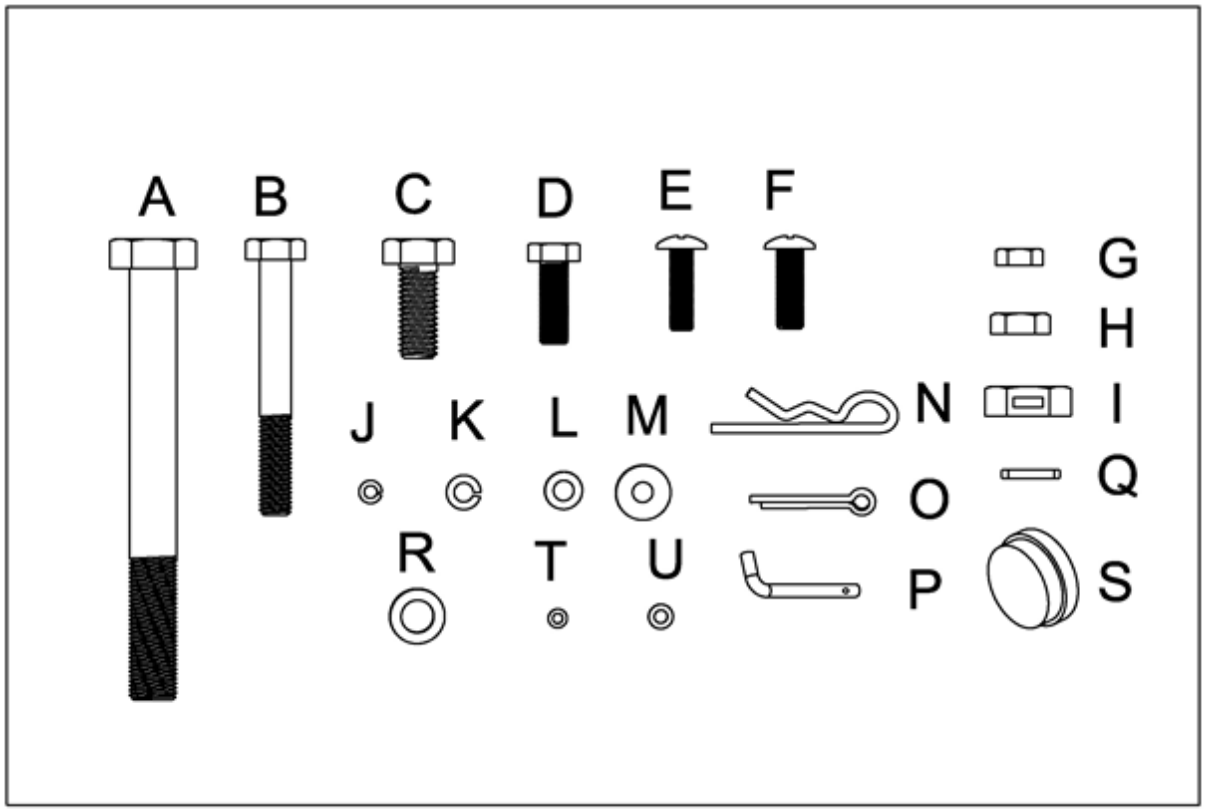

Lp.	Opis	Ilość	Lp.	Opis	Ilość
A	Śruba M12x120	1	L	Podkładka zawleczki Ø12	7
B	Śruba M8x65	4	M	Podkładka Ø12	1
C	Śruba M12x30	3	N	Zawleczka “R”	1
D	Śruba M8x20	14	O	Zawleczka	6
E	Śruba M6x16	45	P	Kołek zabezpieczający	1
F	Śruba M8x16	36	Q	Tulejka	1
G	Nakrętka M6	45	R	Podkładka Ø20	8
H	Nakrętka M8	54	S	Kołpak	4
I	Nakrętka M12	4	T	Podkładka Ø6	45
J	Podkładka sprężysta Ø6	45	U	Podkładka Ø8	54
K	Podkładka sprężysta Ø8	54			

UWAGA: Po zakończeniu montażu mogą pozostać dodatkowe nakrętki i śruby.

Montaż

Krok 1:

1. Wyjąć z kartonu wszystkie elementy i części przyczepki. Upewnić się, że karton jest pusty przed wyrzuceniem go.
2. Rozłożyć i posegregować wszystkie elementy.
3. Przymocować boczne burty do paneli podłogowych za pomocą śrub M6x16, podkładek Ø6, podkładek sprężystych Ø6 i nakrętek M6. Nie dokręcać.

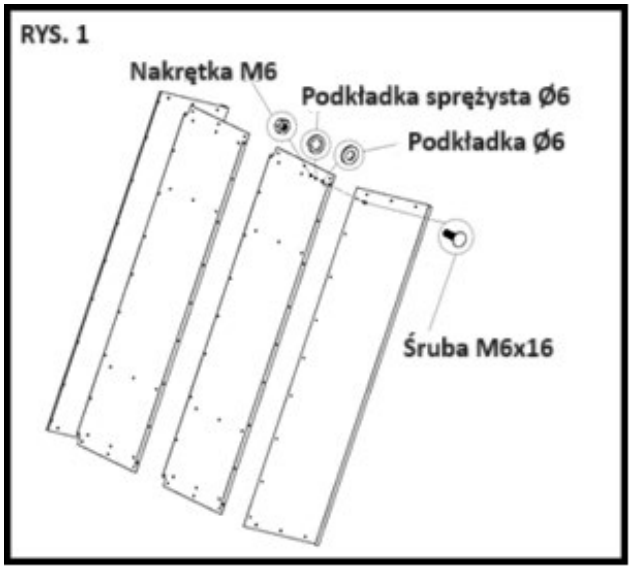

Krok 2:

1. Postawić obie połowy skrzyni na płaskiej powierzchni.
2. Połączyć ze sobą obie połowy skrzyni ze sobą za pomocą dziewięciu śrub M6x16, podkładek Ø6, podkładek sprężystych Ø6 i nakrętek M6. Nie dokręcać.

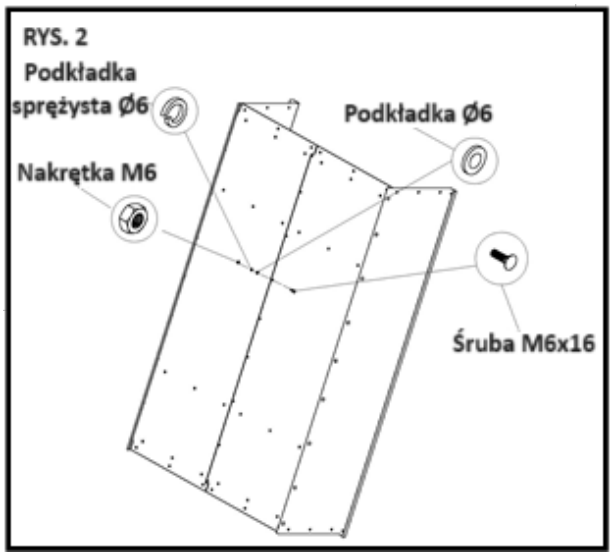

Krok 3:

1. Umieścić ramę tylnej burty od zewnętrznej strony skrzyni. Zmontować dolną część skrzyni za pomocą sześciu śrub M8x16, podkładek Ø8, podkładek sprężystych Ø8 i nakrętek M8. Nie dokręcać.
2. Umieścić prowadnice burty na końcach burt bocznych, tak aby otwory pokrywały się. Przymocować prowadnice burty do wnętrza skrzyni za pomocą sześciu śrub M6x16, podkładek Ø6, podkładek sprężystych Ø6 i nakrętek M6. Nie dokręcać.
3. Zamontować dwie śruby M6x16, podkładki Ø6, podkładki sprężyste Ø6 i nakrętki M6 do górnych otworów z tyłu skrzyni. Nie dokręcać.
4. Dokręcić śruby z kroku szóstego oraz ósmego. Dokręcić śruby z kroku piątego, utrzymując obie połowy skrzyni na równi.

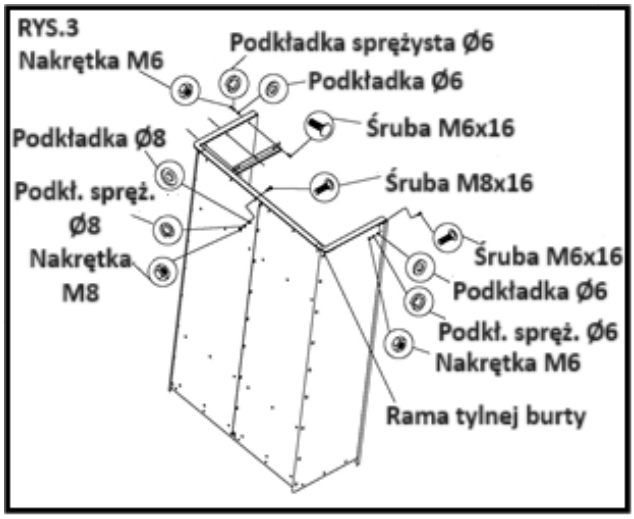

Krok 4:

1. Dokręcić śruby z kroku szóstego oraz ósmego. Dokręcić śruby z kroku piątego, utrzymując obie połowy skrzyni na równi.
2. Obrócić skrzynię do góry nogami.
3. Przymocować obie części wspornika kół do tylnej części skrzyni używając dwunastu śrub M8x16, podkładek Ø8, podkładek sprężystych Ø8 i nakrętek M8. Łby śrub powinny znajdować się wewnątrz skrzyni.
4. Złączyć obie części wspornika kół za pomocą ośmiu śrub M8x20, podkładek Ø8, podkładek sprężystych Ø8 i nakrętek M8.

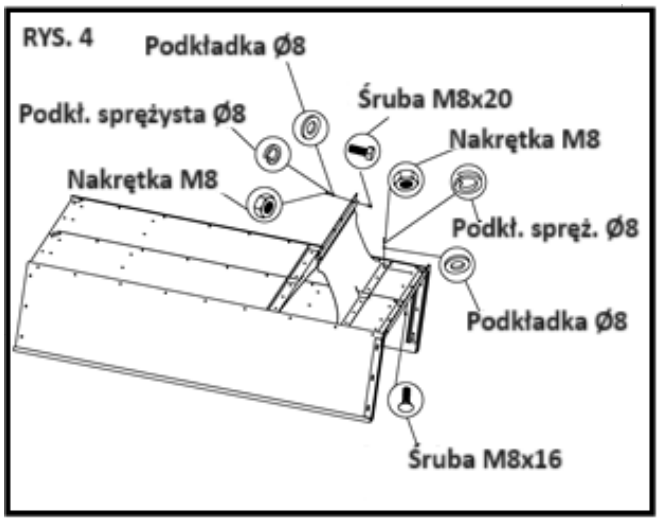

Krok 5:

1. Przełożyć tylną oś przez wspornik kół.
2. Nałożyć smar na końce osi w tym momencie lub po zamontowaniu kół, za pomocą smarowniczki.
3. Zamontować podkładkę Ø20, koło (wentylem do zewnątrz), kolejną podkładkę Ø20 oraz zawleczkę na zakończeniu osi.
4. Zamontować podkładkę Ø20 oraz kołpak na każdym kole.

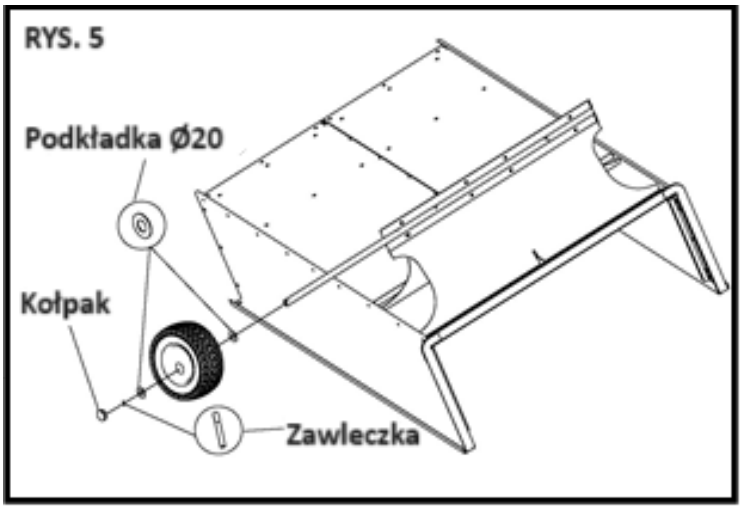

Krok 6:

1. Postawić skrzynię przednią częścią do góry.
2. Przymocować obie części wspornika osi przedniej do skrzyni za pomocą dwunastu śrub M8x16, podkładek Ø8, podkładek sprężystych Ø8 i nakrętek M8. Nie dokręcać.

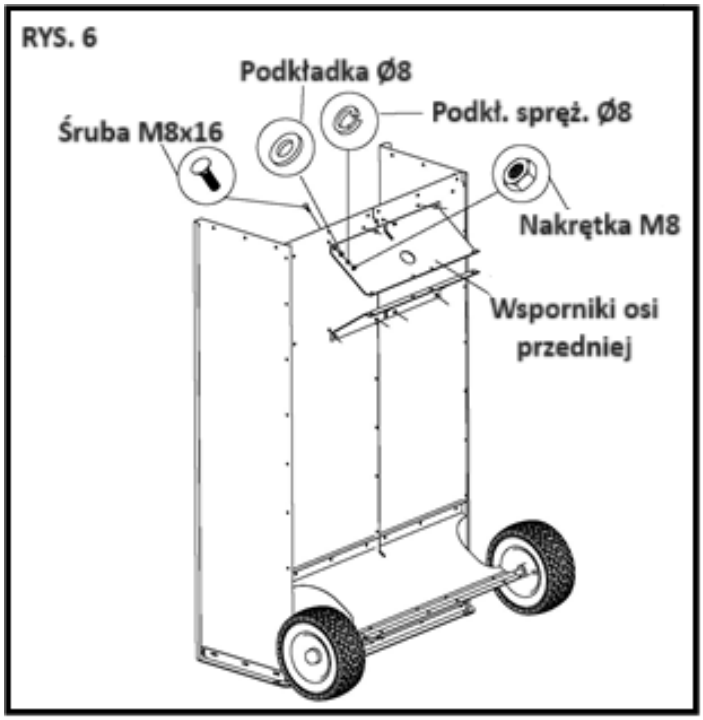

Krok 7:

1. Umieścić obudowę osi przedniej pomiędzy jej wspornikami. Przymocować za pomocą dwóch śrub M8x65 na zakończeniach wsporników i zabezpieczyć za pomocą podkładek sprężystych Ø8, podkładek Ø8 i nakrętek M8. Nie dokręcać.
2.

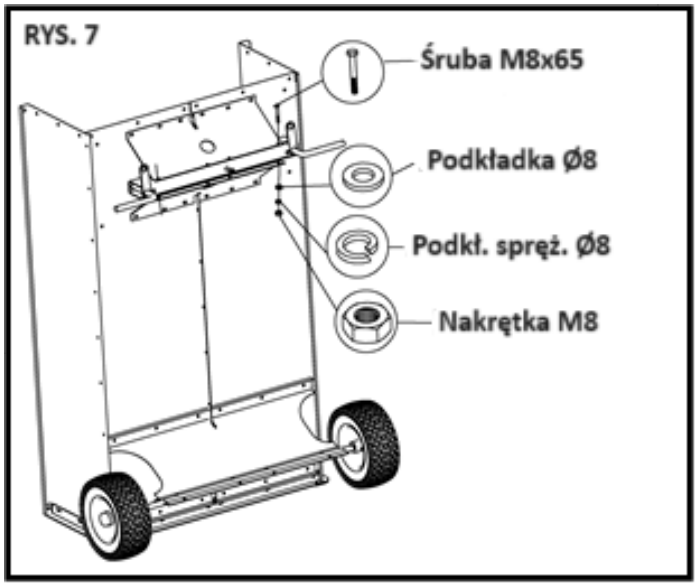

Krok 8:

1. Przymocować wspornik dyszla do tylnej części wsporników osi przedniej za pomocą dwóch śrub M8x65, podkładek sprężystych Ø8, podkładek Ø8 i nakrętek M8. Nie dokręcać.
2. Upewnić się, że centralna śruba (obrotowa) jest jak najbardziej wsunięta przez obudowę osi przedniej, a następnie dokręć pozostałe cztery śruby z rysunku poniżej, które mocują wsporniki osi przedniej do podłogi skrzyni.

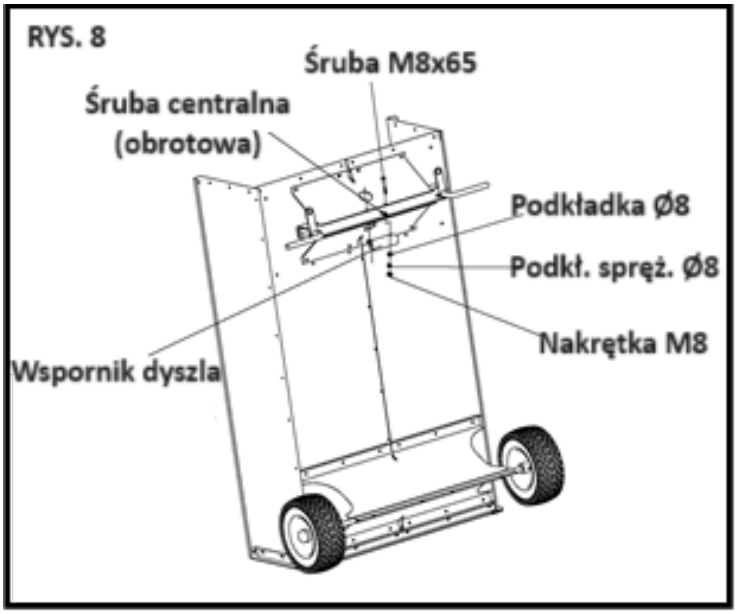

Krok 9:

1. Przymocować przednią burtę do podłogi skrzyni za pomocą sześciu śrub M8x16, podkładek sprężystych Ø8, podkładek Ø8 i nakrętek M8. Następnie przymocować przednią burtę do burt bocznych za pomocą sześciu śrub M6x16, podkładek sprężystych Ø6, podkładek Ø6 i nakrętek M6.
2. Zamontować dwie nakładki narożników do przedniej części skrzyni za pomocą czterech śrub M6x16, podkładek sprężystych Ø6, podkładek Ø6 i nakrętek M6. Dokręcić.

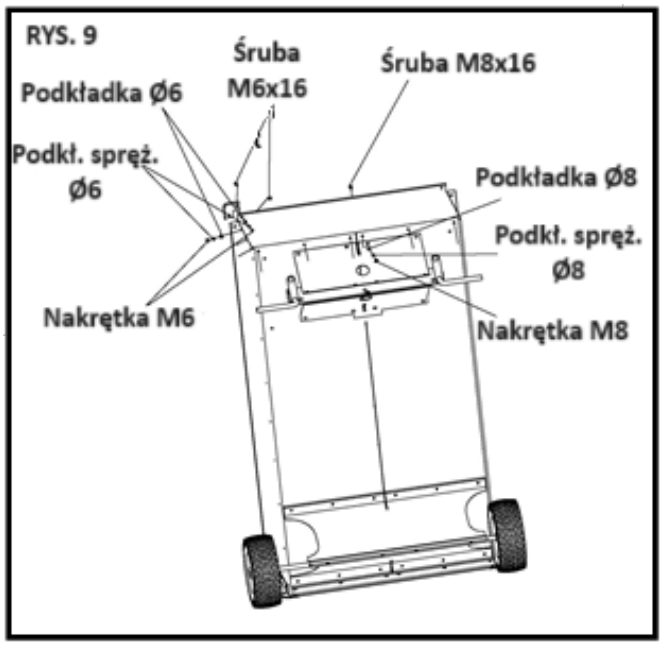

Krok 10:

1. Zamontować drążek kierowniczy do osi za pomocą dwóch śrub M12x30, czterech podkładek Ø12 i dwóch nakrętek M12. Dokręcić na tyle, aby oś mogła się obracać.

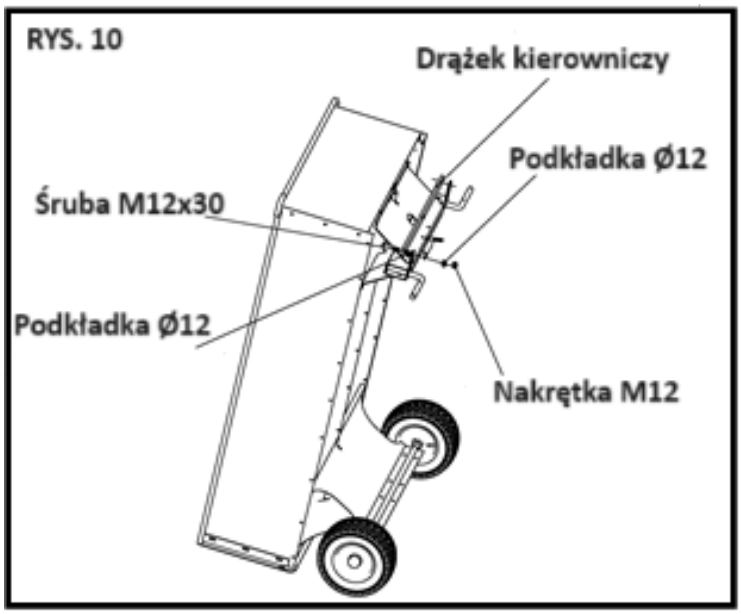

Krok 11:

1. Usunąć nakrętkę M12 z centralnej śruby (obrotowej). Zamontować tylną część dyszla, tuleję, podkładkę Ø12 i nakrętkę M12 na śrubę obrotową jak na rysunku poniżej.
2. Przymocować dyszel do drążka kierowniczego jak na rysunku poniżej za pomocą śruby M12x30, dwóch podkładek Ø12 i nakrętki M12. Dokręcić na tyle luźno, aby dyszel mógł się obracać.
3. Nałożyć smar na zakończenia osi w tym momencie lub użyć smarowniczki po zmontowaniu kół.

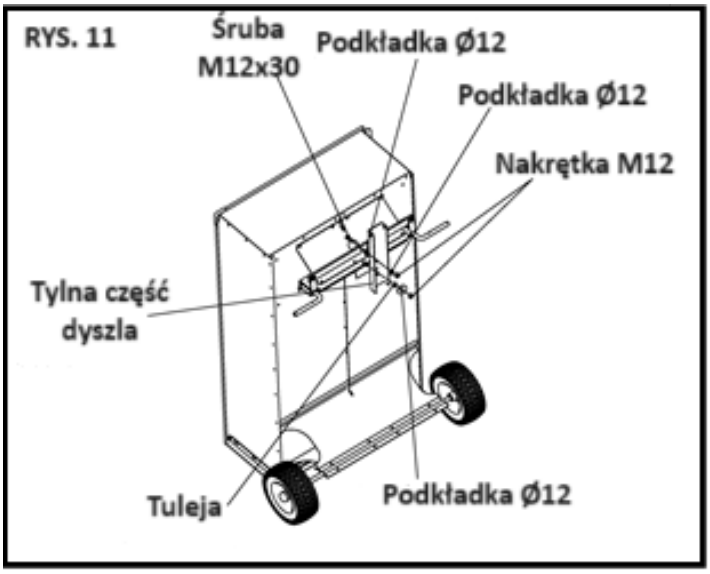

Krok 12:

1. Wsunąć zawleczkę do otworu w osi. Następnie zamontować podkładkę Ø20, koło (wentylem do zewnątrz), kolejną podkładkę Ø20. Wsunąć zawleczkę do otworu na końcu osi. Powtórzyć z drugiej strony. Uwaga: należy zapobiegać obracaniu się osi, dopóki koło nie zostanie zabezpieczone zewnętrzną zawleczką.
2. Zamontować podkładkę Ø20 oraz kołpak na każdym kole.

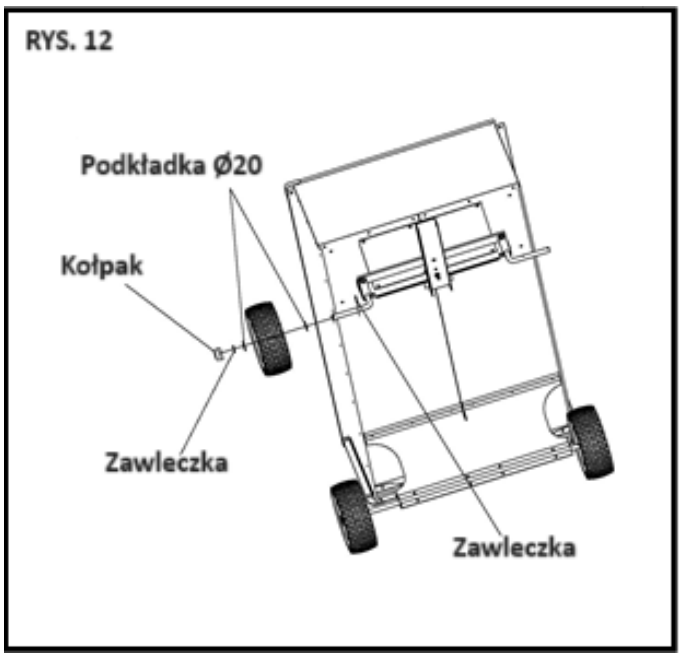

Krok 13:

1. Skorzystać z pomocy innej osoby dorosłej do postawienia przyczepki na jej tylnych kołach. Zabezpieczyć tylne koła jak na rysunku poniżej.

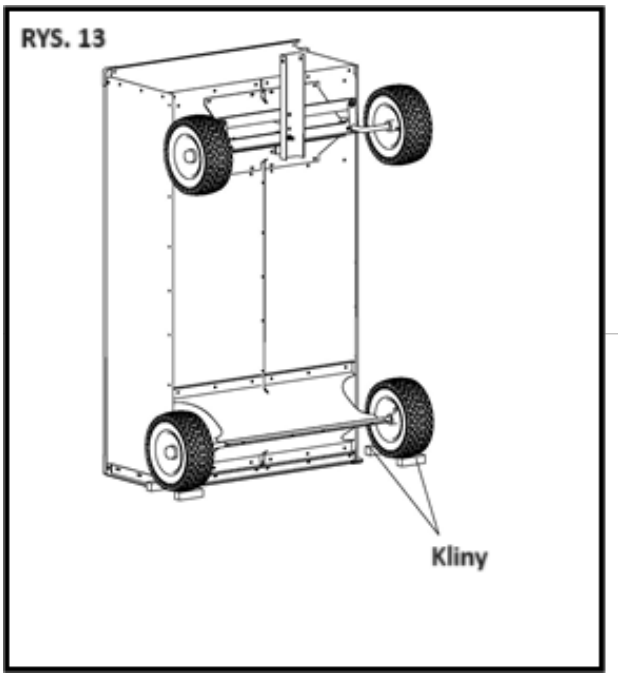

Krok 14:

1. Przymocować dwa wsporniki dyszla do przedniej części dyszla za pomocą czterech śrub M8x20, podkładek sprężystych Ø8, podkładek Ø8 i nakrętek M8. Nie dokręcać.
2. Przymocować wsporniki do tylnej części dyszla za pomocą śruby M12x120, podkładki Ø12 i nakrętki M12. Dokręcić nakrętkę na tyle, aby przednia część dyszla mogła się zginać. Następnie dokręcić cztery śruby, podkładki i nakrętki przymocowane do przedniej części dyszla.

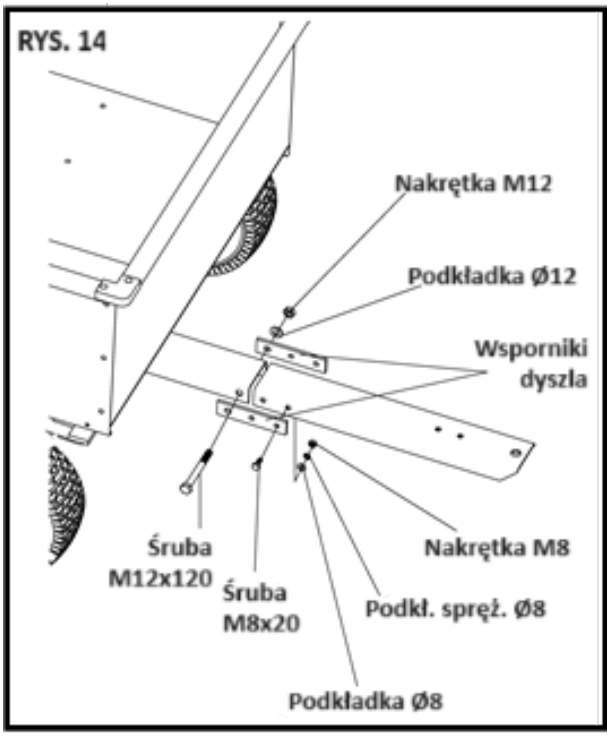

Krok 15:

1. Przymocować wspornik zaczepu do przedniej części dyszla za pomocą dwóch śrub M8x20, podkładek sprężystych Ø8, podkładek Ø8 i nakrętek M8. Dokręcić.
2. Wsunąć kołek zabezpieczający przez wspornik oraz przednią część zaczepu. Zabezpieczyć za pomocą zawleczki “R”.
3. Umieścić tylną burtę w prowadnicach, tak aby jej krawędzie były skierowane do wnętrza skrzyni.
4. Jeśli koła nie zostały jeszcze nasmarowane należy to wykonać po zakończeniu montażu.

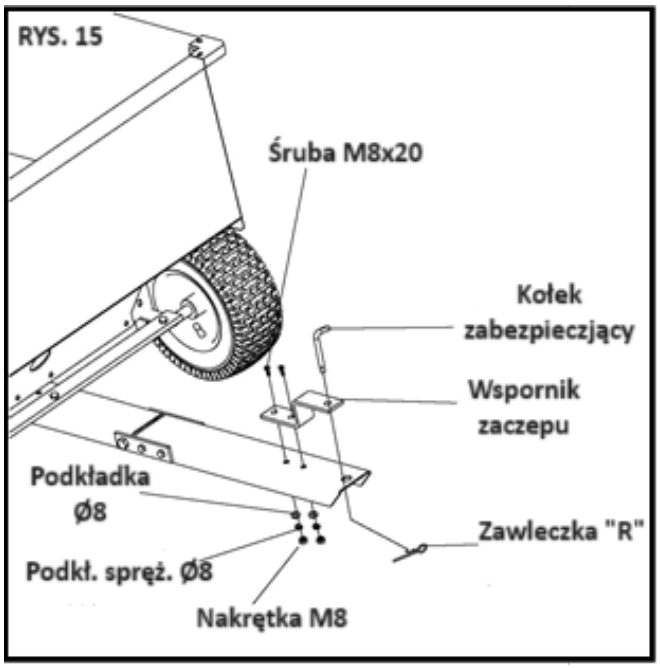

Użytkowanie

⚠ OSTRZEŻENIE

Przed użyciem przyczepki należy zapoznać się z poniższymi komunikatami i informacjami dotyczącymi bezpieczeństwa. Niezastosowanie się do tych informacji może prowadzić do uszkodzenia mienia, a także do odniesienia obrażeń przez operatora lub osoby postronne.

1. Nie przekraczać dopuszczalnej ładowności 900 kg.
2. Zawsze upewniać się, że przyczepka jest prawidłowo podpięta do pojazdu holującego.
3. Holować tylko zalecanymi pojazdami (traktory ogrodnicze/ciągniki i pojazdy terenowe).
4. Nigdy nie holować przyczepki gdy skrzynia jest uniesiona.
5. Nadmierne obciążenie może spowodować, że przyczepka i pojazd holujący stracą przyczepność i wpadną w poślizg.
6. Nigdy nie przeładowywać przyczepki. Zbyt ciężkie ładunki uniemożliwią bezpieczne użytkowanie.
7. Zawsze należy używać przyczepki zgodnie z jej przeznaczeniem.
8. Zawsze upewniać się, że łączna waga pojazdu holującego i operatora jest większa niż waga przyczepki wraz z załadunkiem.
9. W żadnym wypadku nie używać przyczepki na drogach publicznych.
10. Nigdy nie przekraczać prędkości 10 km/h podczas holowania przyczepki.
11. Aby uniknąć ocierania się opon pojazdu holującego o skrzynię przyczepki należy zachować ostrożność podczas skręcania.
12. Zawsze zwalniać przed rozpoczęciem skręcania.
13. Zawsze należy zachować ostrożność podczas cofania. Aby uniknąć przewrócenia się przyczepki należy cofać w linii prostej.

Konserwacja i przechowywanie

⚠ OSTRZEŻENIE
Niewłaściwa konserwacja i przechowywanie przyczepki mogą skutkować utratą gwarancji.

KONSERWACJA

- Należy czyścić skrzynię po każdym użyciu.
- Po zakończeniu pracy opłukać/osuszyć wewnętrzną i zewnętrzną część skrzyni
- Przed rozpoczęciem pracy należy upewnić się, że ciśnienie w oponach jest odpowiednie.
- Regularnie smarować oś oraz łożyska kół.
- Regularnie sprawdzać i dokręcać elementy przyczepki.
- Raz do roku czyścić i smarować części
- Należy zabezpieczać zarysowane lub uszkodzone powierzchnie metalowe
- Nigdy nie przekraczać zalecanej ładowności 900 kg. Może to skutkować uszkodzeniem

WAŻNE:

Jeśli konieczna jest wymiana części, należy używać wyłącznie części zalecanych przez producenta. Zastosowanie części niezgodnych ze specyfikacją może spowodować zagrożenie bezpieczeństwa lub nieprawidłowe działanie.

PRZECHOWYWANIE

- Nigdy nie dopuszczać, aby materiał pozostawał w skrzyni przez dłuższy czas.
- W celu zachowania bezawaryjnej i długiej pracy przyczepki należy każdorazowo przed przechowywaniem upewnić się, że urządzenie jest czyste i suche.
- Przechowywać w pomieszczeniu lub chronionym miejscu podczas trudnych warunków pogodowych i w miesiącach zimowych.
- Przechowując przyczepkę na zewnątrz należy upewnić się, że przód skrzyni znajduje się nieco wyżej niż tył. Zapobiega to gromadzeniu się wilgoci.

Specyfikacja techniczna

Ładowność ..... 900 kg

Konstrukcja ..... Stalowa

Wymiary skrzyni ..... 152 x 93 x 35,5 cm

Wymiary całkowite ..... 153,5 x 94 x 38 cm

Wymiary osi ..... 19,05 mm

Rozmiar kół ..... 16" x 5" /650-8

Typ kół ..... Pompowane

Typ zaczepu ..... Sworzeń

Schemat i lista części zamiennych

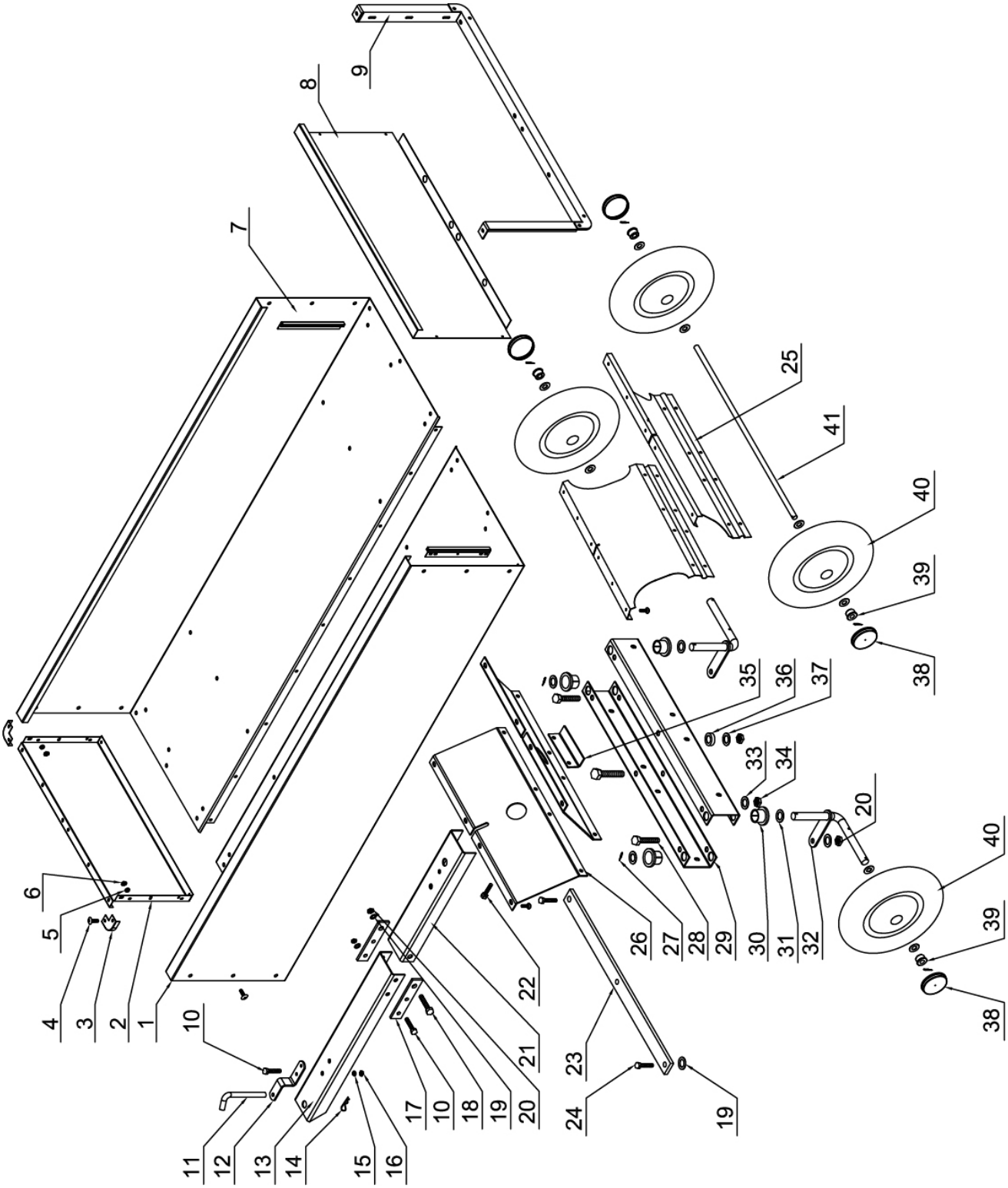

Lp.	Numer katalogowy	Opis	Ilość
1	N120-00001-000	Cart Bed	2
2	N120-00002-000	Front Panel	1
3	N180-00006-000	Corner	2
4	9110-06016-000	Screw M6x16	45
5	9303-06000-000	Lock Washer Ø6	45
6	9203-06000-000	Hex Nut M6	45
7	N180-00004-000	Tailgate Guide	2
8	N120-00003-000	Tailgate	1
9	N120-10000-000	Tailgate Bracket	1
10	9103-08020-000	Hex Bolt M8x20	14
11	N120-00004-000	Pin	1
12	N180-00012-000	Hitch Bracket	1
13	N120-00005-000	Tongue	1
14	9499-03000-000	Pin	1
15	9303-08000-000	Lock Washer Ø8	54
16	9203-08000-000	Hex Nut M8	54
17	N120-00006-000	Pivot Bar	2
18	9103-12120-000	Hex Bolt M12x120	2
19	9307-12000-000	Flat Washer Ø12	7
20	9203-12000-000	Nylon Lock nut M12	5
21	N120-00007-000	Tongue	1
22	9103-08065-000	Hex Bolt M8x65	4
23	N120-00008-000	Tie Rod	1
24	9103-12030-000	Hex Bolt M12x30	3
25	N150-00024-000	Wheel Support	2
26	N120-00009-000	Front Axle Support	2
27	9404-03030-000	Cotter Pin Ø3x30	6
28	9103-10100-000	Hex Bolt M10x100	2
29	N120-00010-000	Front Axle Channel	2
30	N120-00011-000	Split Plastic Bearing	4
31	N120-00012-000	Steering Shaft Washer	8
32	N120-20000-000	Steering Shaft	2
33	9307-10000-000	Flat Washer Ø10	2
34	9203-10000-000	Lock Nut M10	2
35	N120-00013-000	Tongue Bracket	1
36	N120-00014-000	Pivot Bushing	1
37	9302-12000-000	Big Flat Washer Ø12	1
38	N180-00016-000	Axle Cover	2
39	N120-00017-000	Axle Bushing	4
40	N180-20000-000	Wheel	4
41	N120-00016-000	Axle	1