CEDRUS
95-060 Brzeziny, ul. Przemysłowa 1
www.cedrus.com.pl
email: biuro@cedrus.com.pl
tel. (+48) 46 874 18 60

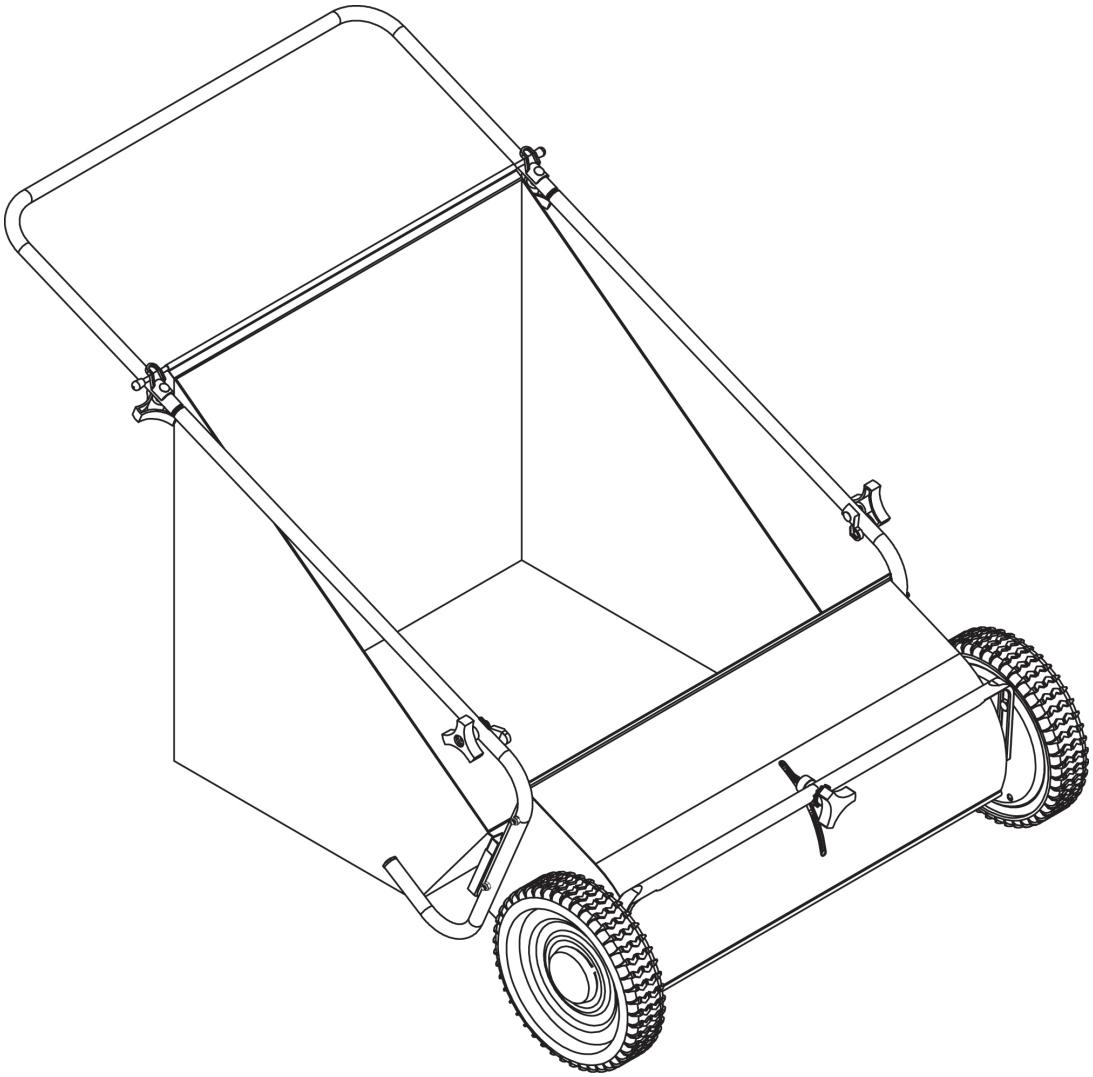

ZBIERACZ PCHANY
SP31110

INSTRUKCJA OBSŁUGI

UWAGA:
Należy przeczytać instrukcję obsługi i wszystkie informacje dotyczących środków ostrożności przed uruchomieniem maszyny. Należy zachować instrukcję do późniejszego użytku.

Instrukcja oryginalna.

PRZEDMOWA

Dziękujemy za zakup naszego urządzenia!

Niniejsza instrukcja obsługi zawiera najważniejsze informacje na temat urządzenia, jego budowy, funkcji i użytkowania. Przed przystąpieniem do pracy należy dokładnie przeczytać instrukcję obsługi. Bezpieczne i prawidłowe użytkowanie pozwoli osiągnąć najlepsze efekty.

Wszelkie zawarte w instrukcji informacje zostały oparte o najnowsze dane na temat produktu na dzień wydruku dokumentu. W związku z ciągłym doskonaleniem urządzeń i wprowadzaniem w nich zmian, instrukcja obsługi może odbiegać od faktycznego stanu urządzenia.

Producent zastrzega sobie prawo do wprowadzania w każdym czasie zmian dotyczących produktu. Parametry produktu mogą się zmieniać bez uprzedzenia. Zabrania się kopiowania i powielania instrukcji obsługi oraz jej elementów bez zgody producenta.

Niniejsza instrukcja obsługi powinna być traktowana jako integralna część urządzenia i w przypadku przekazania urządzenia osobom trzecim lub odsprzedaży powinna zostać przekazana wraz z urządzeniem.

Obsługa urządzenia zgodnie z instrukcją obsługi i zawartymi w niej komunikatami jest kluczowa dla zachowania długotrwałej i bezpiecznej pracy urządzenia oraz dla spełnienia oczekiwań użytkowników. Nieprzeczytanie, niezrozumienie lub niezastosowanie się do instrukcji obsługi może prowadzić do odniesienia ciężkich obrażeń oraz uszkodzenia urządzenia.

Firma CEDRUS nie ponosi odpowiedzialności za ewentualne błędy powstałe w druku tej instrukcji, które nie mają bezpośredniego wpływu na sposób korzystania urządzenia, a dotyczą jedynie szczegółowych danych technicznych lub opisowych. Urządzenia są modernizowane w trakcie produkcji, dlatego niektóre dane zawarte w tej instrukcji mogą się różnić od danych rzeczywistych, które także nie mają wpływu na sposób korzystania z urządzenia.

Zdjęcia i ilustracje zawarte w niniejszej instrukcji obsługi mają charakter poglądowy, a fizyczny stan urządzenia może odbiegać od stanu rzeczywistego.

SPIS TREŚCI

Zasady bezpieczeństwa 4

Oznaczenia komunikatów ostrzegawczych 5

Funkcje i sterowanie 6

Elementy i części 7

Montaż 8, 9, 10

Użytkowanie 11, 12

Konserwacja i przechowywanie urządzenia 12, 13, 14, 15, 16

Specyfikacja techniczna 16

Schemat i listy części zamiennych 17,18, 19

Zasady bezpieczeństwa

NALEŻY PRZECZYTAĆ I ZROZUMIEĆ treści zawarte w niniejszej instrukcji obsługi.
Przed uruchomieniem urządzenia, operator musi przeczytać i zrozumieć wszystkie informacje dotyczące bezpieczeństwa i ostrzeżenia, instrukcje użytkowania, konserwacji i przechowywania. Niewłaściwa obsługa i konserwacja zbieracza mogą prowadzić do odniesienia poważnych obrażeń przez operatora lub osoby postronne.

Zasady bezpieczeństwa
- Nigdy nie należy przewozić pasażerów siedzących lub stojących na zbieraczu.
- Dzieci nie powinny bawić się, stać lub wchodzić na urządzenie.
- Zawsze sprawdzać zbieracz przez rozpoczęciem pracy.
- Natychmiast wymieniać uszkodzone lub zużyte elementy.
- Przed rozpoczęciem pracy należy sprawdzić i dokręcić wszystkie zamontowane elementy.
- Unikać dużych dziur i rowów podczas używania zbieracza.
- Zachować ostrożność podczas pracy na stromych zboczach (podjazdach).
- Nie obsługiwać w pobliżu potoków, rowów i dróg publicznych.
- Należy zawsze zachowywać ostrożność podczas rozładowywania zbieracza.
- Nie holować zbieracza pojazdami silnikowymi.

Ostrzeżenia przed zmiażdżeniem, skaleczeniem lub uszkodzeniem części ciała
- Podczas obsługi urządzenia należy zawsze trzymać ręce i stopy z dala od ruchomych części.
- Podczas pracy zawsze należy utrzymywać miejsce pracy w czystości.
- Podczas obsługi zbieracza zawsze należy korzystać z środków ochrony: okularów ochronnych, rękawic i obuwia roboczego.

⚠ OSTRZEŻENIE
Ostrzeżenia, instrukcje i zasady bezpieczeństwa przedstawione w niniejszej instrukcji nie obejmują wszystkich możliwych warunków lub sytuacji, które mogą wystąpić. Operator musi zawsze zachować zdrowy rozsądek i ostrożność.

Montaż jest wymagany
Produkt wymaga złożenia przed użyciem. Instrukcje znajdują się w rozdziale „Montaż”. Ze względu na wagę i/lub rozmiar zbieracza zaleca się obecność innej osoby dorosłej w celu pomocy przy montażu. Po otrzymaniu urządzenia należy sprawdzić wszystkie elementy pod kątem kompletności i braku uszkodzeń.

Oznaczenia komunikatów ostrzegawczych

Symbol ten jest symbolem ostrzegawczym. Celem jego zastosowania jest zwrócenie uwagi użytkownika na sytuacje mogącego prowadzić do potencjalnie niebezpiecznych skutków. Niezastosowanie się do informacji opatrzonych tym symbole może prowadzić do odniesienia obrażeń lub nawet do śmierci.

NIEBEZPIECZEŃSTWO

Informacje oznaczone w ten sposób wskazują sytuacje lub zagrożenia, które mogą prowadzić do odniesienia poważnych obrażeń ciała, a w skrajnych przypadkach nawet do śmierci**.**

OSTRZEŻENIE

Informacje oznaczone w ten sposób wskazują sytuacje lub zagrożenia, które mogą prowadzić do odniesienia poważnych obrażeń ciała, a w skrajnych przypadkach nawet do śmierci.

UWAGA

Informacje oznaczone w ten sposób wskazują sytuacje lub zagrożenia, które mogą prowadzić do odniesienia niewielkich lub umiarkowanych obrażeń ciała.

UWAGA

Symbol UWAGA, zastosowany bez symbolu ostrzegawczego wskazuje sytuacje lub zagrożenia, które mogą prowadzić do uszkodzenia urządzenia lub mienia.

ZBIERACZ SP31110

Zbieracz SP31110 to urządzenie które sprawia, że praca w ogrodzie staje się przyjemnością. Wykorzystanie stalowej konstrukcji i tworzywa sztucznego zapewnia wytrzymałość, jednocześnie lekkość i proste sterowanie. Duża szerokość robocza ułatwia pracę i oszczędza czas podczas czyszczenia trawnika z różnego rodzaju zanieczyszczeń, ścinek trawy, gałęzi, liści i wielu innych. Zbieracz wyposażony jest w dźwignię jednoręczną do regulacji wysokości szczotki. Urządzenie może być przechowywane w szopie, garażu lub na ścianie. Duży kosz zbiornika sprawia, że załadunek i rozładunek jest szybki i wygodny.

Dane techniczne zbieracza są podane w rozdziale „Specyfikacja techniczna” niniejszej instrukcji obsługi.

Funkcje i sterowanie

Należy przeczytać instrukcję obsługi przed uruchomieniem urządzenia oraz zapoznać się z lokalizacją i funkcjami elementów sterujących. Należy zachować tę instrukcję do wykorzystania w przyszłości.

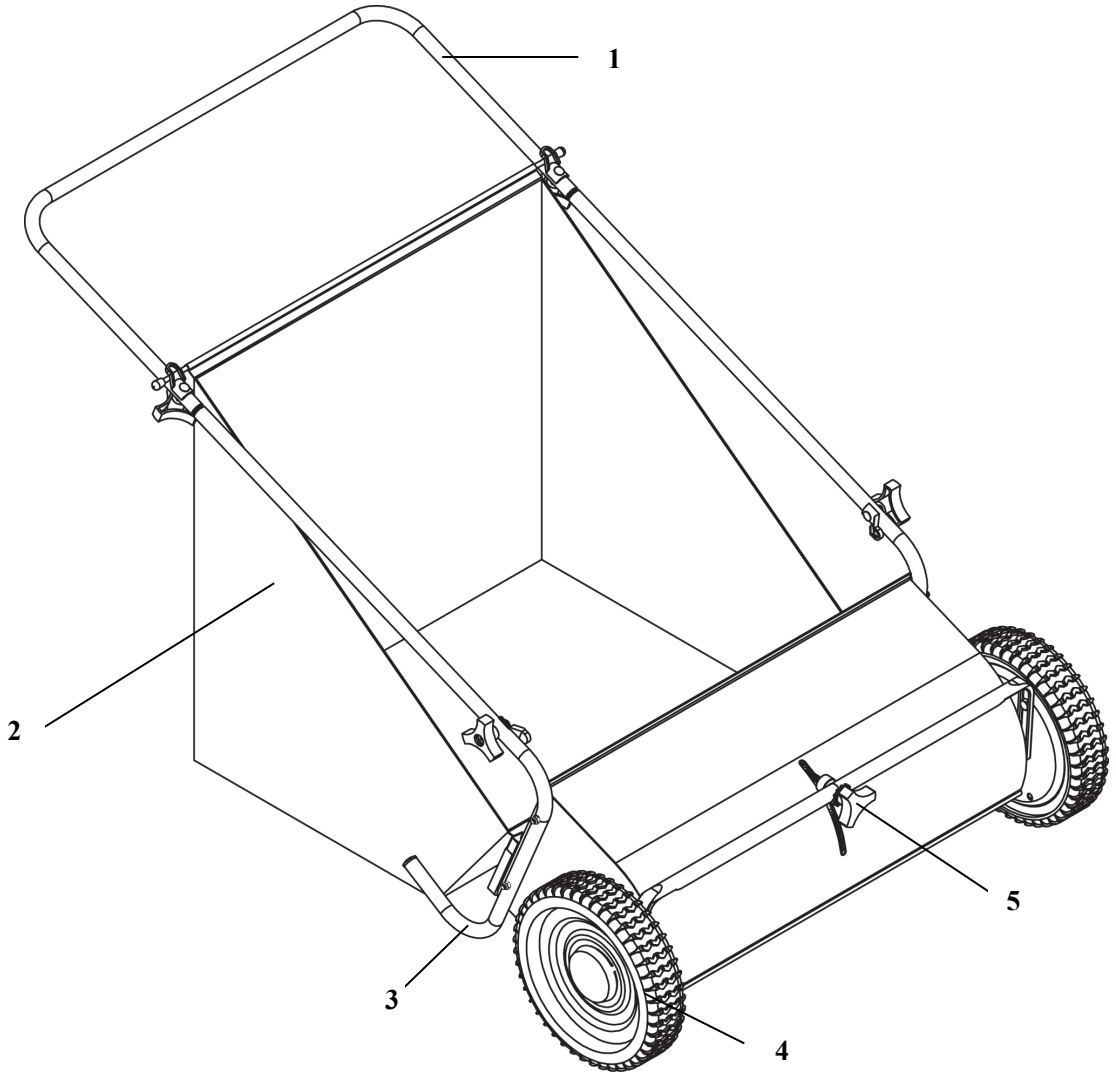

1) **Uchwyt** – zapewnia łatwą kontrolę nad urządzeniem.

2) **Zbiornik** – nie przekraczać znamionowej nośności 198 l.

3) **Wspornik** – stabilizuje zbieracz oraz ładunek.

4) **Opony/koła** – sprawdzają się w każdym typie terenu.

5) **Pokrętło ręczne** – służy do regulowania wysokości szczotki.

⚠ UWAGA
Przeczytać i postępować zgodnie ze wszystkimi instrukcjami dotyczącymi montażu i obsługi. Niewłaściwy montaż tego urządzenia może prowadzić do odniesienia poważnych obrażeń przez użytkownika/osoby postronne lub spowodować uszkodzenie sprzętu.

ELEMENTY SKŁADOWE I CZĘŚCI ZBIERACZA ORAZ MONTAŻ

Przed rozpoczęciem montażu zbieracza należy wyjąć wszystkie części z kartonu, a następnie sprawdzić je pod kątem brakujących elementów i uszkodzeń.

NARZĘDZIA WYMAGANE DO MONTAŻU

- Klucz 10 mm.

Części i elementy zbieracza

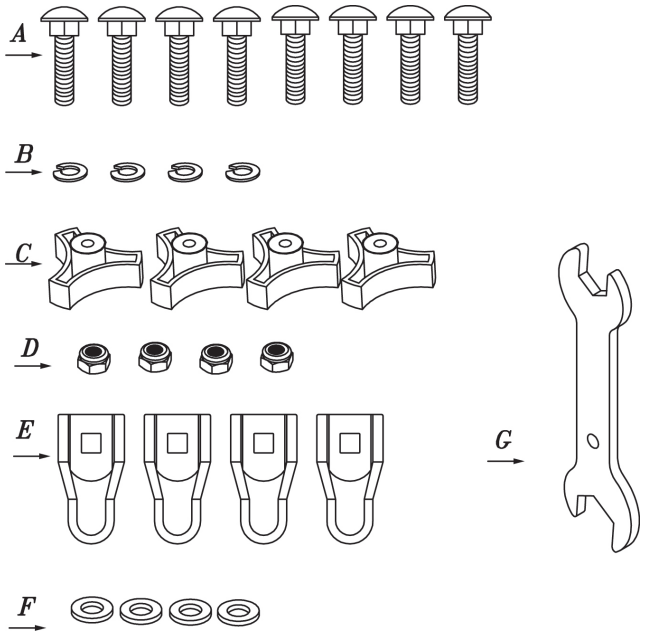

REF.	ILOŚĆ	OPIS
A	8	Śruba M6x30
B	4	Podkładka zabezp. Ø6
C	4	Pokrętło motylkowe
D	4	Nakrętka M6
E	4	Uchwyt wspornika
F	4	Podkładka płaska Ø6
G	1	Klucz

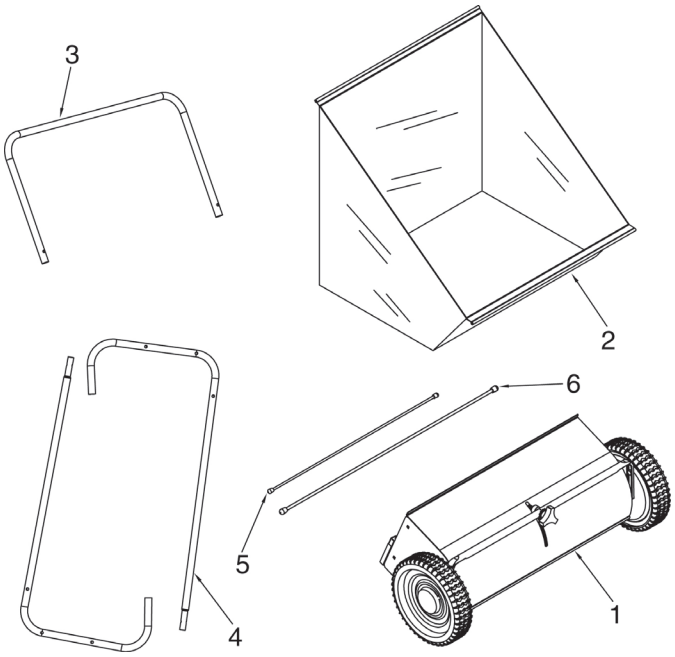

REF.	ILOŚĆ	OPIS
1	1	Obudowa zbieracza
2	1	Zbiornik
3	1	Uchwyt
4	2	Wsporniki
5	1	Dolny wspornik zbiornika
6	1	Górny wspornik zbiornika

Montaż

KROK 1: Montaż wsporników do obudowy zamiatarki

1. Przyłożyć wspornik do obudowy zamiatarki, następnie przymocować za pomocą śrub M6 x 30 i nakrętek M6 (Rys. 1). Dokręcić ręcznie. Wskazane czynności należy wykonać po obu stronach.

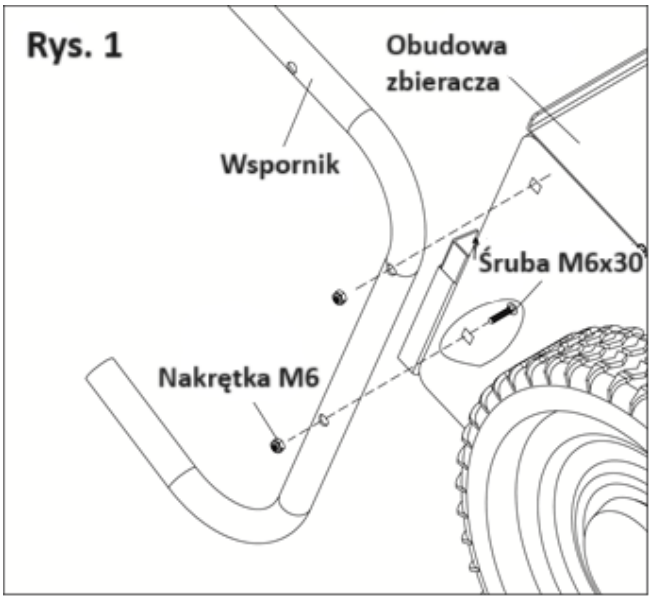

KROK 2: Mocowanie uchwytu do wsporników

1. Wsunąć uchwyt do wsporników. (Rys. 2).
2. Przymocować uchwyt do wsporników za pomocą śrub M6 x 30, uchwytów wspornika, płaskich podkładek, podkładek zabezpieczających i pokręteł motylkowych. (Rys. 3).
3. Dokręcić wszystkie elementy w obu krokach.

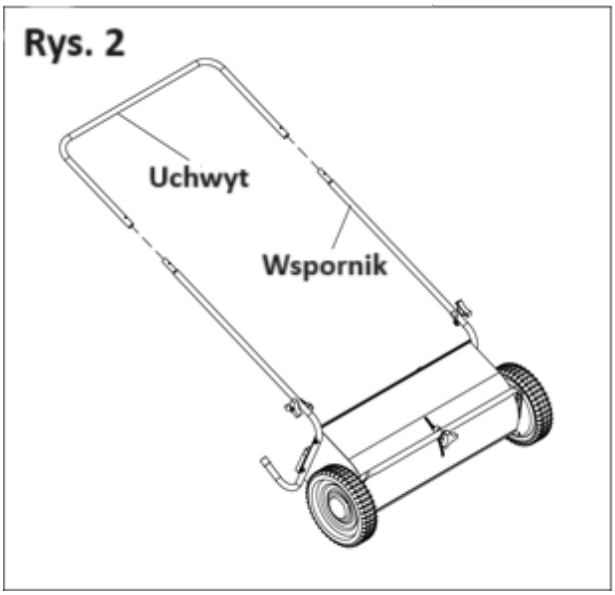

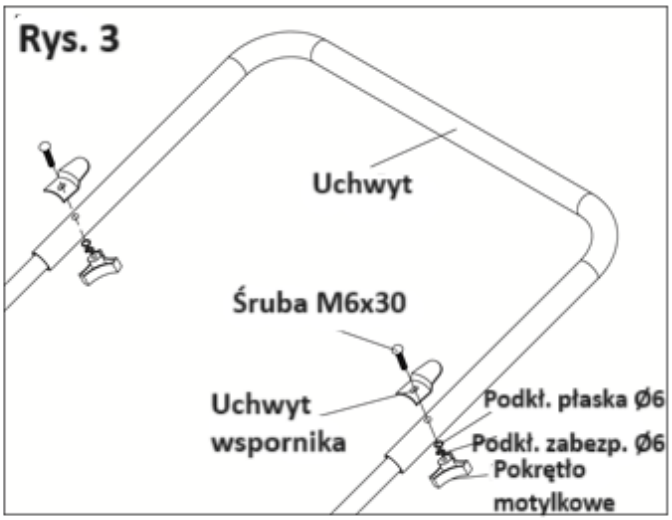

KROK 3: Mocowanie wsporników zbiornika

1. Przyłożyć uchwyty wspornika do obu stron wsporników zbieracza i przymocować za pomocą śrub M6 x 30, płaskich podkładek, podkładek zabezpieczających i pokręteł motylkowych. (Rys. 4).

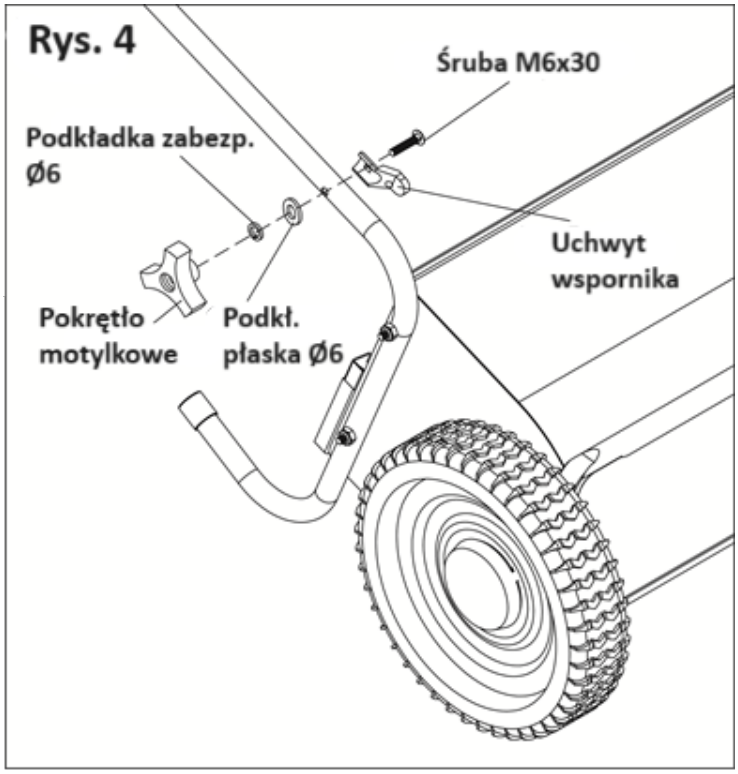

KROK 4: Montaż zbiornika

1. Wsunąć długi wspornik zbiornika przez górny otwór zbiornika. Wsunąć krótki wspornik zbiornika przez dolny otwór zbiornika. (Rys. 5).

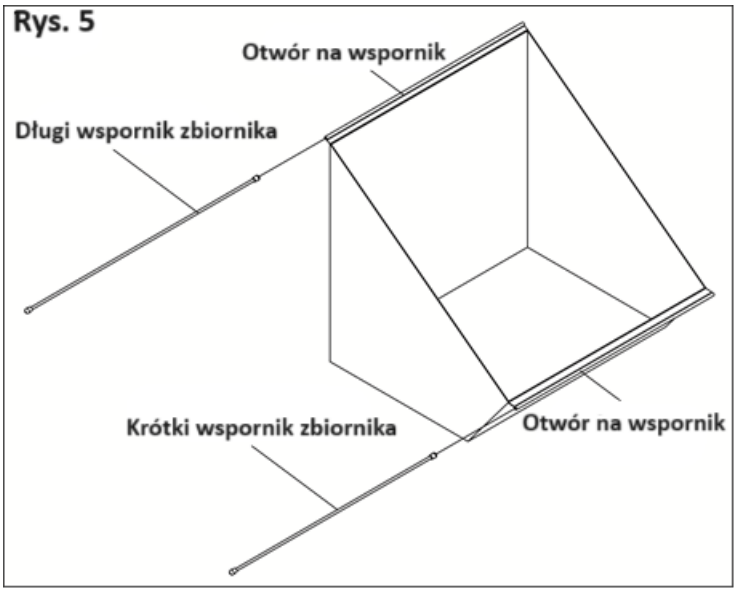

KROK 5: Mocowanie zbiornika do zbieracza

1. Umieścić zbiornik wewnątrz ramy zbieracza. Założyć długi wspornik zbiornika na uchwyty wsporników na górze oraz dolny wspornik zbiornika na uchwyty wsporników na dole.
2. Zapiąć paski zbiornika na wspornikach zbieracza po obu stronach. (Rys. 6).
3. Upewnić się, że wszystkie elementy są poprawnie zainstalowane.

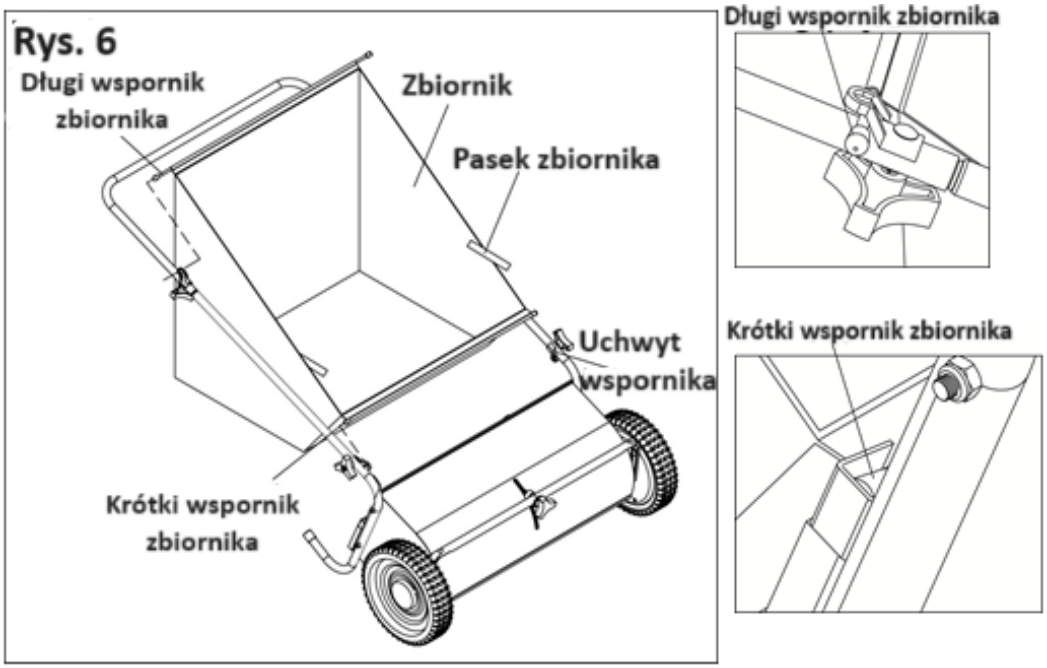

Użytkowanie

⚠ UWAGA
Przed użyciem zbieracza należy upewnić się, że jest on prawidłowo zmontowany, a wszystkie elementy są całkowicie dokręcone.

Regulacja wysokości szczotek

1. Odblokować blokadę regulacji wysokości, obracając pokrętło motylkowe w kierunku przeciwnym do ruchu wskazówek zegara (Rys. 7).

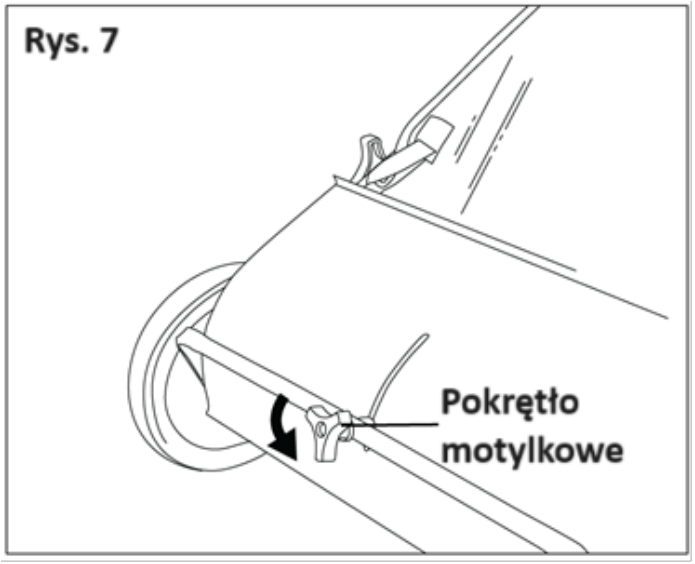

2. Przytrzymać uchwyt ręką. Aby wyregulować wysokość szczotki należy podnieść lub opuścić uchwyt. Dokręcić pokrętło na żądanej wysokości.

Uwaga: Ustawienie ramy regulacji na żądaną wysokość może wymagać użycia drugiej ręki.

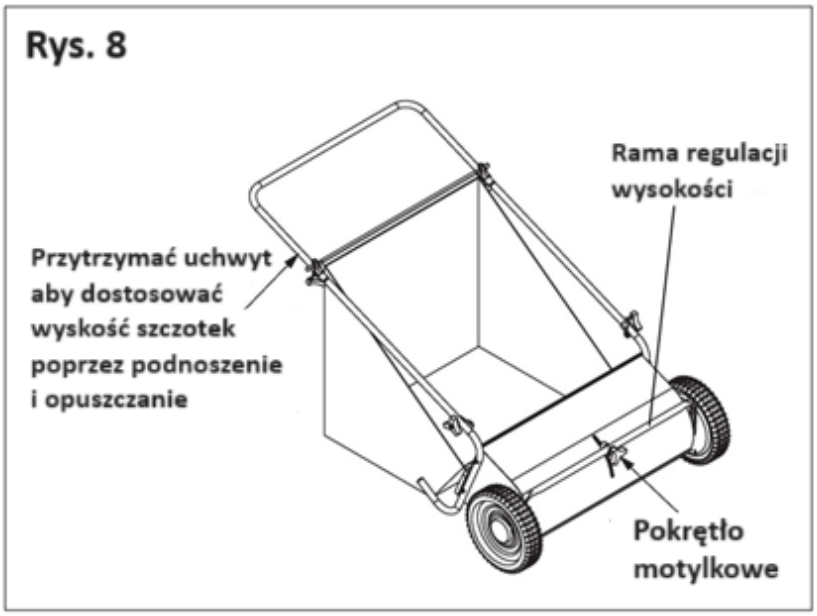

Sposób zamiatania

Podczas pracy należy pchać zbieracz w przód spokojnym tempem; nie biegać. Urządzenie nie zbiera podczas prowadzenia do tyłu.

UWAGA: Dla lepszego efektu skosić trawę do równego poziomu przed użyciem zbieracza.

Opróżnianie zbiornika zbieracza

1. Aby opróżnić zbiornik należy przechylić zbieracz do przodu umożliwiając zawartości wypadnięcie.
2. Można również wymontować zbiornik ze zbieracza, w celu opróżnienia.

OSTRZEŻENIE! Opróżniać zbiornik po każdym użyciu. Wilgotna lub mokra trawa i liście spowodują uszkodzenie zbiornika, jeśli będą przechowywane przez dłuższy czas.

OSTRZEŻENIE! NIGDY NIE opróżniać ani rozładowywać zbieracza zbyt blisko ognia, ponieważ szczotki i zbiornik mogą zostać zniszczone przez wysoką temperaturę.

Konserwacja

Ogólna

- Opróżniać i czyścić zbiornik po każdym użyciu.
- Po każdym użyciu należy opłukać/osuszyć zbieracz wewnątrz i na zewnątrz.
- Okresowo sprawdzać dokręcenie wszystkich nakrętek, śrub i innych elementów montażowych.
- Raz do roku czyścić i nasmarować części.
- Zabezpieczyć zarysowane lub uszkodzone powierzchnie metalowe.
- Nigdy nie przekraczać zalecanej pojemności zbiornika 198 l. Może to skutkować uszkodzeniem.

Smarowanie

Łożyska zamiatarki zostały fabrycznie nasmarowane. Zaleca się jednak dodanie kilku kropel lekkiego oleju do łożysk wału szczotki dwa razy do roku. Raz do roku należy również czyścić koła zębate. Po wyczyszczeniu należy nałożyć równomierną warstwę lekkiego smaru.

1. Za pomocą śrubokręta zdjąć kołpak. (Rys. 9).

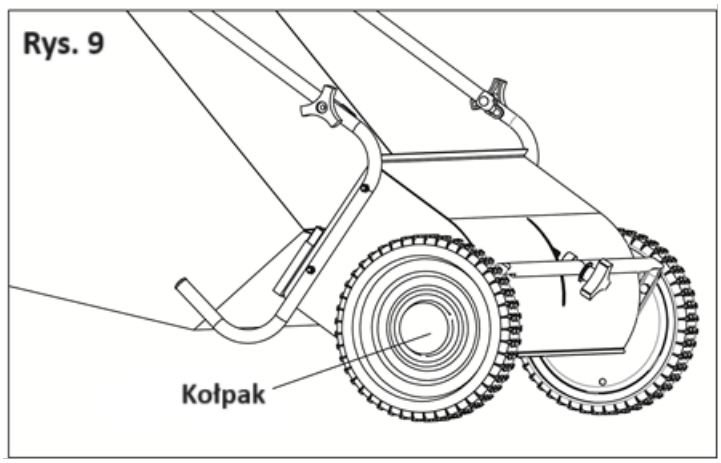

2. Aby zdemontować koło należy zdjąć pierścień zabezpieczający i płaską podkładkę. Za kołem znajduje się koło zębate i oś. (Rys. 10).

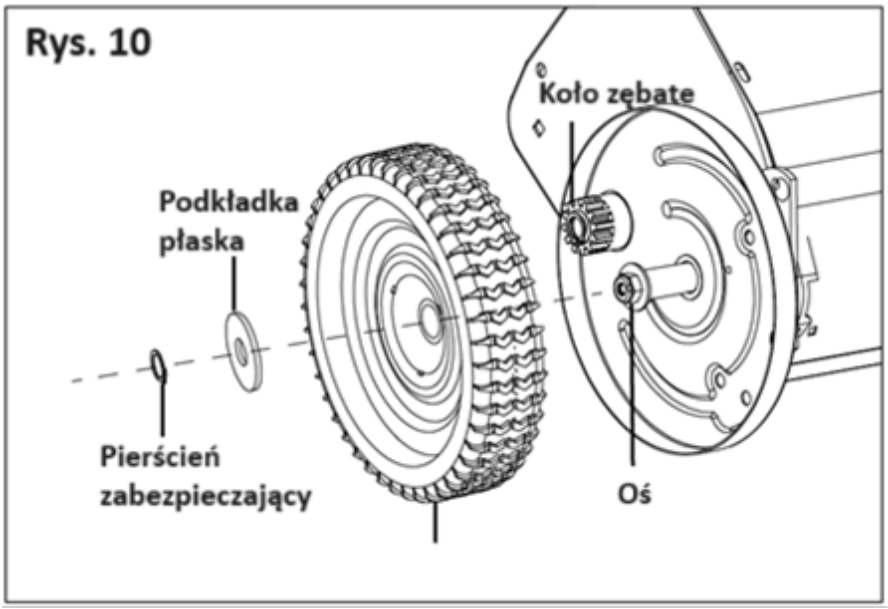

3. W celu łatwego demontażu koła zębatego należy usunąć pierścień zabezpieczający. (Rys. 11).

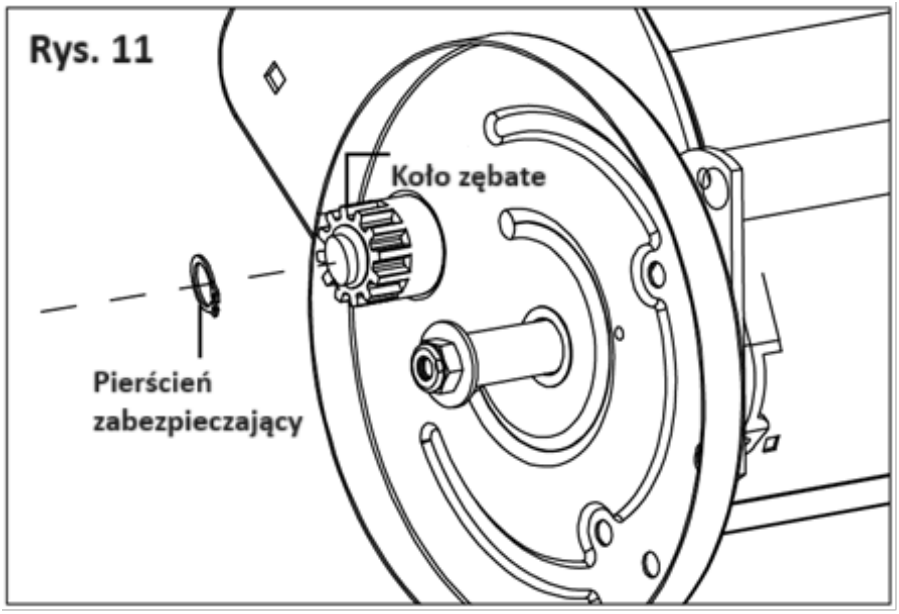

4. Wyczyścić koło zębate i nasmarować oś w razie potrzeby. W celu montażu elementów należy wykonać powyższe czynności w odwrotnej kolejności.

Wymiana szczotek

1. Przed wymianą szczotki należy wymontować zbiornik i odwrócić zamiatarkę.
2. Odkręć wszystkie nakrętki i śruby na uchwytach szczotek służące do ich mocowania (Rys. 12).

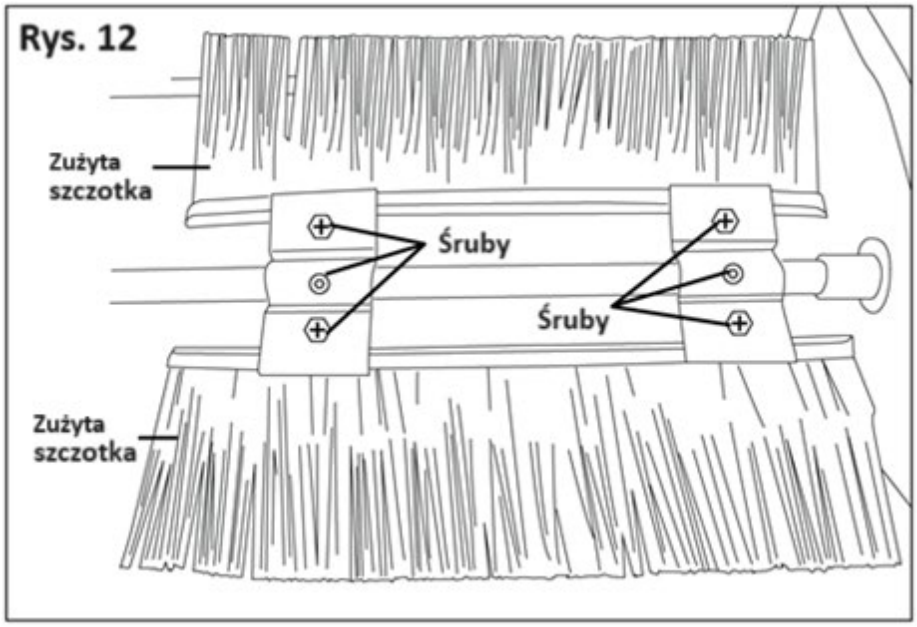

3. Wyjąć stare szczotki, długie oraz krótkie uchwyty szczotki ze zbieracza. (Rys. 13).

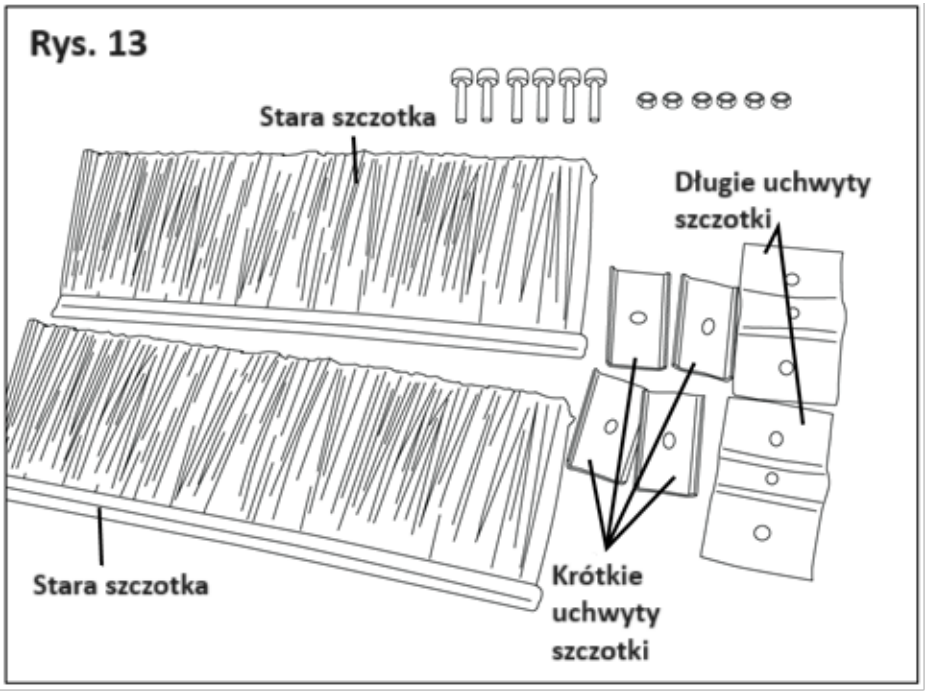

4. Wsunąć nowe szczotki pomiędzy długie i krótkie uchwyty szczotki; zamontować za pomocą nakrętki M6 i śrub (Rys. 14).

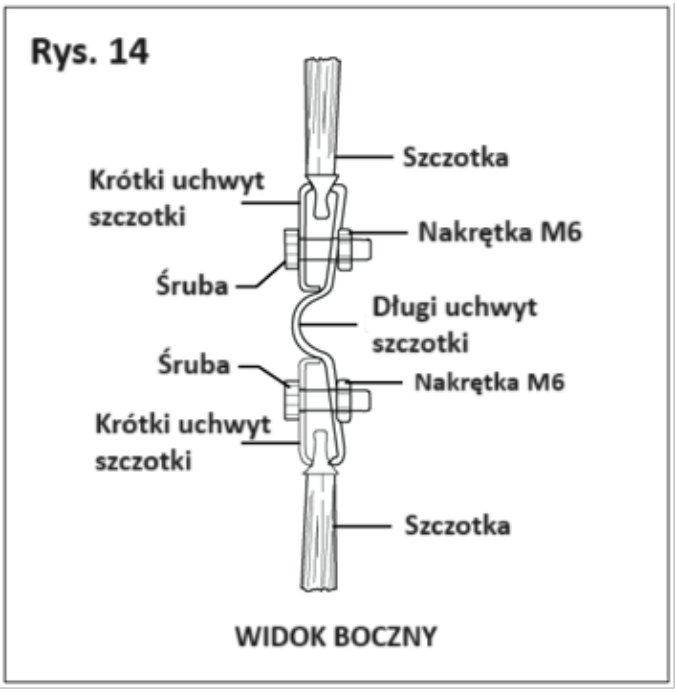

5. Zamontować całość na wał szczotki; zamontować za pomocą nakrętki i śruby M5 (Rys. 15).

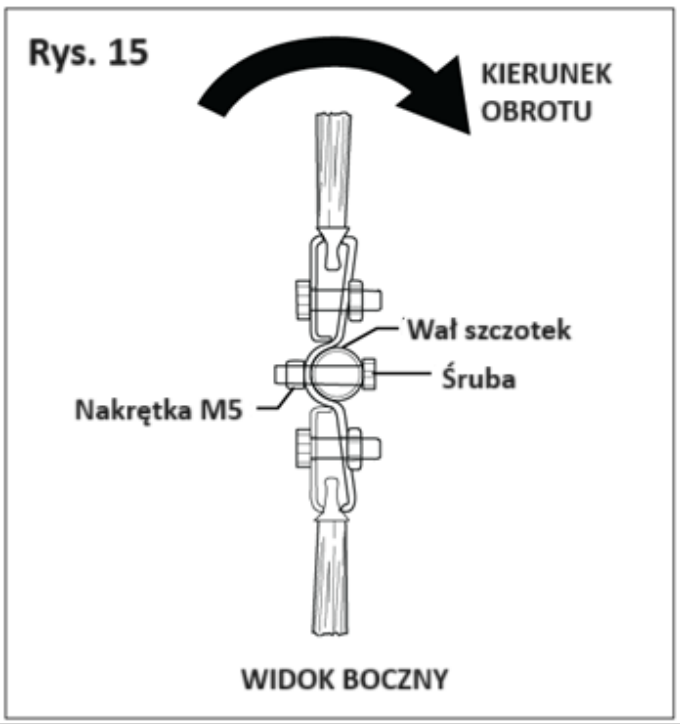

6. Powtórzyć w celu zainstalowania pozostałych szczotek.

UWAGA: Po montażu oba zestawy szczotek powinny być ułożone prostopadle względem siebie. (Rys. 16)

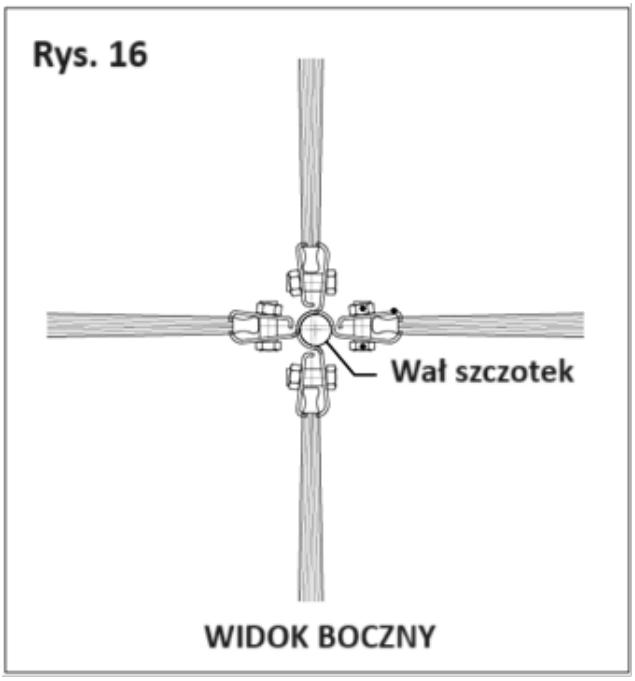

Przechowywanie

1. W miesiącach i zimowych i podczas niesprzyjających warunków pogodowych, urządzenie należy przechowywać w pomieszczeniach zamkniętych i odpowiednio zabezpieczyć.
2. Nigdy nie należy pozostawiać jakichkolwiek przedmiotów w zbiorniku przez dłuższy czas.
3. Przed przechowywaniem upewnić się, że zamiatarka jest sucha i czysta.

Specyfikacja techniczna

Pojemność .....198 l

Typ zbieracza .....Pchany, mechaniczny

Materiał zbiornika ..... Tworzywo sztuczne

Wymiary zbiornika ..... 60 cm x 56 cm x 64,5 cm (24 cm)

Wymiary całkowite .....124 cm x 82,5 cm x 77 cm

Rozmiar kół .....25 cm

Schemat i lista części zamiennych

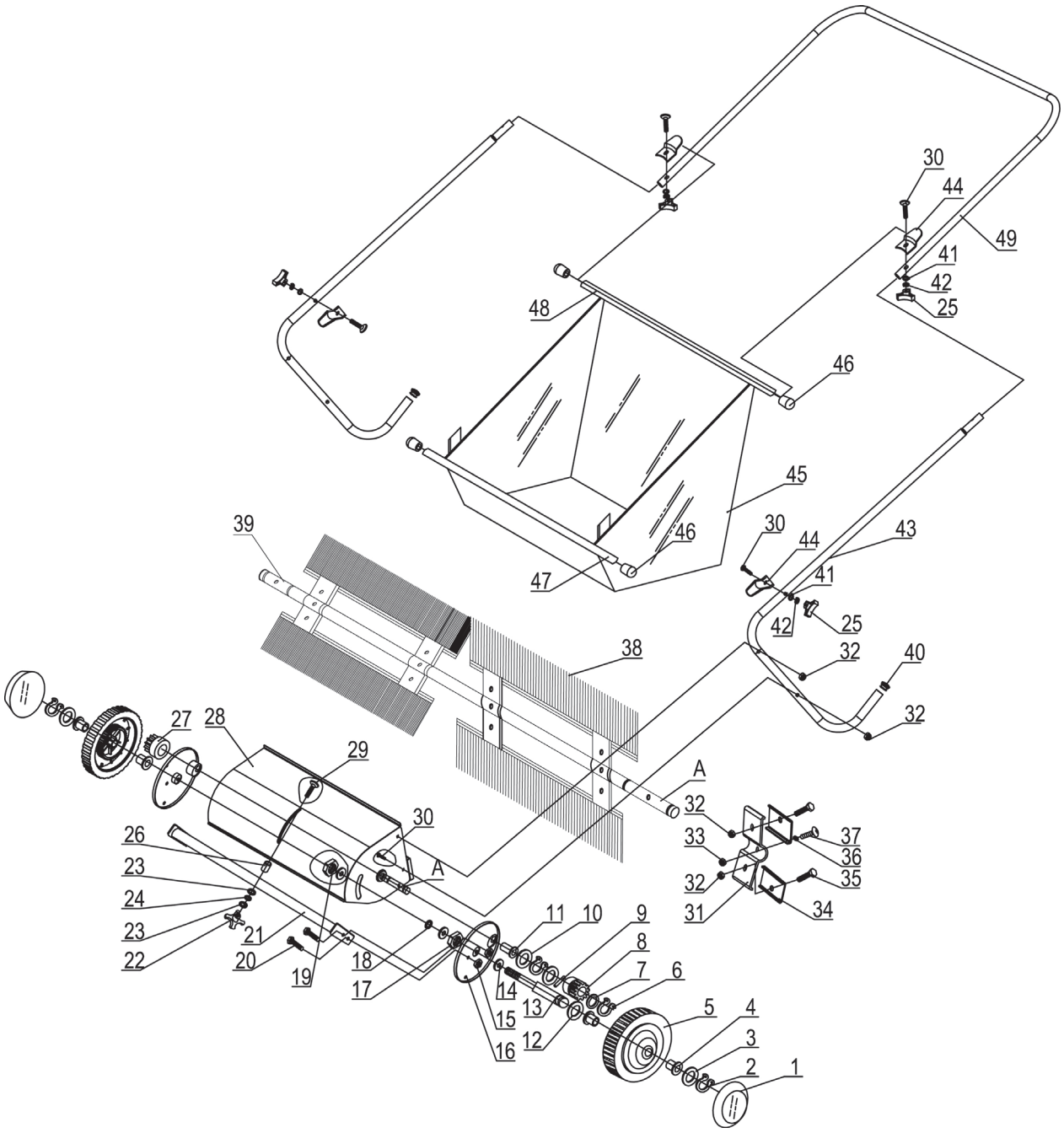

Lista części zamiennych

Nr	Nr katalogowy	Opis	Ilość
1	N280-00032	Plastic Cover for wheel	2
2	9304-16000-FH	Back Ring Ø16	2
3	9307-16000-DX	Flat Washer Ø16	2
4	NS2600-00004	Bushing	4
5	N280-20000	Wheel	2
6	9304-15000-FH	Back Ring Ø15	4
7	N280-00037-FH	Washer for Adjustment B	2
8	N280-00030	Pinion Gear L.H.	1
9	9401-06020	Pin of Gear	2
10	N280-00029-FH	Washer for Adjustment A	4
11	NS2600-00008	Bearing for Brush	2
12	NS2600-00006	Washer for Adjustment F	2
13	NS2600-00009-DX	Wheel Axle	2
14	9302-10000-DX	Big Washer Ø10	6
15	9206-08000-DX	Nylon Lock Nut M8	4
16	NS2600-00005	Dust Cover Assembly	2
17	9201-10000-DX	Hex Nut M10	2
18	N280-00036-DX	Endplate Bushing	2
19	9206-10000-DX	Nylon Lock Nut M10	2
20	9101-08012-DX	Hex Bolt M8×12	4
21	NS2600-00001	Connect Tube	1
22	N280-70000	Knob	1
23	9302-08000-DX	Big Flat Washer Ø8	2
24	9310-08000-FH	Wave Washer	1
25	NS2600-00015	Handle Knob	4
26	NS2600-00014	Cushion Washer	1
27	N280-00012	Pinion Gear R.H.	1
28	NS2600-10000	Housing Assembly	1
29	9114-08055-DX	Carriage Bolt M8×55	1
30	9114-06030-DX	Carriage Bolt M6×30	8

Lista części zamiennych

31	N280-30001-DX	Brush Clamp	4
32	9206-06000-DX	Nylon Lock Nut M6	12
33	9206-05000-DX	Nylon Lock Nut M5	4
34	N280-30002-DX	Brush Retainer	8
35	9102-06020-DX	Hex Bolt M6×20	8
36	9316-05000-FH	Star Washer Ø5	4
37	9102-05025-DX	Hex Bolt M5x25	4
38	NS2600-21000	Brush	4
39	NS2600-00007-DX	Brush Axle	1
40	N990-00011	Plug	2
41	9301-06000-DX	Flat Washer Ø6	4
42	9306-06000-DX	Lock Washer Ø6	4
43	NS2600--00002	Support Leg	2
44	NS2600-00003	Bag Rod Clip	4
45	NS2600-30000	Hopper Bag	1
46	NS2600-00011	Plastic End Cover	2
47	NS2600-00012-DX	Short Bag Rod	1
48	NS2600-00013-DX	Long Bag Rod	1
49	NS2600-00010	Handle Frame	1