CEDRUS
95-060 Brzeziny, ul. Przemysłowa 1
www.cedrus.com.pl
email: biuro@cedrus.com.pl
tel. (+48) 46 874 18 60

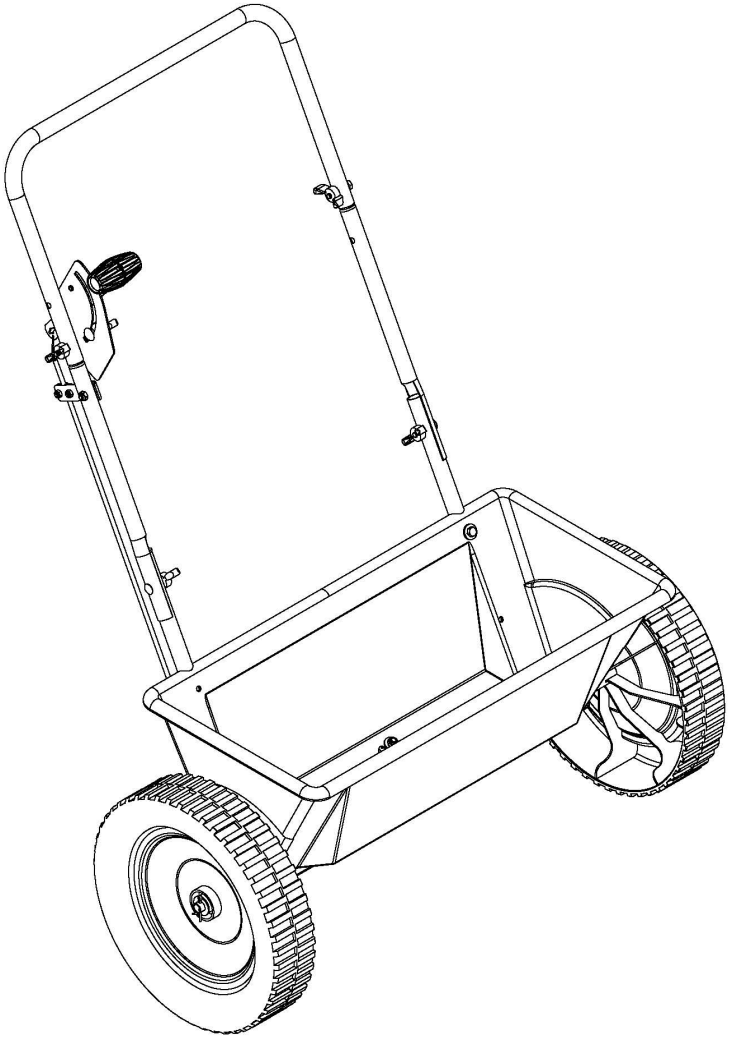

ROZSIEWACZ PCHANY
SP31516

INSTRUKCJA OBSŁUGI

UWAGA:
Należy przeczytać instrukcję obsługi i wszystkie informacje dotyczących środków ostrożności przed uruchomieniem maszyny. Należy zachować instrukcję do późniejszego użytku.

Instrukcja oryginalna.

PRZEDMOWA

Dziękujemy za zakup naszego urządzenia!

Niniejsza instrukcja obsługi zawiera najważniejsze informacje na temat urządzenia, jego budowy, funkcji i użytkowania. Przed przystąpieniem do pracy należy dokładnie przeczytać instrukcję obsługi. Bezpieczne i prawidłowe użytkowanie pozwoli osiągnąć najlepsze efekty.

Wszelkie zawarte w instrukcji informacje zostały oparte o najnowsze dane na temat produktu na dzień wydruku dokumentu. W związku z ciągłym doskonaleniem urządzeń i wprowadzaniem w nich zmian, instrukcja obsługi może odbiegać od faktycznego stanu urządzenia.

Producent zastrzega sobie prawo do wprowadzania w każdym czasie zmian dotyczących produktu. Parametry produktu mogą się zmieniać bez uprzedzenia. Zabrania się kopiowania i powielania instrukcji obsługi oraz jej elementów bez zgody producenta.

Niniejsza instrukcja obsługi powinna być traktowana jako integralna część urządzenia i w przypadku przekazania urządzenia osobom trzecim lub odsprzedaży powinna zostać przekazana wraz z urządzeniem.

Obsługa urządzenia zgodnie z instrukcją obsługi i zawartymi w niej komunikatami jest kluczowa dla zachowania długotrwałej i bezpiecznej pracy urządzenia oraz dla spełnienia oczekiwań użytkowników. Nieprzeczytanie, niezrozumienie lub niezastosowanie się do instrukcji obsługi może prowadzić do odniesienia ciężkich obrażeń oraz uszkodzenia urządzenia.

Firma CEDRUS nie ponosi odpowiedzialności za ewentualne błędy powstałe w druku tej instrukcji, które nie mają bezpośredniego wpływu na sposób korzystania urządzenia, a dotyczą jedynie szczegółowych danych technicznych lub opisowych. Urządzenia są modernizowane w trakcie produkcji, dlatego niektóre dane zawarte w tej instrukcji mogą się różnić od danych rzeczywistych, które także nie mają wpływu na sposób korzystania z urządzenia.

Zdjęcia i ilustracje zawarte w niniejszej instrukcji obsługi mają charakter poglądowy, a fizyczny stan urządzenia może odbiegać od stanu rzeczywistego.

SPIS TREŚCI

Zasady bezpieczeństwa 4

Oznaczenia komunikatów ostrzegawczych 5

Funkcje i sterowanie 6

Części i elementy urządzenia 7

Montaż 8, 9, 10

Regulacja 11

Użytkowanie 12, 13

Konserwacja i przechowywanie 14

Specyfikacja techniczna 14

Schemat i lista części zamiennych 15,16

Zasady bezpieczeństwa

Przed rozpoczęciem użytkowania rozsiewacza należy PRZECZYTAĆ i ZROZUMIEĆ niniejszą instrukcję.

Przed przystąpieniem do obsługi należy zapoznać się z ostrzeżeniami, zasadami bezpieczeństwa oraz informacjami dotyczącymi użytkowania, konserwacji i przechowywania urządzenia. Nieprawidłowa obsługa i konserwacja rozsiewacza może spowodować poważne obrażenia ciała operatora lub osób postronnych.

Ostrzeżenia dotyczące użytkowania

- W żadnym wypadku nie przewozić pasażerów siedzących lub stojących na rozsiewaczu.
- Nie pozwalać dzieciom bawić się na rozsiewaczu, stawać na nim ani wspinać się na niego.
- Zawsze sprawdzać rozsiewacz przed użyciem, aby upewnić się, że jest w dobrym stanie technicznym.
- Uszkodzone oraz zużyte części należy natychmiast wymienić lub naprawić.
- Przed rozpoczęciem pracy zawsze sprawdzać i dokręcać komponenty oraz zmontowane części.
- Nie przekraczać maksymalnej dozwolonej ładowności.
- Podczas transportu ładunków należy unikać dużych dziur i rowów.
- Urządzenie należy zawsze pchać w przód. Nigdy nie należy go ciągnąć w kierunku operatora.
- Zachować ostrożność podczas pracy na stromych zboczach (wzniesieniach), ponieważ rozsiewacz może się przewrócić.
- Nie obsługiwać w pobliżu potoków, rowów i dróg publicznych.
- Nie używać rozsiewacza w wietrzne dni do rozsiewania nasion traw lub herbicydów.
- Zawsze należy zachować ostrożność podczas załadunku i rozładunku rozsiewacza.
- Nigdy nie holować rozsiewacza pojazdem silnikowym.

Ostrzeżenia przed zmiażdżeniem, skaleczeniem lub uszkodzeniem części ciała

- Podczas obsługi urządzenia należy zawsze trzymać ręce i stopy z dala od ruchomych części.
- Podczas pracy należy zawsze czyścić i utrzymywać w czystości obszar roboczy.
- Podczas obsługi rozsiewacza zawsze należy korzystać z środków ochrony: okularów ochronnych, rękawic i obuwia roboczego.

⚠ OSTRZEŻENIE
Ostrzeżenia, uwagi i zasady bezpieczeństwa przedstawione w niniejszej instrukcji nie obejmują wszystkich możliwych sytuacji, które mogą wystąpić. Operator musi zawsze zachowywać zdrowy rozsądek i ostrożność.

Montaż jest wymagany

Produkt wymaga złożenia przed użyciem. Instrukcje znajdują się w rozdziale „Montaż”. Ze względu na wagę i/lub rozmiar rozsiewacza zaleca się obecność innej osoby dorosłej w celu pomocy przy montażu. Po otrzymaniu urządzenia należy sprawdzić wszystkie elementy pod kątem kompletności i braku uszkodzeń.

Oznaczenia komunikatów ostrzegawczych

Symbol ten jest symbolem ostrzegawczym. Celem jego zastosowania jest zwrócenie uwagi użytkownika na sytuacje mogącego prowadzić do potencjalnie niebezpiecznych skutków. Niezastosowanie się do informacji opatrzonych tym symbole może prowadzić do odniesienia obrażeń lub nawet do śmierci.

NIEBEZPIECZEŃSTWO

Informacje oznaczone w ten sposób wskazują sytuacje lub zagrożenia, które mogą prowadzić do odniesienia poważnych obrażeń ciała, a w skrajnych przypadkach nawet do śmierci.

OSTRZEŻENIE

Informacje oznaczone w ten sposób wskazują sytuacje lub zagrożenia, które mogą prowadzić do odniesienia poważnych obrażeń ciała, a w skrajnych przypadkach nawet do śmierci.

UWAGA

Informacje oznaczone w ten sposób wskazują sytuacje lub zagrożenia, które mogą prowadzić do odniesienia niewielkich lub umiarkowanych obrażeń ciała.

UWAGA

Symbol UWAGA, zastosowany bez symbolu ostrzegawczego wskazuje sytuacje lub zagrożenia, które mogą prowadzić do uszkodzenia urządzenia lub mienia.

Rozsiewacz SP31516

Ten rozsiewacz jest przeznaczony do rozrzucania szerokiej gamy materiałów (pestycydów, granulatów, nawozów i nasion traw). Materiały takie jak proszki, obornik, gleba, żwir i ściółka, ze względu na swoje właściwości, nie powinny być rozsiewane tym urządzeniem. Praca tym rozsiewaczem, to łatwy i wygodny sposób nawożenia trawy przylegającej do ogrodów warzywnych, chodników lub rabat roślinnych. Ten rozsiewacz zapewnia równomierne pokrycie przy minimalnym wykorzystaniu materiału. Podczas obsługi rozsiewacza nigdy nie należy przekraczać dopuszczalnej ładowności urządzenia 27 kg.

Rozsiewacz powinien być obsługiwany z prędkością pięciu kilometrów na godzinę, co odpowiada szybkiemu marszowi. Mniejsza lub większa prędkość spowoduje zmianę rozrzutu. Rozsiewanie mokrego materiału może wpłynąć na szybkość i ilość rozsiewania. Po każdym użyciu należy dokładnie wyczyścić rozsiewacz, a w szczególności oczyścić ruchome części urządzenia.

Dane techniczne rozsiewacza znajdują się w rozdziale "Specyfikacja" niniejszej instrukcji.

Funkcje i sterowanie

Przed uruchomieniem urządzenia należy przeczytać instrukcję obsługi oraz zapoznać się z lokalizacją i funkcjami elementów sterujących. Należy zachować instrukcję do wykorzystania w przyszłości.

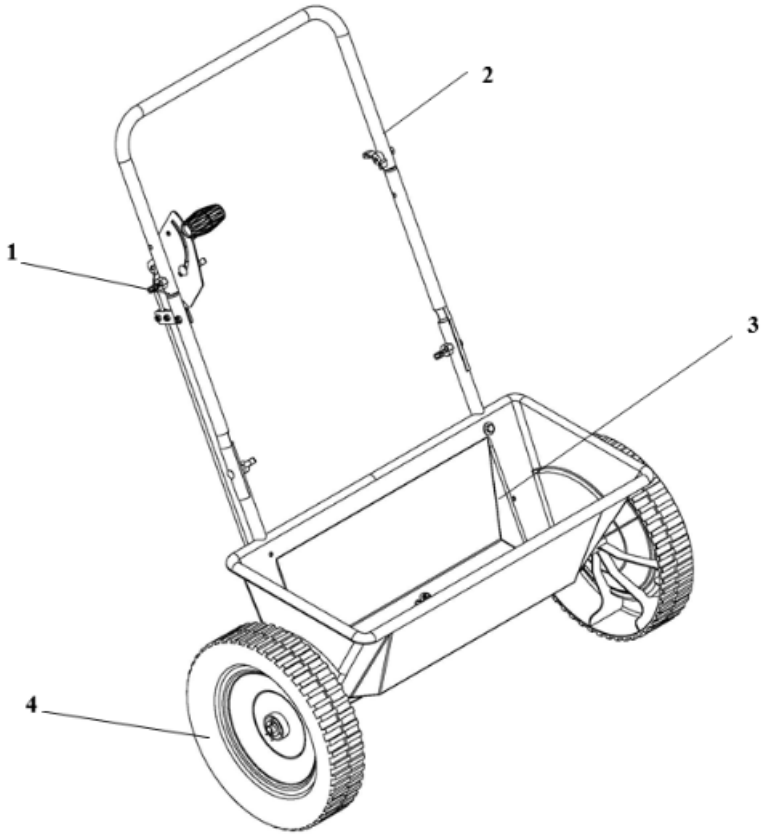

1) **Dźwignia regulacji przepływu** – kontroluje przepływ rozprowadzanego materiału.
2) **Uchwyt** – zapewnia łatwą kontrolę nad urządzeniem.
3) **Zbiornik** – nie przekraczać dopuszczalnej ładowności urządzenia 27 kg.
4) **Koła** – sprawdzają się w każdym typie terenu.

UWAGA
Przeczytać i postępować zgodnie ze wszystkimi instrukcjami dotyczącymi montażu i obsługi. Niewłaściwy montaż tego urządzenia może prowadzić do odniesienia poważnych obrażeń przez użytkownika/osoby postronne lub spowodować uszkodzenie sprzętu.

ELEMENTY SKŁADOWE I CZĘŚCI ROZSIEWACZA ORAZ MONTAŻ

Przed rozpoczęciem montażu rozsiewacza należy wyjąć wszystkie części z kartonu, a następnie sprawdzić je pod kątem brakujących elementów i uszkodzeń.

Części i elementy zamienne

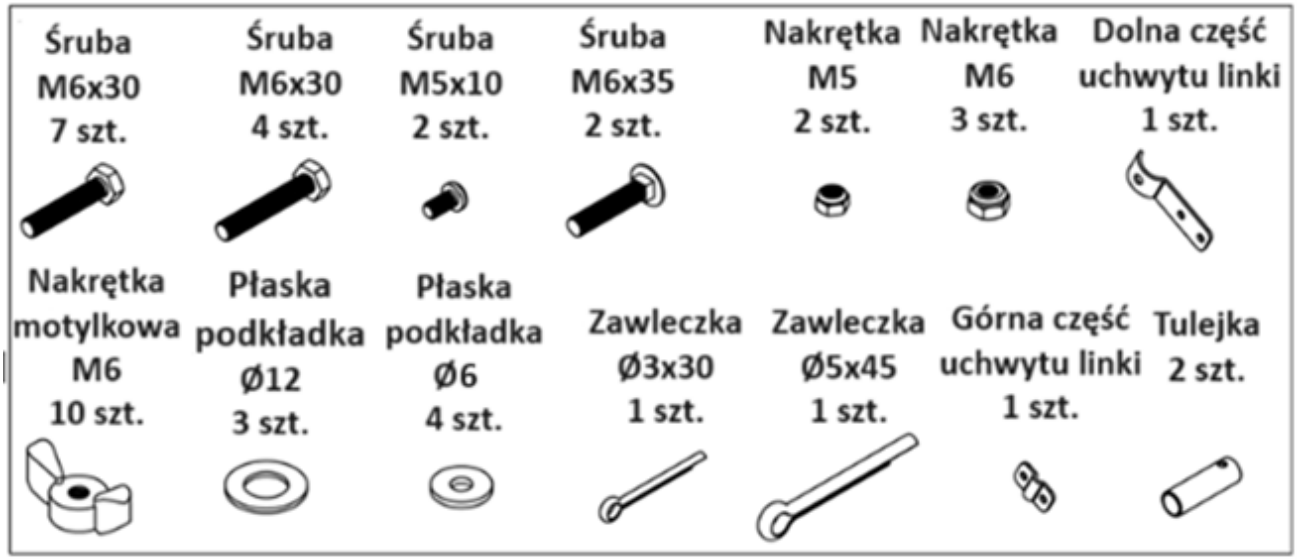

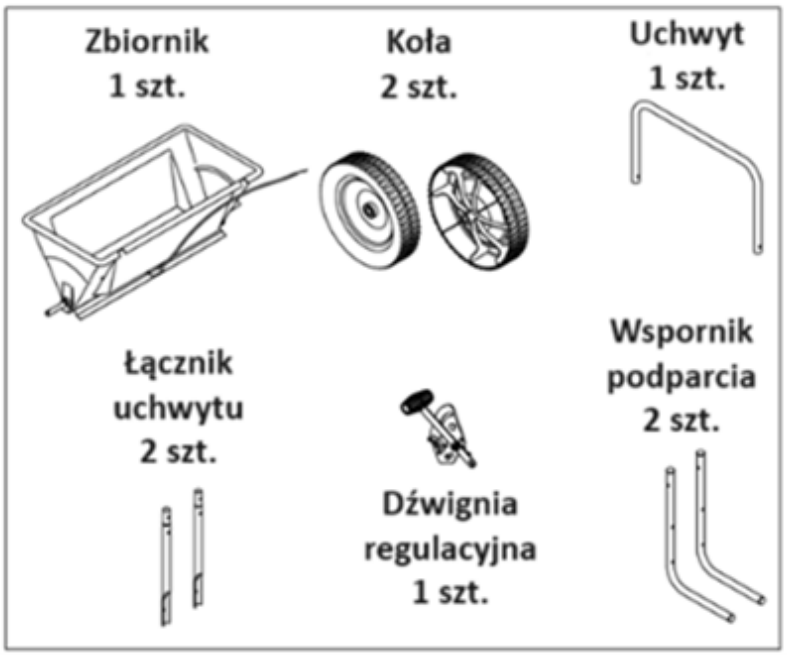

Montaż

KROK 1: Montaż kół

1. Umieścić płaską podkładkę Ø12 oraz tuleję na osi po obu stronach zbiornika, a następnie przymocować koło gładką stroną skierowaną na zewnątrz.
2. Zlokalizować otwór w osi po zewnętrznej stronie koła. Włożyć zawleczkę Ø3x30 do tego otworu i zagiąć końce, aby zablokować ją na swoim miejscu.
3. Analogicznie zamontować koło z drugiej strony.

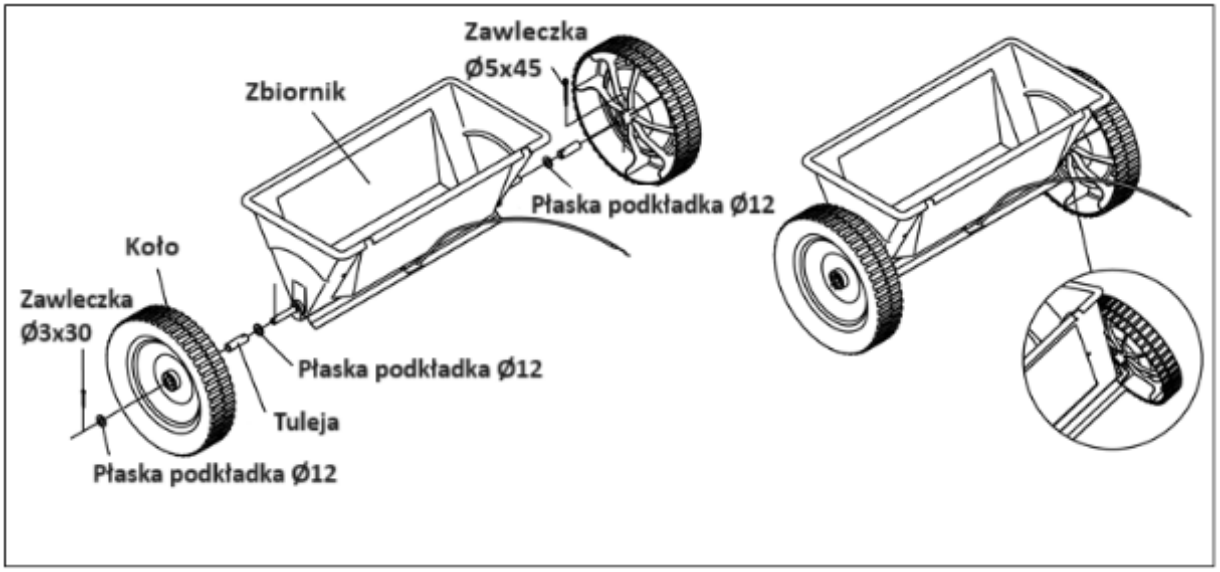

KROK 2: Mocowanie wsporników podparcia do zbiornika

1. Umieścić wspornik podparcia z tyłu zbiornika, końcem bez otworów skierowanym w dół. Wyrównać otwory górnej części wspornika i zbiornika, a następnie umieścić dwie śruby m6x35 wraz z podkładkami płaskimi Ø6 od wewnętrznej strony zbiornika. Następnie dokręcić dwiema nakrętkami motylkowymi M6 od zewnętrznej strony.
2. Powtórzyć powyższe czynność w celu zamontowania drugiego wspornika podparcia.

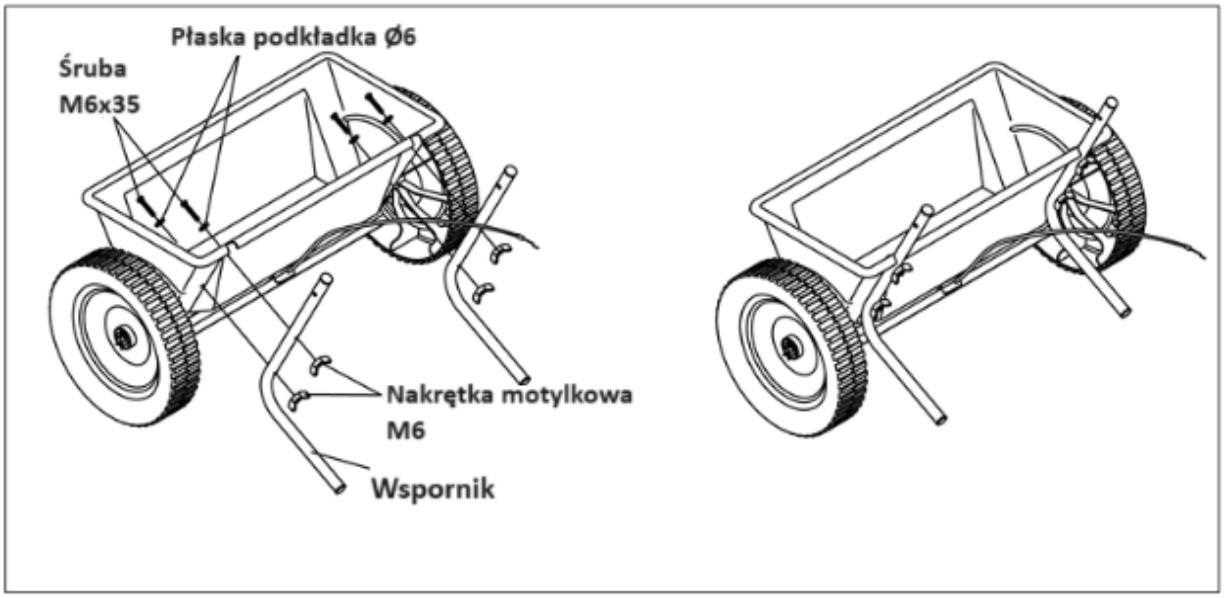

KROK 3: Montaż łączników uchwytu do wsporników podparcia

1. Umieścić płaskie zakończenie łącznika uchwytu po zewnętrznej stronie wspornika, tak aby wyrównać otwory.
2. Następnie włożyć śrubę M6x35 i dokręcić nakrętką motylkową.
3. Powtórzyć czynności w celu przymocowania drugiego łącznika uchwytu.

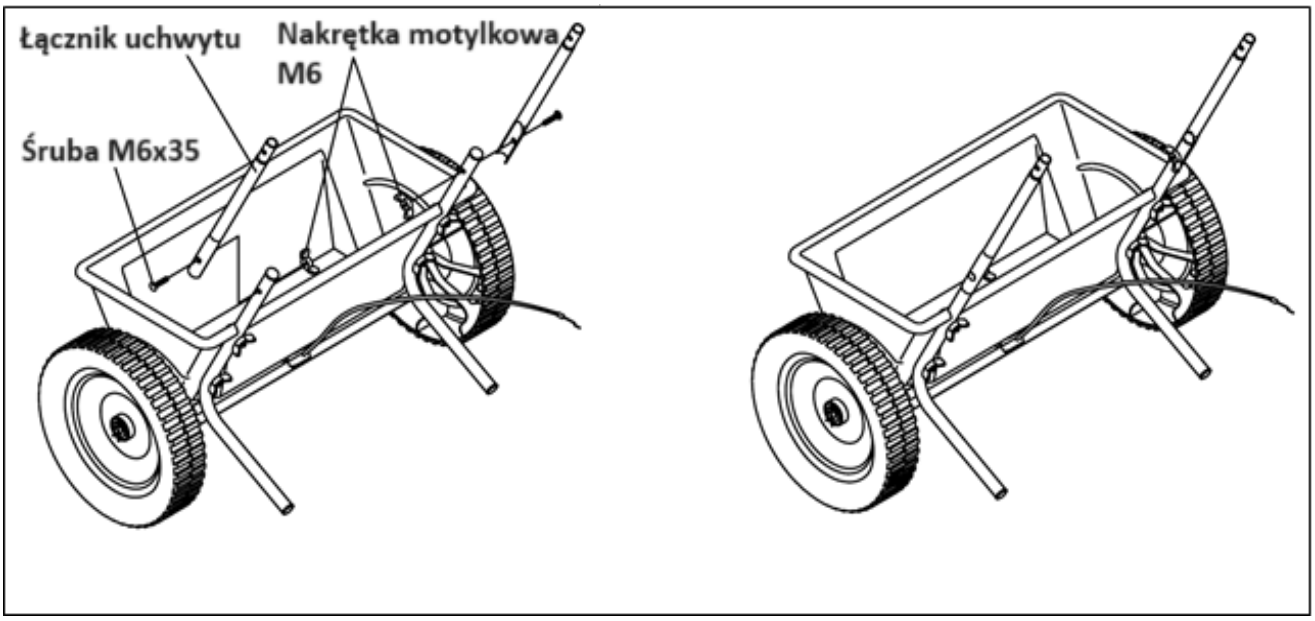

KROK 4: Mocowanie uchwytu do łączników\

1. Wsunąć uchwyt na oba zakończenia łączników.
2. Przymocować uchwyt umieszczając 4 śruby M6X30 w dolnych otworach od zewnętrznej strony uchwytu, a następnie dokręcić 4 nakrętkami motylkowymi M6.

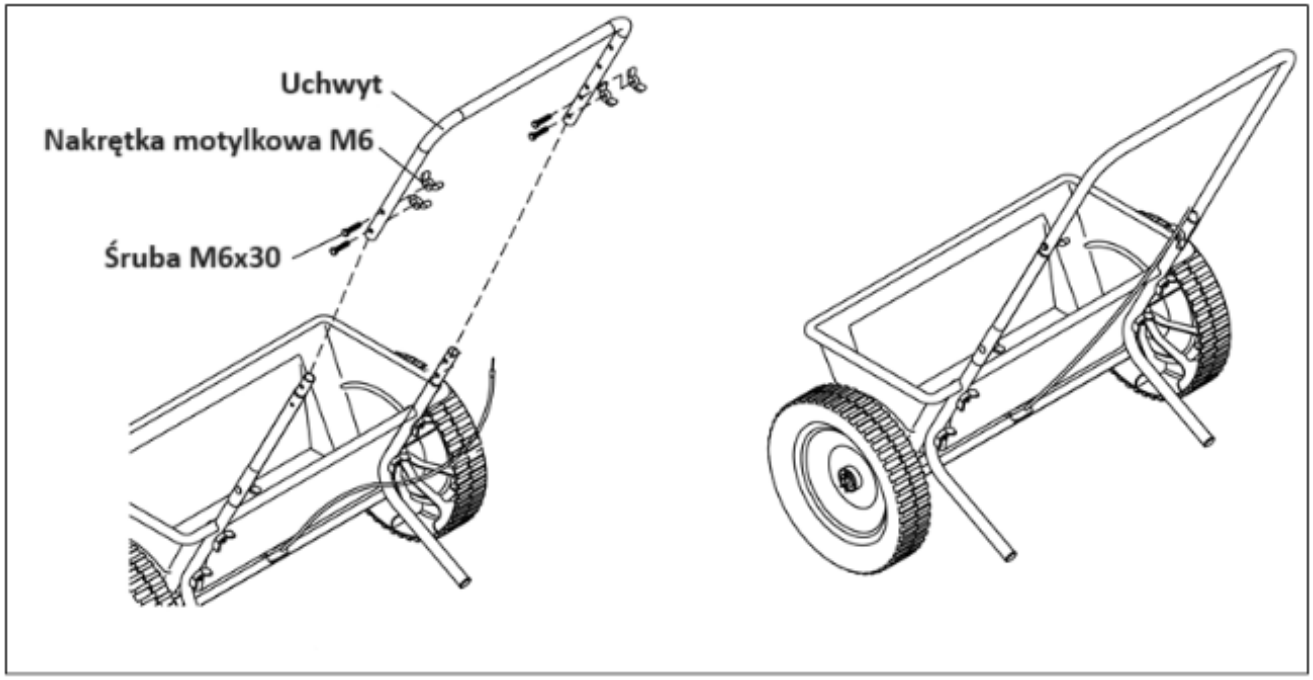

KROK 5: Montaż dźwigni regulacyjnej

1. Przyłożyć dolną część uchwytu linki zaokrągloną końcówką do najniższego otworu z prawej strony uchwytu.
2. Umieścić śrubę M6x30 i dokręcić nakrętkę M6.
3. Przełożyć linkę regulacji przez mały koniec dolnej płytki i zabezpieczyć w ją bezpośrednio pod metalowym zaciskiem na końcu linki za pomocą śruby M5x10 oraz nakrętki M5.
4. Przymocować górną płytkę po prawej stronie uchwytu (od zewnętrznej strony) za pomocą dwóch śrub M6x30 i nakrętki M6.
5. Przeciągnąć zagięty koniec linki przez dolną część dźwigni na płytce regulacyjnej.

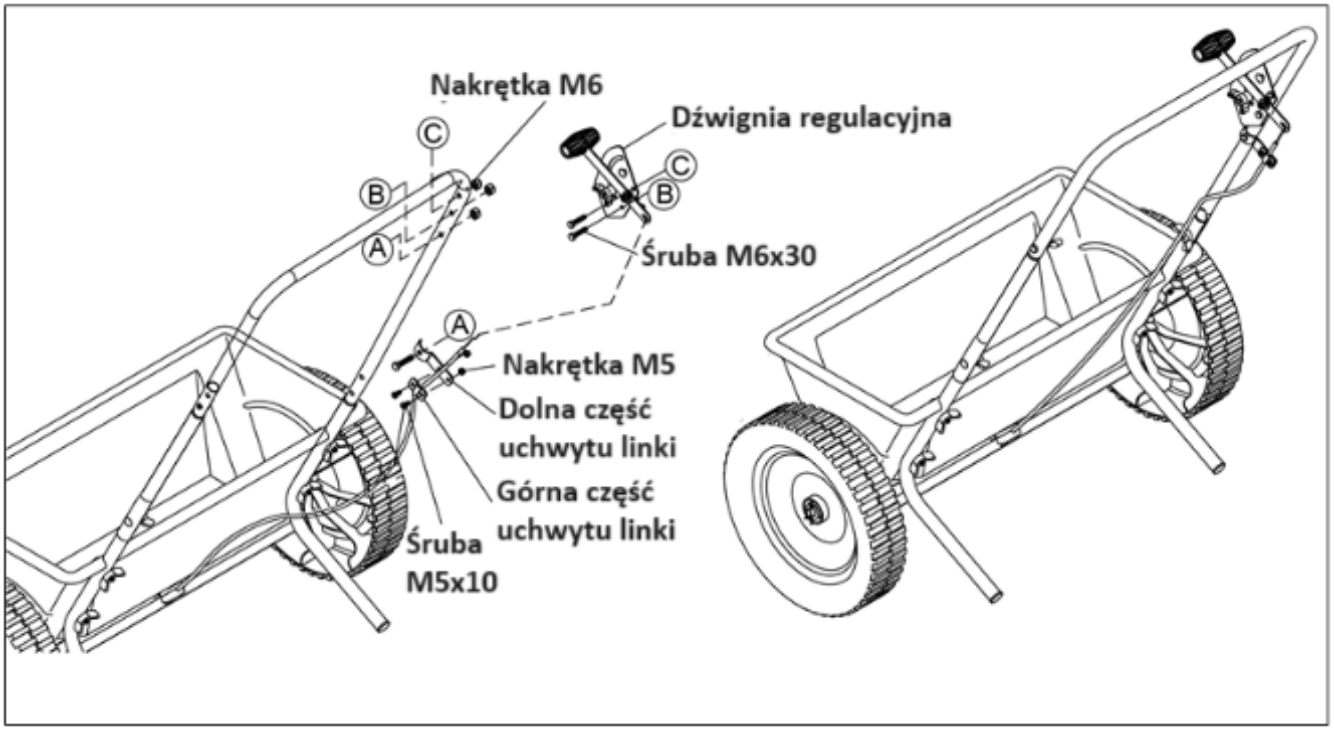

Regulacja

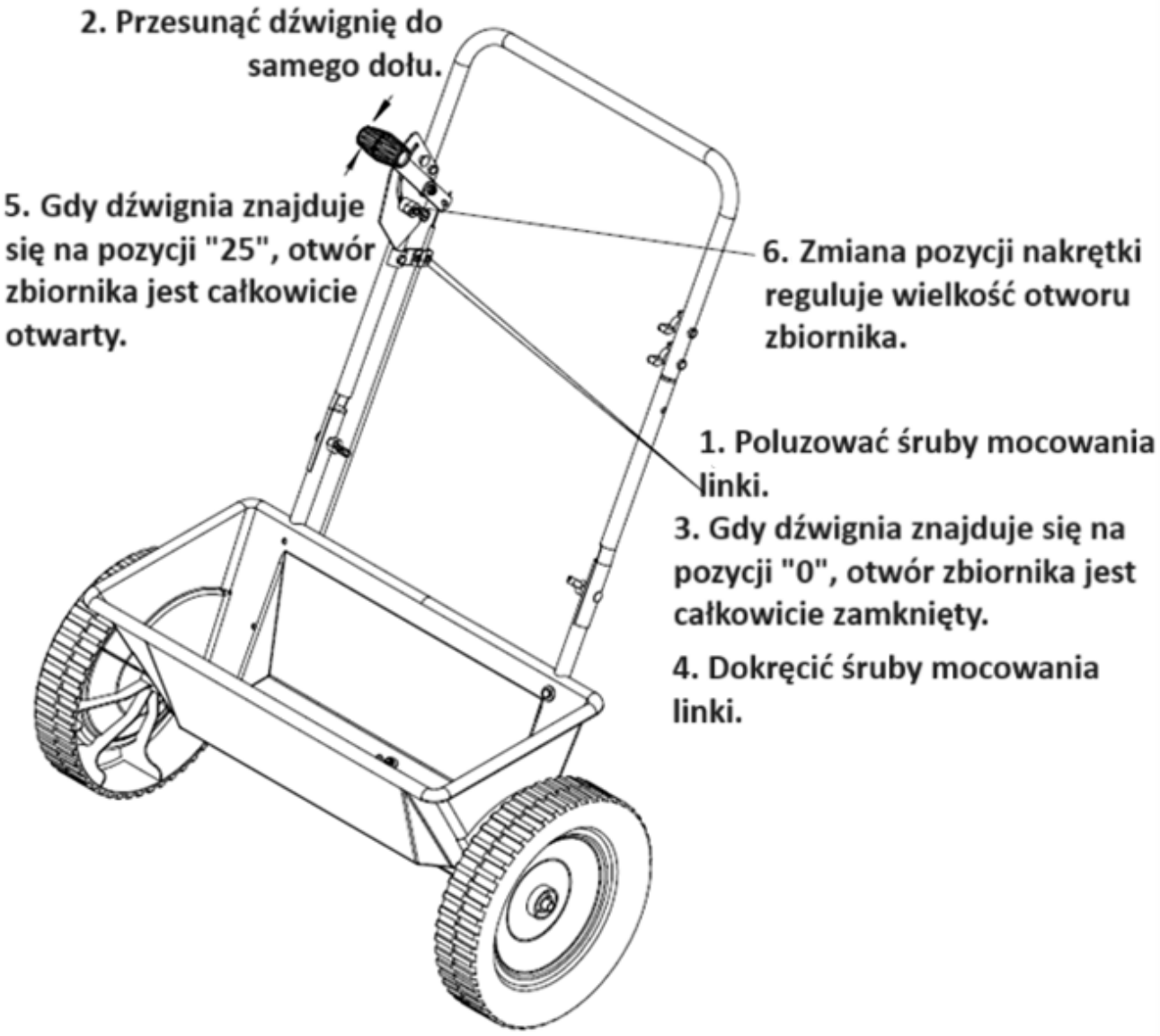
2. Przesunąć dźwignię do samego dołu.
5. Gdy dźwignia znajduje się na pozycji "25", otwór zbiornika jest całkowicie otwarty.
6. Zmiana pozycji nakrętki reguluje wielkość otworu zbiornika.
1. Poluzować śruby mocowania linki.
3. Gdy dźwignia znajduje się na pozycji "0", otwór zbiornika jest całkowicie zamknięty.
4. Dokręcić śruby mocowania linki.

Użytkowanie

⚠ OSTRZEŻENIE

Przed użyciem rozsiewacza należy zapoznać się z poniższymi komunikatami i informacjami dotyczącymi bezpieczeństwa. Niezastosowanie się do tych informacji może prowadzić do uszkodzenia mienia, a także do odniesienia obrażeń przez operatora lub osoby postronne.

KORZYSTANIE Z ROZSIEWACZA

1. Przed każdym użyciem należy sprawdzić rozsiewacz. Upewnić się, że koła obracają się bez problemów. Zbiornik powinien być czysty i bez uszkodzeń.

2. Ten rozsiewacz jest przeznaczony do rozrzucania szerokiej gamy materiałów (pestycydów, granulatów, nawozów i nasion traw). Materiały takie jak proszki, obornik, gleba, żwir i ściółka, ze względu na swoje właściwości, nie powinny być rozsiewane tym urządzeniem

3. Nie używać rozsiewacza w wietrzne dni do rozsiewania nasion traw lub herbicydów.

4. Określić przybliżoną powierzchnię obszaru do pokrycia i oszacować ilość wymaganego materiału. Należy zapoznać się z zaleceniami producenta rozsiewanego materiału. Podczas napełniania zbiornika należy rozbijać zbrylone kawałki.

5. Przed napełnieniem zbiornika należy upewnić się, że dźwignia regulacyjna znajduje się w pozycji "0", a płytka sterowania przepływem jest zamknięta.

6. Każdorazowo przed zatrzymaniem się lub zmianą kierunku pracy należy ustawić dźwignię regulacyjną w pozycji ‘’0” w celu zamknięcia płytki, a co za tym idzie zatrzymania rozsiewania materiału. Przed ponownym rozsiewaniem należy wykonać jeden krok – zmniejszy to ilość odpadów i pozwoli uniknąć uszkodzenia trawnika w przypadku przesycenia produktem.

7. Należy przestrzegać ilości rozsiewanego produktu zalecanej przez producenta.

8. Aby utrzymać to samo pokrycie podczas chodzenia z inną prędkością, należy dostosowywać poziom rozrzutu. Zmniejszać ustawienie rozrzutu przy mniejszych prędkościach i zwiększać przy większych.

9. Podczas pracy należy utrzymywać urządzenie w pozycji poziomej. Przechylenie rozsiewacza spowoduje nierównomierne pokrycie.

10. Nie otwierać płytki przed rozpoczęciem pracy. Płytkę zaleca się otwierać po rozpoczęciu ruchu.

11. Należy zawsze zamykać płytkę regulacji przepływu przed zatrzymaniem urządzenia lub zmianą kierunku pracy.

12. Jeśli rozrzucany materiał zostanie przypadkowo naniesiony w zbyt dużej ilości na niewielkim obszarze, należy dokładnie zwilżyć obszar za pomocą węża ogrodowego lub zraszacza, aby zapobiec spaleniu trawnika.

13. Upewnić się, że każda trasa rozsiewu lekko zachodzi na poprzednią, aby zapewnić jednolite pokrycie.

14. Podczas pracy należy upewnić się, że materiał nie jest rozsiewany na drzewa, kwiaty lub krzewy.

15. Nie rozsiewać większej ilości materiału niż zaleca producent. Nadmierna aplikacja może prowadzić do uszkodzenia i zanieczyszczenia trawnika.

REGULACJA PRZEPŁYWU

1. Wyregulować przepływ poprzez odpowiednie ustawienie śruby regulacyjnej. Po wyregulowaniu należy dokręcić śrubę.
2. W celu zapewnienia równomiernego pokrycia, rozsiewacz należy pchać do przodu z prędkością marszu.
3. Przed zatrzymaniem rozsiewacza lub zmianą kierunku pracy należy całkowicie zamknąć przepływ.

UWAGA
Ustawienia rozsiewacza opisane w niniejszej instrukcji należy traktować wyłącznie jako poglądowe wytyczne. W celu zapewnienia dokładności, urządzenie powinno zostać odpowiednio wyregulowane przed rozpoczęciem pracy. Zastosowanie urządzenia przynosi najlepsze efekty podczas pracy z prędkością ok. 5km/h. szybsze lub wolniejsze tempo znacząco wpływa na ilość rozsiewanego materiału. Rozsianie dokładnej ilości produktu wymaga obycia oraz dokładności operatora.

JEDNOLITE POKRYCIE

Aby zapewnić jednolite pokrycie całego obszaru należy upewnić się, że każda trasa rozsiewu lekko zachodzi na poprzednią, tak jak wskazano na rysunku poniżej.

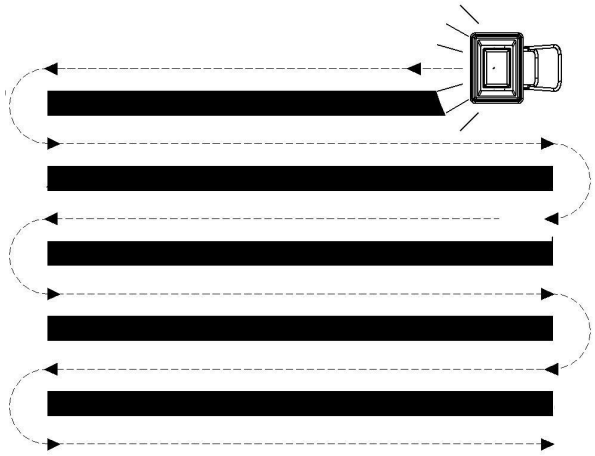

Konserwacja i przechowywanie

⚠ OSTRZEŻENIE

Niewłaściwa konserwacja i przechowywanie rozsiewacza mogą skutkować utratą gwarancji.

KONSERWACJA

- Należy czyścić zbiornik po każdym użyciu.
- Po zakończeniu pracy opłukać/osuszyć wewnętrzną i zewnętrzną część rozsiewacza
- Regularnie sprawdzać i dokręcać elementy rozsiewacza.
- Raz do roku czyścić i smarować części.
- Należy zabezpieczać zarysowane lub uszkodzone powierzchnie metalowe.
- Nigdy nie przekraczać zalecanej ładowności 27 kg. Może to skutkować uszkodzeniem.

WAŻNE:

Jeśli konieczna jest wymiana części, należy używać wyłącznie części zalecanych przez producenta. Zastosowanie części niezgodnych ze specyfikacją może spowodować zagrożenie bezpieczeństwa lub nieprawidłowe działanie.

PRZECHOWYWANIE

- Nigdy nie dopuszczać, aby materiał pozostawał w zbiorniku przez dłuższy czas.
- W celu zachowania bezawaryjnej i długiej pracy rozsiewacza należy każdorazowo przed przechowywaniem upewnić się, że urządzenie jest czyste i suche.
- Przechowywać w pomieszczeniu lub chronionym miejscu podczas trudnych warunków pogodowych i w miesiącach zimowych.

Specyfikacja techniczna

Ładowność.....27 kg

Typ rozsiewacza ..... Ręczny

Materiał zbiornika..... Tworzywo sztuczne

Wymiary zbiornika.....60 x 12 x 23 cm

Długość uchwytu.....87 cm

Rozmiar kół.....30,5 cm

Schemat i lista części zamiennych

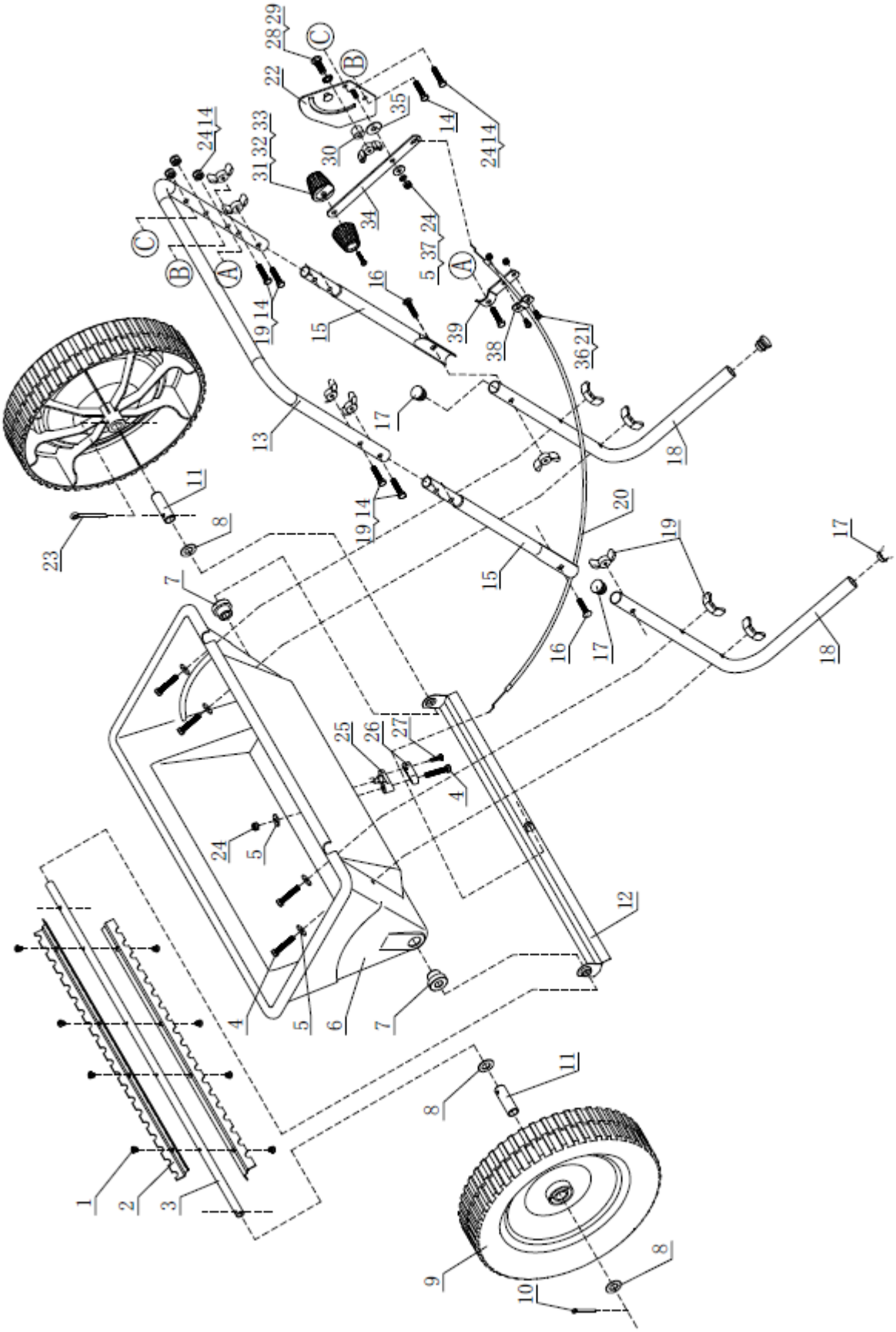

Ref#	Drawing No.	Description	Qty
1	9110-05006-DG	Screw M5x6	8
2	N990-00001-DX	Scratch Board	2
3	N990-00002-DX	Wheel Axle	1
4	9101-06035-DG	Hex Bolt M6X35	5
5	9302-06000-DG	Big Flat Washer Ø6	6
6	N990-00003	Hopper	1
7	N990-00010	Axle Bushing	2
8	9301-12000-DG	Flat Washer Ø12	3
9	N990-00009	Poly Wheel	2
10	9404-03030-DG	Cotter Pin Ø3X30	1
11	N990-00004-DG	Bushing	2
12	N990-40000-DG	Rotating Door Assembly	1
13	N991-00004	Handle	1
14	GB5781/M6*30/DG	Hex Bolt M6X30	7
15	N991-00002	Connect Pole	2
16	9114-06035-DG	Carriage Bolt M6X35	2
17	N990-00011	End Cap	4
18	N990-00008	Support Leg	2
19	N510-00019	Wing Nut	11
20	N991-02000	Adjustable Wire	1
21	9110-05010-DG	Screw M5X10	2
22	N580-10000-DG	Index Plate Assembly	1
23	9404-05045-DG	Cotter Pin Ø5X45	1
24	9206-06000-DG	Nylon Lock Nut M6	5
25	N990-30001	Wire Lock -1	1
26	N990-30002	Wire Lock -2	1
27	9118-05020-DG	Screw M5x20	1
28	9114-06025-DG	Carriage Bolt M6X25	1
29	9315-08000-DG	Outer Teeth Washer Ø8	1
30	N510-00016	Spacer	1
31	N570-00014	Adjustable Handle A	1
32	N570-00015	Adjustable Handle B	1
33	9118-04018-DG	Screw M4x18	1
34	N580-00005-DG	Adjustable Handle Rod	1
35	C130-00004	Nylon Washer	1
36	9206-05000-DG	Nylon Lock Nut M5	2
37	9306-06000-DG	Lock Washer Ø6	1
38	N580-00009-DG	Wire Crip plate	1
39	N580-00008-DG	Wire Crip Bottom Plate	1